OPEL INSIGNIA

Kezelési útmutató

Tartalom

Bevezetés 2
Röviden 6
Kulcsok, ajtók és ablakok 22
Ülések, biztonsági rendszerek 49
Tárolás 74
Műszerek és kezelőszervek 90
Világítás 133
Hőmérséklet-szabályozás 146
Vezetés és üzemeltetés 162
Autóápolás 239
Szerviz, karbantartás 292
Műszaki adatok 296
Ügyfélre vonatkozó információk . 337
Tárgymutató 342

Bevezetés

Üzemanyag	Megjelölés			
Motorolaj	Minőségi osztály			
	Viszkozitás			
Gumiabroncs-levegőnyomás	Gumiabroncsméret		Első	Hátsó
	Nyári gumiabroncsok			
	Téli gumiabroncsok			
Tömegadatok				
	Megengedett legnagyobb össztömeg			
	- Üres tömeg, alapmodell			
	= Terhelhetőség			

Gépkocsijának adatai

Írja be gépkocsijának adatait az előző oldalra, hogy az bármikor könnyen hozzáférhető legyen. Az adatokat megtalálja a „Szerviz, karbantartás” és a „Műszaki adatok” című fejezetekben, illetve a gépkocsi azonosító tábláján.

Bevezetés

Gépkocsiját a fejlett technika, biztonság, környezetkímélő és gazdaságos üzemeltetés jellemzi.

A Kezelési útmutatóban minden olyan információt megtalál, amely gépkocsijának biztonságos és hatékony üzemeltetéséhez szükséges.

Gondoskodjon róla, hogy a gépkocsi utasai tisztában legyenek a nem megfelelő használatból adódó esetleges baleset- és sérülésveszéllyel.

Mindig meg kell felelnie azon országok törvényeinek és előírásainkat, ahol éppen tartózkodik.

Ezen törvényi szabályozások eltérhetnek a jelen kezelési útmutatóban leírt információktól.

Ahol szervizlátogatásra történik utalás a Kezelési útmutatóban, ott a szervizeltetéshez javasoljuk, hogy forduljon Opel Szerviz Partneréhez. Gázüzemű járművekhez gázüzemű járművekre felhatalmazott Opel Szerviz Partnert ajánlunk.

Minden Opel Szerviz Partner első osztályú szolgáltatást nyújt méltányos árakon. Az Opel által kiképzett, tapasztalt szakemberek dolgoznak az Opel előírásai szerint.

A fedélzeti irodalom csomagot érdemes mindig a gépkocsiban tartani, hogy szükség esetén kéznél legyen.

A kezelési útmutató használata

- A kezelési útmutató a típushoz rendelkezésre álló összes felszerelés és funkció leírását tartalmazza. **Modellváltozattól, helyi kiviteltől, különleges felszereléstől és tartozékoktól függően bizonyos leírások – a kijelző és a menük funkcióinak leírásait is beleértve – nem vonatkoznak az Ön gépkocsijára.**
- A „Röviden” című fejezet áttekintést ad a gépkocsiról.
- A kezelési útmutató első lapjain és az egyes fejezetek elején található tartalomjegyzékek segítik a gyors tájékozódást.
- A tárgymutató segítségével könnyen megtalálhatja, amit keres.
- Ez a Kezelési útmutató balkormányos gépkocsikra vonatkozik. A jobbkormányos gépkocsik kezelése hasonló.
- A Kezelési útmutató a gyári motorkódokat használja. A megfelelő kereskedelmi jelölések megtalálhatók a „Műszaki adatok” fejezetben.
- A leírásokban szereplő irányok (pl. jobbra vagy balra, előre vagy hátra) mindig a menetirány szerint értendők.

- Lehetséges, hogy a gépkocsi kijelzőin megjelenő üzenetek az Ön anyanyelvén nem állnak rendelkezésre.
- A kijelzőn megjelenő üzenetek és a belső feliratok **vastag** betűvel vannak szedve.

Veszély, Figyelmeztetések és Figyelemfelhívások

⚠ Veszély

A ⚠ **Veszély** keretben kiemelt szöveg végzetes sérülés kockázatára figyelmeztet. Az útmutatás figyelmen kívül hagyása életveszélyt okozhat.

⚠ Figyelmeztetés

A ⚠ **Figyelmeztetés** szöveggel jelölt részek baleset vagy sérülés veszélyére hívják fel a figyelmet. Az útmutatás figyelmen kívül hagyása sérülésveszélyt okozhat.

Figyelem!

A **Figyelem!** keretben kiemelt szöveg a gépkocsi sérülésének veszélyére figyelmeztet. Az útmutatás figyelmen kívül hagyása a gépkocsi sérüléséhez vezethet.

Szimbólumok

Az oldalhivatkozásokat a ⇨ jelöli. A ⇨ azt jelenti, hogy lásd az adott oldalon.

A jármű személyre szabásához kiválasztandó menüpontok időrendi sorrendje ➧ jellel van jelölve.

Kellemes utazást kívánunk.

Adam Opel AG

Röviden

Az első utazáshoz szükséges információk

A gépkocsi kinyitása

Az ajtók és a csomagtér zárjainak nyitásához nyomja meg a gombot. Az ajtók kinyitásához húzza meg a fogantyúkat. A csomagtérajtó kinyitásához húzza meg a díszléc alatti gombot.

A lehetőség megnyomásakor csak a csomagtérajtó zárja old ki, és a csomagtérajtó felnyílik.

Rádiófrekvenciás távirányító ⇨ 23, központi zár rendszer ⇨ 25, elektronikus kulcs rendszer ⇨ 24, csomagtér ⇨ 31.

Az ülések beállítása

Az ülés hosszanti beállítása

Húzza felfelé a kart, mozdítsa el az ülést, majd engedje el a kart. Próbálja az ülést hátra és előre mozgatni, hogy meggyőződjön arról, hogy az ülés rögzül-e a helyén.

Üléshelyzet ⇨ 51, Az ülések beállítása ⇨ 51.

⚠Veszély

Ne üljön a kormányhoz 25 cm-nél közelebb, hogy lehetővé tegye a légzsák biztonságos működésbe lépését.

Háttámlák

Húzza meg a kart, állítsa be a dőlést és engedje el a kart. Hallható kattanással rögzítse az ülést.

Üléshelyzet ⇨ 51, Az ülések beállítása ⇨ 51.

Ülésmagasság

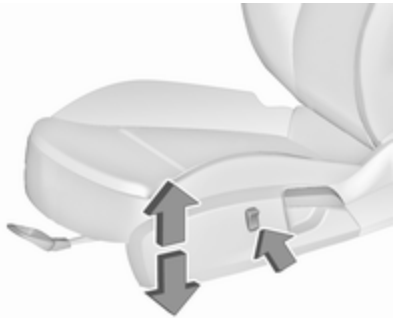

Nyomja meg a kapcsolót

felül = ülés magasabbra
alul = ülés alacsonyabbra

Üléshelyzet ⇨ 51, Az ülések beállítása ⇨ 51.

Az ülés dőlése

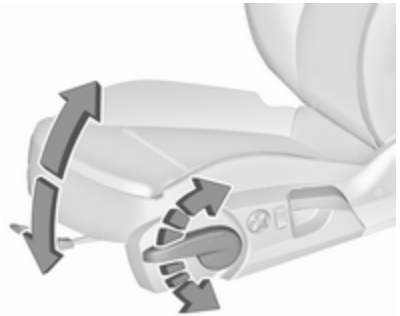

A kar mozgatásának iránya

fel = eleje felfelé
le = eleje lefelé

Üléshelyzet ⇨ 51, Az ülések beállítása ⇨ 51.

Elektromos ülésállítás

Az **1.** kapcsoló működtetése:

előre/hátra = hosszirányú beállítás
felfelé/lefelé = magasságállítás
felfelé/lefelé elöl = dőlés beállítása

A **2.** kapcsoló működtetése:

előre/hátra = háttámla beállítás

A fejtámla beállítása

Nyomja meg a kioldógombot, állítsa be a magasságot, majd rögzítse.

Fejtámlák ⇨ 49.

Biztonsági öv

Húzza ki a biztonsági övet, és csatolja be az övcsatba. A biztonsági öv csavarodás-mentesen és szorosan simuljon a testre. Az első ülések háttámláit ne döntse túlzottan hátra (a javasolt döntési szög kb. 25°).

Az öv kioldásához nyomja meg az övcsaton lévő piros gombot.

Üléshelyzet ⇨ 51, Biztonsági övek ⇨ 58, Légzsákrendszer ⇨ 62.

A visszapillantó tükrök beállítása

Belső visszapillantó tükör

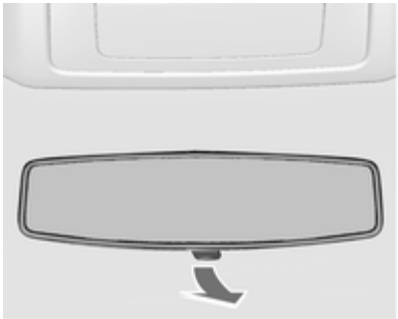

Fordítsa el a tükör alján lévő kart a vakítás csökkentése érdekében.

Belső tükör ⇨ 42, automatikusan sötétedő belső tükör ⇨ 42.

Külső visszapillantó tükrök

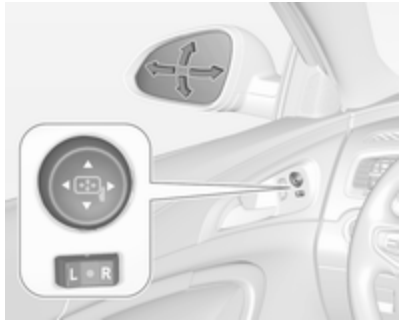

Válassza ki az adott külső tükröt a kezelőszerv bal oldali tükör **(L)** vagy jobb oldali tükör **(R)** állásba fordításával. Ezután állítsa be.

Domború külső tükrök ⇨ 40, Elektromos állítás ⇨ 40, Behajtható külső tükrök ⇨ 40, Fűthető külső tükrök ⇨ 41.

A kormánykerék beállítása

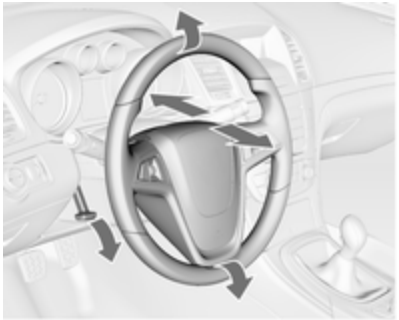

Oldja ki a kart, állítsa be a kormánykereket, hajtsa vissza a kart, és megfelelően rögzítse. Csak a gépkocsi álló helyzetében és kioldott kormányzár mellett állítsa a kormánykereket.

Légzsákrendszer ⇨ 62, a gyújtáskapcsoló helyzetei ⇨ 163.

A műszerfal áttekintése

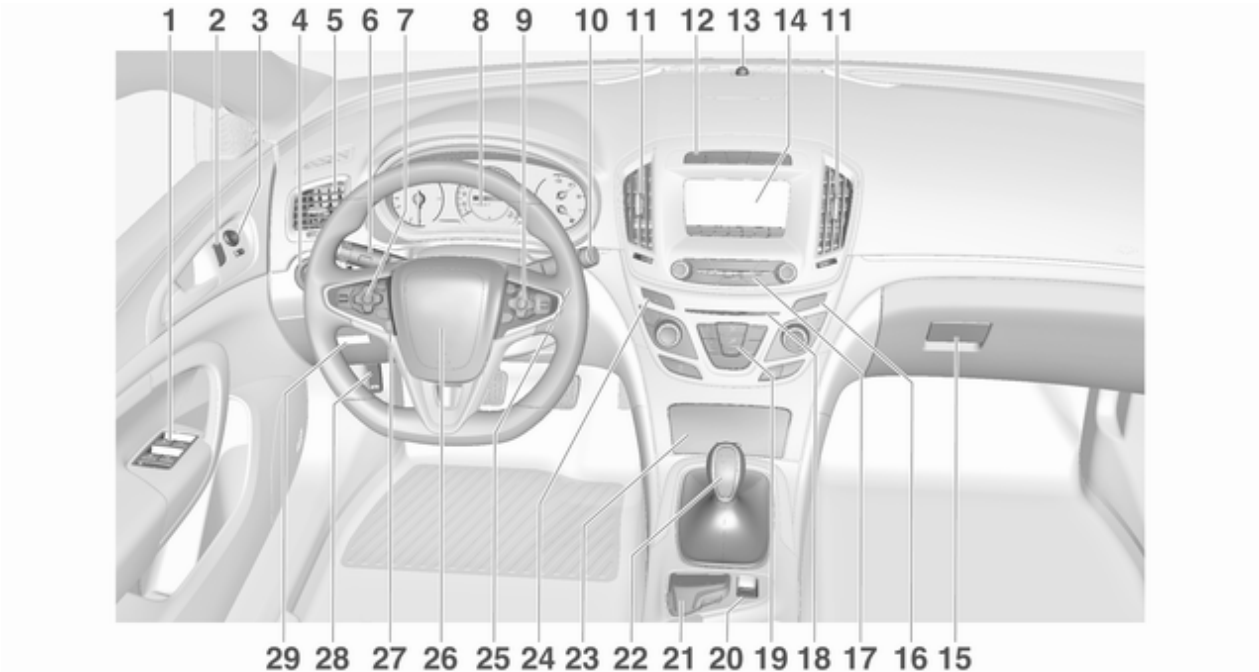

1 Elektromos ablakemelők 43
2 Központi zár 25
3 Külső visszapillantó tükrök 40
4 Világításkapcsoló 133
Fényszórómagasság-állítás 136
Első/hátsó ködlámpák 140
Műszerfal-világítás 141
5 Oldalsó szellőzőnyílások 159
6 Irányjelzők, fénykürt, tompított/távolsági fényszóró, távolsági fényszóró asszisztens 140
Kilépő világítás 144
Helyzetjelző lámpák 141
Vezető információs központ gombja 116
7 Sebességtartó automatika . 190
Sebességkorlátozó 192
Adaptív sebességtartó automatika 193
Első ütközés riasztó 201
8 Műszerek 104
Vezető Információs Központ 116
9 Vezető információs központ gombja 116
10 Ablaktörlő és mosó, fényszórómosó, hátsó ablaktörlő és mosó 92
11 Középső szellőzőnyílások .. 159
12 Sport/túra üzemmód 187
Kipörgésgátló rendszer 185
Elektronikus menetstabilizáló rendszer .. 186
Vészvillogó 139
Parkolássegítő rendszer/ feljett parkolássegítő rendszer 208
Sávelhagyásra figyelmeztető rendszer 225
13 Riasztóberendezés állapotjelző LED 37
14 Színes információs kijelző .. 124
15 Kesztyűtartó 74
16 A légzsákbekapcsoló/ kikapcsoló ellenőrzőlámpája 110
Első utasoldali biztonsági övre figyelmeztető ellenőrzőlámpa 108
17 A színes információs kijelző kezelőszervei 124
18 CD-nyílás
19 Elektronikus légkondicionáló rendszer 146
20 Elektromos rögzítőfék 182
21 Érintőlap 124
22 Kézi sebességváltó 180
Automata sebességváltó ... 175
23 Tárolás 74
24 Eco gomb a stop-start rendszerhez 167
Üzemanyag választó gomb 106
25 Gyújtás/tápellátás kapcsoló 163
26 Kürt 91
27 A kormánykerék beállítása . . 90
28 A motorháztető nyitókarja . . 241

29 Tárolóhelyek 75
Biztosítékdoboz 264

Külső világítás

Automatikus fényszóróvezérlés

AUTO = automatikus fényszóróvezérlés: a külső világítás ki- és bekapcsolása automatikusan történik
⏻ = az automatikus világítás-vezérlés bekapcsolása vagy kikapcsolása
= helyzetjelzők
D = fényszórók

Első ködlámpa

D = első ködlámpák
= hátsó ködlámpa

Világítás ⇨ 133.

Fénykürt, távolsági és tompított fényszóró

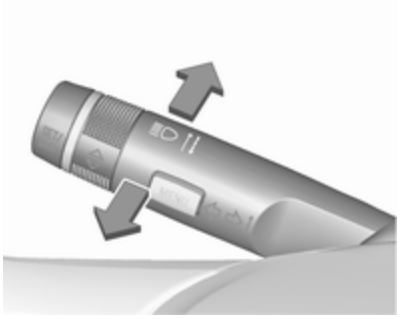

fénykürt = húzza meg a kart
távolsági fényszóró = nyomja előre a kart
tompított fényszóró = nyomja előre vagy húzza meg a kart

Automatikus fényszóróvezérlés ⇨ 134, Távolsági fényszóró ⇨ 134, Távolsági fényszóró asszisztens ⇨ 134, Fénykürt ⇨ 135, Adaptív első világítás ⇨ 137.

Kanyarodás és sávváltás jelzése

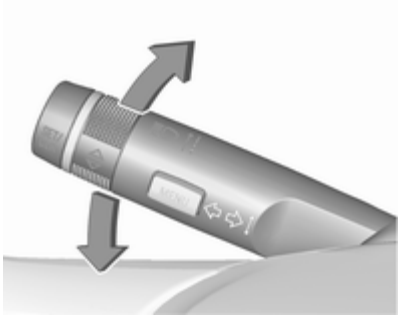

kapcsolókar felfelé = jobb oldali irányjelzés
kapcsolókar lefelé = bal oldali irányjelzés

Kanyarodás és sávváltás jelzése ⇨ 140, Helyzetjelző lámpák ⇨ 141.

Vészvillogó

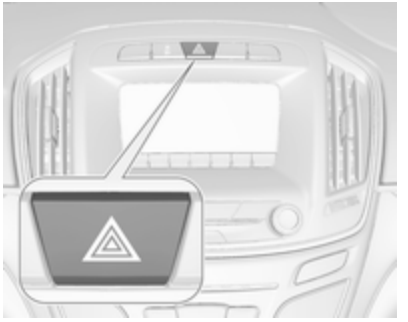

A működtetéshez nyomja meg a ⚠ gombot.

Vészvillogó ⇨ 139.

Kürt

Nyomja meg .

Mosó és törlő rendszerek

Ablaktörlő

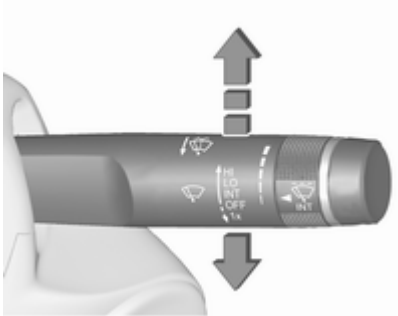

HI = gyors törlés
LO = lassú törlés
INT = szakaszos törlési ütem vagy automatikus törlés esőérzékelővel
OFF = kikapcsolva

Egyszeri törléshez kikapcsolt ablaktörlőnél nyomja alsó állásba a kart **1x**.

Ablaktörlő lapátok ⇨ 92, Ablaktörlő lapátok cseréje ⇨ 248.

Szélvédő- és fényszórómosó berendezés

Húzza meg a kart.

Szélvédő- és fényszórómosó berendezés ⇨ 92, Mosófolyadék ⇨ 245.

Hátsó ablaktörlő

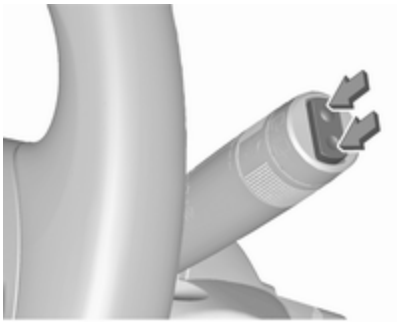

A hátsó ablaktörlő bekapcsolásához nyomja meg a kapcsolót:

felső kapcsoló = folyamatos működés
alsó kapcsoló = szakaszos működés
középső állás = kikapcsolva

Hátsó ablakmosó

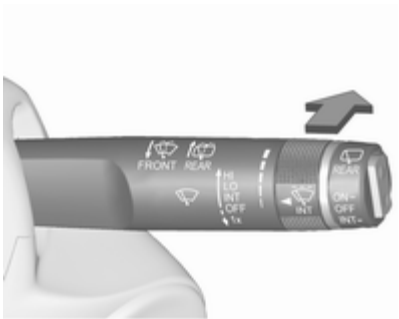

Nyomja előre a kart.

Ekkor a rendszer mosófolyadékot permetez a hátsó ablakra, és az ablaktörlő lapát néhány törlési ütemet végez.

Hátsó ablaktörlő/-mosó ⇨ 94.

Hőmérséklet-szabályozás

Hátsó ablakfűtés, fűthető külső visszapillantó tükrök

A fűtés a ⛆ megnyomásával működtethető.

Hátsó ablakfűtés ⇨ 45.

Az ablakok párátlanítása és jégmentesítése, légkondicionáló rendszer

Nyomja meg .

Állítsa a hőmérsékletszabályozót a legmelegebb fokozatra.

Kapcsolja be a hátsó ablakfűtést .

Légkondicionáló rendszer ⇨ 146.

Az ablakok párátlanítása és jégmentesítése, automatikus klímavezérlés

Nyomja meg .

A hőmérséklet és a levegőelosztás beállítása automatikus, és a ventilátor nagy sebességre kapcsol.

Kapcsolja be a hátsó ablakfűtést .

Kétzónás hőmérséklet-szabályozás ⇨ 153

Sebességváltó

Kézi sebességváltó

Hátramenet: a gépkocsi álló helyzetében nyomja le a tengelykapcsoló pedált, majd nyomja be a váltókaron levő kioldógombot, és kapcsolja hátrameneti fokozatba a sebességváltót.

Ha nem sikerül hátramenetbe kapcsolnia, a sebességváltó kart üres állásba kapcsolva engedje fel, majd nyomja le újra a tengelykapcsoló pedált, azután kísérelje meg ismét a hátrameneti fokozat kapcsolását.

Kézi sebességváltó ⇨ 180.

Automata sebességváltó

P = parkoló állás
R = hátrameneti fokozat
N = üres állás
D = automatikus üzemmód
M = kézi üzemmód: mozdítsa a fokozatválasztó kart **D** állásból balra.
+ = felkapcsolás kézi üzemmódban
– = visszakapcsolás kézi üzemmódban

A fokozatválasztó kar **P** állásból csak bekapcsolt gyújtásnál és lenyomott fékpedál esetén mozdítható ki.
P vagy **R** fokozat kapcsolásához nyomja meg a kioldógombot.

Automata sebességváltó ⇨ 175.

Elindulás

Elindulás előtt ellenőrizze

- A gumiabroncsok állapotát és levegőnyomását ⇨ 268, ⇨ 315.
- A motorolajszintet és a folyadékok szintjét ⇨ 241.
- Az ablakok, tükrök és világítótestek tisztaságát és működőképességét, a rendszámtábla tisztaságát (piszok-, hó- és jégmentességét).
- A tükrök, az ülések és a biztonsági övek megfelelő beállítását ⇨ 40, ⇨ 51, ⇨ 59.
- Alacsony sebességnél a fékek működését, különösen ha a fékek nedvesek.

A motor indítása

- Gyújtáskapcsoló: fordítsa a kulcsot **2** helyzetbe.

  Tápellátás gomb: nyomja néhány másodpercig az **Engine Start/Stop** lehetőséget, amíg be nem kapcsol a zöld LED.
- A kormányzár oldásához enyhén mozgassa meg a kormányt.
- Nyomja le a tengelykapcsolót és a fékpedált.
- Az automata sebességváltó **P** vagy **N** állásban.
- Ne adjon gázt.
- Gyújtáskapcsoló: fordítsa a kulcsot **3** állásba, majd engedje el.

  Tápellátás gomb: nyomja meg, majd engedje el az **Engine Start/Stop** lehetőséget.
- A motor kis késleltetéssel beindul.

A motor indítása ⇨ 165.

Stop-start rendszer

Ha a gépjármű lassan halad vagy áll, és bizonyos feltételek teljesülnek, aktiváljon egy Autostopot az alábbiak szerint:

- Nyomja le a tengelykapcsoló pedált.
- Állítsa üresbe a kart.
- Engedje fel a tengelykapcsoló-pedált.

Az automatikus leállást a fordulatszámmérő mutatójának **AUTOSTOP** helyzete vagy egy ellenőrző lámpa jelzi a műszercsoportban.

A motor újraindításához nyomja le ismét a tengelykapcsoló pedált.

Stop-start rendszer ⇨ 167.

Parkolás

⚠ Figyelmeztetés

- Ne álljon a járművel könnyen gyulladó felületre. A kipufogórendszer magas hőmérséklete meggyújthatja a felületet.
- Mindig húzza be a rögzítőféket. A kézi rögzítőféket a kioldógomb megnyomása nélkül húzza be. Ha lejtőn vagy emelkedőn áll meg, akkor olyan erősen húzza be a kéziféket, amennyire csak tudja. A működtetéshez szükséges erő csökkentéséhez nyomja le egyidejűleg a fékpedált.

  Elektromos rögzítőfékkel felszerelt járművek esetén, húzza meg a Ⓟ kapcsolót körülbelül egy másodpercre.

  Ha a Ⓟ visszajelző világít, akkor az elektromos rögzítőfék be van húzva ⇨ 110.
- Állítsa le a motort.

- Ha a gépkocsi vízszintes talajon vagy emelkedőn áll, a gyújtáskulcs eltávolítása előtt kapcsoljon első sebességfokozatba, vagy kapcsolja a fokozatválasztó kart **P** állásba. Emelkedőn parkolva fordítsa el az első kerekeket a járdaszegélytől.

  Ha a gépkocsi lejtőn áll, a gyújtáskulcs eltávolítása előtt kapcsoljon hátrameneti sebességfokozatba, vagy kapcsolja a fokozatválasztó kart **P** állásba. Az első kerekeket fordítsa a járdaszegély felé.
- Zárja be az ablakokat és a napfénytetőt.
- Vegye ki a gyújtáskulcsot. Fordítsa el a kormányt addig, amíg a kormányzár nem reteszelődik.

  Automata sebességváltóval felszerelt gépkocsikban a gyújtáskulcs csak a fokozatválasztó kar **P** állásában vehető ki.

- A rádiófrekvenciás távirányító gombjával zárja be a gépkocsit.

  Kapcsolja be a riasztóberendezést ⇨ 37.
- A hűtőventilátor a motor leállítása után is működhet ⇨ 240.

Figyelem!

Magas fordulatszámon vagy nagy motorterheléssel való üzemelés után – a turbófeltöltő védelme érdekében – leállítás előtt járassa a motort rövid ideig kis terheléssel, vagy körülbelül 30 másodpercig, üresjáratban.

Kulcsok, zárak ⇨ 22, A gépkocsi használatának szüneteltetése hosszabb ideig ⇨ 239.

Kulcsok, ajtók és ablakok

Kulcsok, zárás 22
Ajtók 31
Gépkocsivédelem 36
Külső visszapillantó tükrök 40
Belső visszapillantó tükör 42
Ablakok 43
Tető 46

Kulcsok, zárás

Kulcsok

Pótkulcsok

A kulcsszám a Car Pass-on vagy egy a kulcsról levehető címkén található.

Mivel a kulcs az indításgátló rendszer része, pótkulcs rendelésekor meg kell adni a kulcsszámot.

Zárak ⇨ 289, rádiófrekvenciás távirányító ⇨ 23, elektronikus kulcs ⇨ 24, központi zárás ⇨ 25, a motor beindítása ⇨ 165.

A zárható kerékanyák adapterének kódszáma egy kártyán van megadva. Ezt kell megadni, amikor pót adaptert rendel.

Kerékcsere ⇨ 277.

Összehajtható kulcs

A kulcs kihajtásához nyomja meg a gombot. A kulcs behajtásához először nyomja meg a gombot.

Car Pass

A Car Pass biztonsággal kapcsolatos gépkocsi adatokat tartalmaz, ezért biztonságos helyen kell tartani.

Amikor a gépkocsit szervizbe viszi, ezekre az adatokra szükség lehet bizonyos műveletek elvégzéséhez.

Rádiófrekvenciás távirányító

Lehetővé teszi az alábbi funkciók használatát a távvezérlő gombjainak használatával:

- központi zár ⇨ 25
- kettős reteszelésű zárrendszer ⇨ 36
- riasztóberendezés ⇨ 37
- csomagtérajtó ⇨ 31
- elektromos ablakemelők ⇨ 43
- napfénytető ⇨ 46
- tükörbehajtás ⇨ 40

A távirányító hatótávolsága kb. 50 méter. Ezt külső hatások korlátozhatják. A működést a vészvillogók felvillanása erősíti meg.

Óvatosan bánjon vele, védje a nedvességtől és a magas hőmérséklettől, és ne használja feleslegesen.

A rádiófrekvenciás távirányító elemcseréje

Amint a hatótávolság csökkenni kezd, cserélje ki az elemet.

Az elemek nem tartoznak a háztartási hulladékhoz. Elhelyezésükről a megfelelő újrahasznosító gyűjtőhelyeken kell gondoskodni.

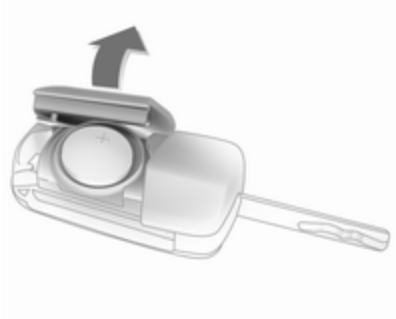

Hajtsa ki a kulcsot, és nyissa ki a fedelet. Cserélje ki az elemet (az elem típusa CR 2032), ügyelve a megfelelő polaritásra. Zárja be a fedelet, és szinkronizálja a kulcsot.

Rádiófrekvenciás távirányító szinkronizálása

Elemcsere után a kulcsot a vezetőoldali ajtó zárjába helyezve nyissa ki az ajtózárat. A rádiófrekvenciás távirányító a gyújtás bekapcsolásakor szinkronizálódik.

Meghibásodás

Ha a központi zár nem működtethető a távirányítóval, annak okai az alábbiak lehetnek:

- A rádiófrekvenciás távirányító meghibásodása.
- Túllépte a hatótávot.
- Az elemfeszültség túl alacsony.
- A rádiófrekvenciás távirányító hatótávolságon kívüli gyakori, ismételt működtetése, amely a rendszer újra-szinkronizálását teszi szükségessé.
- Ha a központi zár túlterhelődik a túl gyakori működtetés következtében, az áramellátás rövid időre megszakad.
- Más eszközök nagyobb teljesítményű rádióhullámainak zavaró hatása.

Manuális zárás ⇨ 25.

Elektronikus kulcs

Lehetővé teszi az alábbi funkciók kulcs nélküli működtetését:

- központi zár ⇨ 25
- csomagtérajtó ⇨ 31
- a gyújtás bekapcsolása és a motor beindítása ⇨ 165

Az elektronikus kulcsnak egyszerűen a vezető környezetében kell lennie.

Továbbá, az elektronikus kulcs rádiófrekvenciás távvezérlő funkciót is tartalmaz ⇨ 23.

Óvatosan bánjon vele, védje a nedvességtől és a magas hőmérséklettől, és ne használja feleslegesen.

Megjegyzés

Ne tegye a kulcsot a csomagtartóba vagy az Info-Display elé.

Elemcsere az elektronikus kulcsban

Ha a rendszer nem működik megfelelően, vagy a hatótávolság csökkenni kezd, cserélje ki az elemet. Az elemcsere szükségességét üzenet jelzi a vezetői információs központban ⇨ 127.

Elemcsere, lásd 'Rádiófrekvenciás távirányító' ⇨ 23.

Az elektronikus kulcs szinkronizálása

Az elektronikus kulcs szinkronizálása automatikusan megy végbe az egyes indítási eljárások során.

Meghibásodás

Ha a központi zár nem működtethető vagy a motor nem indítható, azt a következők okozhatják:

- Hiba az elektronikus kulcsban.
- Az elektronikus kulcs a vételi távolságon kívül van.
- Az elemfeszültség túl alacsony.
- Ha a központi zár túlterhelődik a túl gyakori működtetés következtében, akkor az áramellátás rövid időre megszakad.
- Más eszközök nagyobb teljesítményű rádióhullámainak zavaró hatása.

A hiba elhárítása érdekében változtasson az elektronikus kulcs helyzetén.

Manuális zárás ⇨ 25.

Eltárolt beállítások

Amikor kikapcsolja a gyújtást, akkor az alábbi beállítások automatikusan mentésre kerülnek a távvezérlő egységben vagy az elektronikus kulcsban:

- automatikus légkondicionáló
- világítás
- Infotainment rendszer
- központi zár
- Sport üzemmód beállítások
- komfort beállítások

A mentett beállítások a következő alkalommal automatikusan használatra kerülnek a gyújtás távvezérlő egységgel rendelkező kulccsal ⇨ 163 vagy elektronikus kulccsal történő bekapcsolásakor ⇨ 24.

Előfeltétel, hogy a(z) **Testreszabás a vezető által** aktiválva legyen az információs kijelző személyes beállításaiban. Ezt minden használatban lévő távvezérlős egységre vagy elektronikus kulcsra vonatkozóan be kell állítani.

A rendszer, a memóriahelyzettől függetlenül, megjegyzi a vezető ülés és a külső tükrök beállításait is ⇨ 53.

Az elektromosan állítható ülés automatikusan az eltárolt helyzetbe igazodik, ha az eltárolt távvezérlős vagy elektronikus kulccsal nyitja ki a vezető oldali ajtó zárját és az ajtót és az **Eltárolt értékek automatikus lehívása** be van kapcsolva az információs kijelzőn.

A gépkocsi személyre szabása ⇨ 129.

Központi zár

Zárja és nyitja az ajtókat, a csomagtérajtót és az üzemanyag-betöltő nyílás fedelét.

A belső ajtókilincs meghúzására kinyílik az adott ajtó zárja. A kilincset újra meghúzva kinyílik az ajtó.

Megjegyzés

Légzsákok vagy övfeszítők működésbe lépésével járó baleset esetén a gépkocsi zárjai automatikusan kinyílnak.

Megjegyzés
Ha a gépkocsi távirányítóval történő kinyitása után rövid időn belül egyik ajtót sem nyitják ki, akkor a zárak automatikusan visszazáródnak.

Távvezérlős használat

Nyitás

Nyomja meg .

A nyitó üzemmód a gépkocsi személyre szabása menüben állítható be a színes információs kijelzőn. Két beállítás közül választhat:

- Az összes ajtó, a csomagtér és az üzemanyagtöltő fedél kinyit a egyszeri megnyomására.
- Csak a vezető oldali ajtó, a csomagtér és az üzemanyagtöltő fedél nyit ki a egyszeri megnyomására. Az összes ajtó kinyitásához nyomja meg a gombot kétszer.

Válassza ki a vonatkozó beállítást a **Beállítások**, ➧ **Jármű** menüben a színes információs kijelzőn.

Színes információs kijelző ⇨ 124.

A gépkocsi személyre szabása ⇨ 129.

A beállítás a használt távvezérlős kulcshoz tárolható. Eltárolt beállítások ⇨ 25.

Zárás

Csukja be az ajtókat, a csomagtérajtót és az üzemanyag-betöltő nyílás fedelét.

Nyomja meg .

Ha a vezetőoldali ajtó nincs megfelelően becsukva, a központi zár nem reteszel.

A csomagtérajtó kinyitása 4-ajtós szedán, Sports Tourer elektromos csomagtérajtóval

Kikapcsolt gyújtás mellett, tartsa nyomva a lehetőséget, amíg a csomagtérajtó automatikusan kinyílik. Az ajtók zárva maradnak.

Elektromos csomagtérajtó ⇨ 31.

Megerősítés

A központi zárrendszer működését a vészvillogók villogása erősíti meg.

Az elektronikus kulcsrendszer működése

Az elektronikus kulcsnak a gépkocsin kívül, a megfelelő oldali ajtótól körülbelül egy méteren belül kell lennie.

Nyitás

Nyomja meg a gombot bármely külső ajtókilincsen, majd húzza meg a kilincset.

A nyitó üzemmód a gépkocsi személyre szabása menüben állítható be a színes információs kijelzőn. Két beállítás közül választhat:

- Az összes ajtó, a csomagtér és az üzemanyagtöltő fedél kinyit a külső ajtókilincs gombjának egyszeri megnyomására.
- Csak a vezetőajtó, a csomagtér és az üzemanyagtöltő fedél nyit ki a vezető oldali ajtókilincs gombjának egyszeri megnyomására. Az összes ajtó kinyitásához nyomja meg a gombot kétszer.

Válassza ki a vonatkozó beállítást a **Beállítások**, **Jármű** menüben a színes információs kijelzőn.

Színes információs kijelző ⇨ 124.

A gépkocsi személyre szabása ⇨ 129.

A beállítás a használt elektronikus kulcshoz tárolható. Eltárolt beállítások ⇨ 25.

Zárás

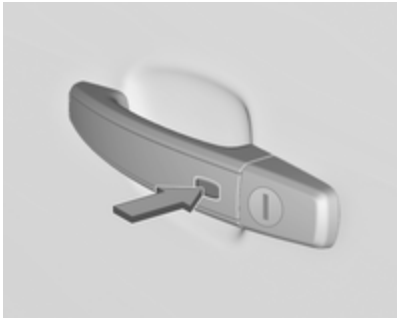

Nyomja meg a gombot bármely külső ajtókilincsen.

Az összes ajtó, a csomagtér és az üzemanyagtöltő fedél bezár.

A rendszer csak akkor zár, ha az alábbiak valamelyike történik:

- Több mint 5 másodperc telt el a nyitás óta.
- 5 másodpercen belül kétszer megnyomták valamelyik külső kilincs gombját.
- Bármely ajtót kinyitották, majd az összes ajtót becsukták.

Ha a vezetőajtó nincs megfelelően becsukva vagy az elektronikus kulcs a járműben marad és a gyújtás nincs kikapcsolva, akkor a zárás nem engedélyezett és egy figyelmeztető hang háromszor megszólal.

Ha kettő vagy több elektronikus kulcs van a járműben és a gyújtás egyszer be volt kapcsolva, akkor az ajtók bezárnak akkor is, ha az egyik elektronikus kulcsot veszik ki a járműből.

A csomagtérajtó kinyitása

A csomagtérajtó és az ajtók a csomagtérajtó díszléce alatti gomb megnyomásával nyitható, amikor az elektronikus kulcs a hatótávolságon belül van.

Passzív zárás

Lásd 'Automatikus zárás' ⇨ 29.

Megerősítés

A központi zárrendszer működését a vészvillogók villogása erősíti meg.

Központizár-kapcsoló

Az összes ajtót, a csomagteret és az üzemanyagtöltő fedelet zárja vagy nyitja a vezető oldali ajtópanel kapcsolójával.

Záráshoz nyomja meg a 🔒 lehetőséget.

Nyitáshoz nyomja meg a 🔓 gombot.

A rádiófrekvenciás távvezérlő egység vagy az elektronikus kulcs rendszer meghibásodása

Manuális nyitás

Kézileg nyissa ki a vezetőoldali ajtót a kulcs zárban való elfordításával. Kapcsolja be a gyújtást, és nyomja meg a központizár-kapcsolót az összes ajtó, a csomagtérajtó és az üzemanyag-betöltő nyílás fedelének kinyitásához. A gyújtás bekapcsolása kikapcsolja a kettős reteszelésű zárrendszert.

Manuális zárás

Kézileg zárja be a vezetőoldali ajtót a kulcs zárban való elfordításával.

A központi zár meghibásodása

Manuális nyitás

Kézileg nyissa ki a vezetőoldali ajtót a kulcs zárban való elfordításával. A többi ajtó a belső kilincs kétszeri meghúzásával nyitható ki. A csomagtér és az üzemanyag-betöltő nyílás fedele nem nyitható ki. A kettős reteszelésű zárrendszer kikapcsolásához kapcsolja be a gyújtást ⇨ 37.

Manuális zárás

Nyomja meg a zárgombot minden ajtón, kivéve a vezetőoldali ajtót. Ezután csukja be a vezetőoldali ajtót, és kívülről zárja be a kulccsal. Az üzemanyag-betöltő nyílás fedelét és a csomagtérajtót nem lehet bezárni.

Automatikus zárás

Automatikus zárás elindulás után

Ez a biztonsági funkció beállítható, hogy bezárja az összes ajtót, a csomagtartót és az üzemanyag-betöltő nyílás fedelét, amint a jármű elindul, és egy bizonyos sebességet túllép.

Amikor vezetés után álló helyzetbe kerül, akkor a jármű automatikusan kinyit, amint eltávolította a kulcsot a gyújtáskapcsolóból, vagy elektronikus kulcsrendszer esetén, amikor kikapcsolja a gyújtást.

Az automatikus zárás be- vagy kikapcsolása beállítható a színes információs kijelző **Beállítások**, **Jármű** menüjében.

Színes információs kijelző ⇨ 124.

A gépkocsi személyre szabása ⇨ 129.

A beállítások a használt távvezérlős vagy elektronikus kulcsra menthetők ⇨ 25.

Automatikus visszazárás nyitás után

Ez a funkció konfigurálható úgy, hogy ha a távirányítóval vagy elektronikus kulccsal történő nyitás után egyik ajtót sem nyitják ki, rövid idő múlva az összes ajtó, a csomagtartó és az üzemanyagtöltő nyílás fedele automatikusan visszazáródik.

Az automatikus visszazárás be- vagy kikapcsolása beállítható a színes információs kijelző **Beállítások**, ➧ **Jármű** menüjében.

Színes információs kijelző ⇨ 124.

A gépkocsi személyre szabása ⇨ 129.

A beállítások a használt távvezérlős vagy elektronikus kulcsra menthetők ⇨ 25.

Passzív zárás

Az elektronikus kulcsrendszerrel felszerelt járművek esetében, ez a funkció néhány másodperc elteltével automatikusan bezárja a járművet, ha előzőleg egy elektronikus kulcs felismerése történt a járműben, ezután az összes ajtót becsukták és az elektronikus kulcs nem maradt a jármű belsejében.

Ha az elektronikus kulcs a járműben marad vagy a gyújtáskapcsoló nincs kikapcsolva, akkor a passzív zárás nem engedélyezett és három alkalommal figyelmeztető hang hallható.

Ha kettő vagy több elektronikus kulcs van a járműben és a gyújtás egyszer be volt kapcsolva, akkor a funkció akkor is bezárja a járművet, ha az egyik elektronikus kulcsot veszik ki a járműből.

A passzív zárás a gomb néhány másodperces nyomva tartásával iktatható ki, miközben nyitva van egy ajtó. Kikapcsolva marad, amíg meg nem nyomja a gombot vagy be nem kapcsolja a gyújtást.

A passzív zárás be- vagy kikapcsolása beállítható a színes információs kijelző **Beállítások**, ➧ **Jármű** menüjében.

Színes információs kijelző ⇨ 124.

A gépkocsi személyre szabása ⇨ 129.

A beállítások a használt távvezérlős vagy elektronikus kulcsra menthetők ⇨ 25.

Gyermekbiztonsági zárak

⚠ Figyelmeztetés

Mindig használja a gyermekbiztonsági zárakat, ha gyermekek utaznak a hátsó üléseken.

Kulcs vagy megfelelő csavarhúzó segítségével fordítsa el a hátsó ajtóban lévő gyermekbiztonsági zárat vízszintes helyzetbe. Ekkor az ajtó belülről nem nyitható.
Kikapcsoláshoz fordítsa a gyermekbiztonsági zárat függőleges helyzetbe.

Ajtók

Csomagtér

Csomagtérajtó

Nyitás

5-ajtós ferdehátú, Sports Tourer, Country Tourer

A zár kinyitása után, nyomja meg a csomagtérajtó díszléce alatt lévő gombot, és kézzel nyissa fel a csomagtérajtót.

4 ajtós lépcsőshátú

Nyomja a rádiófrekvenciás távirányító lehetőségét, amíg a csomagtérajtó automatikusan kinyílik, vagy a zár nyitása után nyomja meg a csomagtérajtó díszléce alatt lévő gombot.

Központi zár ⇨ 25.

Zárás

Használja a belső fogantyút.

Becsukás közben ne húzza meg a díszléc alatt lévő gombot, mivel az újra kinyitná a zárat.

Központi zár ⇨ 25.

Elektromos csomagtérajtó

⚠ Figyelmeztetés

Legyen körültekintő, amikor az elektromos csomagtérajtót működteti. Fennáll a sérülés veszélye, különösen gyermekek esetében.

Működtetés közben éberen figyelje a mozgó csomagtérajtót. Biztosítsa, hogy működtetés közben semmi ne szoruljon be, és senki se álljon a mozgás útjában.

Az elektromos csomagtérajtó a következő eszközökkel működtethető:

- Nyomja meg a rádiófrekvenciás távirányító gombját.
- A vezető oldali ajtópanelben lévő kapcsoló.
- Az érintőlapos kapcsoló és a a csomagtérajtóban.

Automata sebességváltóval felszerelt gépkocsik esetén a csomagtérajtó csak a gépkocsi álló helyzetében és az automata sebességváltó **P** állásában működtethető.

Az elektromos csomagtérajtó működése közben villognak a hátsó lámpák, és egy hangjelzés is hallható.

Megjegyzés

Az elektromos csomagtérajtó működtetése nem hat a központi zárra. A csomagtérajtó távirányítóval való kinyitásához nem szükséges kinyitni a gépkocsi zárjait. Az érintőkapcsolóval vagy a vezetőoldali ajtóban lévő kapcsolóval történő működtetéshez először nyissa ki a gépkocsi zárjait. Becsukás után zárja be a gépkocsit.

Központi zár ⇨ 25.

Működtetés a rádiófrekvenciás távirányítóval

Nyomja meg, és tartsa nyomva a lehetőséget, amíg a csomagtérajtó elkezd kinyílni vagy becsukódni.

Működtetés a vezetőoldali ajtóban lévő kapcsolóval

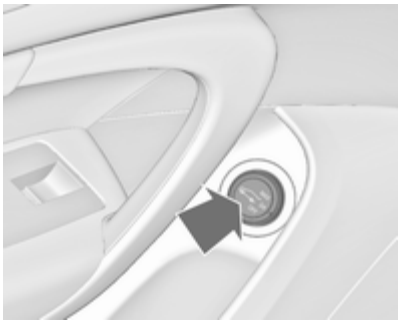

Nyomja meg, és tartsa nyomva a gombot, amíg a csomagtérajtó elkezd kinyílni vagy becsukódni.

Működtetés a csomagtérajtóban lévő kapcsolókkal

A csomagtérajtó kinyitásához nyomja a díszléc alatti érintőlapot, amíg a csomagtérajtó mozogni nem kezd.

A záráshoz nyomja meg a nyitott csomagtérajtóban lévő lehetőséget, amíg a csomagtérajtó mozogni nem kezd.

A mozgás megállítása vagy irányának megváltoztatása

Ha megnyomja a lehetőséget a rádiófrekvenciás távirányítón vagy a lehetőséget a csomagtérajtón, vagy megnyomja az érintőlapos kapcsolót, miközben a csomagtérajtó mozog, akkor a csomagtérajtó megáll a pillanatnyi helyzetében. A vagy lehetőség ismételt megnyomására megváltozik a mozgás iránya.

Üzemmódok

Az elektromos csomagtérajtó háromféle üzemmódban tud működni, amelyeket a vezetőoldali kapcsolóval lehet kiválasztani. Az üzemmód megváltoztatásához, forgassa a kapcsolót:

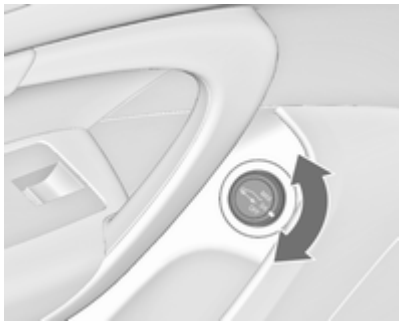

- Normál üzemmód **MAX**: Az elektromos csomagtérajtó a teljes magasságig felnyílik.
- Köztes üzemmód **3/4**: Az elektromos csomagtérajtó korlátozott magasságig nyílik fel, amelynek mértéke beállítható.
- **Off** üzemmód: A csomagtérajtó csak kézzel működtethető.

A korlátozott nyitási magasság beállítása köztes üzemmódban

1. Fordítsa az üzemmódkapcsolót **3/4** állásba.
2. Nyissa ki az elektromos csomagtérajtót bármelyik kapcsolóval.
3. A kívánt magasság elérésekor állítsa meg a csomagtérajtó mozgását bármelyik működtető kapcsoló megnyomásával. Szükség esetén kézzel igazítsa a megállított csomagtérajtót a kívánt pozícióba.

4. Nyomja meg és tartsa nyomva a nyitott csomagtérajtó belsején lévő gombot 3 másodpercig.

Megjegyzés
A nyitási magasság programozását egyenes talajon kell végrehajtani.

Egy hangjelzés jelzi, hogy az új beállítás és a külső hátsó lámpák felvillannak, ha a csomagtérajtó 30°-os nyitási szög alatt van.

Ha a vezetőoldali ajtóban lévő kapcsolót köztes üzemmód **3/4** állásba forgatja, az elektromos csomagtérajtó kinyitáskor az újonnan beállított magasságnál megáll.

A csomagtérajtó csak akkor marad nyitva, ha a nyílás nagyobb egy minimális értéknél (minimális nyílásszög 30°-tól). A nyitási magasságot nem lehet ennél alacsonyabb állásra beprogramozni.

Biztonsági funkció
Ha az elektromos csomagtérajtó akadályt érzékel nyitás vagy zárás közben, akkor automatikusan megáll, és az ellenkező irányba mozdul kissé. Egy mozgási fázisban történő többszöri akadályérzékelés kikapcsolja az elektromos mozgatás funkciót. Ebben az esetben a csomagtérajtót kézzel csukja be, illetve nyitja ki.

Az elektromos csomagtérajtó oldalsó élein becsípődés-érzékelők vannak elhelyezve. Ha az érzékelők tárgyakat észlelnek a csomagtérajtó és a karosszéria között, a csomagtérajtó kinyílik, amíg újra nem működtetik, illetve kézzel be nem csukják.

A biztonsági funkcióra figyelmeztető hangjelzés utal.

A megfelelő elektromos működtetés folytatása előtt távolítsa el az útban lévő tárgyakat.

Ha a jármű gyári vonóhoroggal van felszerelve és egy utánfutó elektromos kábele csatlakoztatva van a járműhöz, akkor az elektromos csomagtérajtó csak az érintőkapcsolóval nyitható ki és csak a nyitott csomagtérajtóban lévő lehetőséggel csukható be.
Győződjön meg róla, hogy nincsenek akadályok a mozgási tartományon belül.

Általános tanácsok a csomagtérajtó működtetéséhez

⚠ Veszély

Ne közlekedjen nyitott vagy kissé nyitott csomagtérajtóval, pl. nagyméretű tárgyak szállítása esetén, mivel olyan mérgező kipufogógázok kerülhetnek az utastérbe, melyeket sem látni,

sem érezni nem lehet. Ez eszméletvesztést és akár halált is okozhat.

Figyelem!

A csomagtérajtó nyitása előtt, a csomagtérajtó sérülésének elkerülésére, ellenőrizze, nincs-e valami akadály, például a garázsajtó, fejmagasság felett. Mindig ellenőrizze a csomagtartó feletti és mögötti mozgásteret.

Megjegyzés
Elektromos csomagtérajtó: Ha a nyitott csomagtérajtó emelői elvesztik a nyomást, akkor a csomagtérajtó kissé leesik, majd megállítja a rendszer. Ezután a csomagtérajtó elektromos működéssel kinyílik és lecsukódik. Eközben a hátsó lámpák villognak és hangjelzés hallható. A becsukódást követően a csomagtérajtó nem működtethető, amíg meg nem javítják egy szervizben.

Megjegyzés
Az elektromos csomagtérajtó a járműakkumulátor alacsony feszültsége esetén nem működik. Ebben az esetben a csomagtérajtó még manuálisan sem működtethető.

Megjegyzés
Kikapcsolt elektromos csomagtérajtó esetén, ha minden ajtózár ki van nyitva, akkor a csomagtérajtó csak kézzel működtethető. Ebben az esetbe,n a csomagtérajtó kézzel történő zárásához jelentősen nagyobb erőkifejtésre van szükség.

Megjegyzés
Bizonyos nehéz tartozékok csomagtérajtóra való felszerelése után előfordulhat, hogy a csomagtérajtó nem áll meg nyitott helyzetben.

Gépkocsivédelem

Kettős reteszelésű zárrendszer

⚠ Figyelmeztetés

Ne kapcsolja be a rendszert, ha emberek tartózkodnak a gépkocsiban! Az ajtók ugyanis ilyenkor belülről sem nyithatók.

A rendszer minden ajtót reteszel. Az összes ajtónak csukva kell lennie és az elektronikus kulcs nem maradhat a járműben. Különben a rendszer nem aktiválható.

Amennyiben a gyújtás be volt kapcsolva, a kettős reteszelésű zárrendszer használatához először nyissa ki, majd csukja vissza a vezetőoldali ajtót.

A kettős reteszelésű zárrendszert a gépkocsi zárjainak kinyitása kapcsolja ki. Ez az utastér központi zárógombjával nem lehetséges.

Bekapcsolás

Rádiófrekvenciás távirányító vagy elektronikus kulcs: nyomja meg a gombot 5 másodpercen belül kétszer.

Riasztóberendezés

A riasztóberendezés magába foglalja a kettős reteszelésű zárrendszert és azzal egyszerre működik.

Felügyeli:

- ajtók, csomagtérajtó, motorháztető
- utastér a hozzá kapcsolódó csomagtérrel együtt
- a jármű dőlése, például ha azt megemelték
- gyújtás

Bekapcsolás

Az összes ajtónak csukva kell lennie és az elektronikus kulcs nem maradhat a járműben. Különben a rendszer nem aktiválható.

- Rádiófrekvenciás távirányító: önmagától aktiválódik 30 másodperccel a jármű gombbal történő bezárása után.
- Elektronikus kulcsrendszer: önmagától aktiválódik 30 másodperccel a jármű valamelyik külső ajtókilincs megnyomásával történő bezárását követően.

- Rádiófrekvenciás távirányító vagy elektronikus kulcs: közvetlenül a gomb 5 másodpercen belüli kétszeri megnyomásával.
- Elektronikus kulcsrendszer a passzív zárás engedélyezett állapotában: röviden aktiválódik a passzív zárás megtörténtét követően.

Megjegyzés

A beltéren végzett változtatások, mint például üléshuzatok használata, valamint a nyitott ablakok vagy napfénytető zavarhatja az utastérfigyelést.

Bekapcsolás az utastér és a gépkocsi dőlésének figyelése nélkül

Ha a gépkocsiban állatokat hagy, kapcsolja ki az utastér és a gépkocsi dőlésének figyelését, mivel az erős ultrahangos jelek vagy a mozgás beindíthatja a riasztót. Akkor is kapcsolja ki, ha a gépkocsit kompon vagy vonaton szállítják.

1. Zárja be a csomagtérajtót, a motorháztetőt, az ablakokat és a napfénytetőt.
2. Nyomja meg a lehetőséget. A gombban lévő LED legfeljebb 10 percig világít.
3. Csukja be az ajtókat.
4. Kapcsolja be a riasztóberendezést.

Az állapotra vonatkozó üzenet kijelzésre kerül a vezető információs központban.

Állapotjelző LED

Az állapotjelző LED a műszerfal tetején lévő érzékelőbe van beépítve.

Állapotjelzés a riasztóberendezés bekapcsolása utáni első 30 másodpercben:

A LED világít	= teszt, bekapcsolás-késleltetés
A LED gyorsan villog	= az ajtók, a csomagtérajtó vagy a motorháztető nincs teljesen becsukva, vagy rendszerhiba

Állapotjelzés a rendszer élesedése után:

A LED lassan villog	= a rendszer élesítve

Meghibásodás esetén kérjen segítséget egy szerviztől.

Kikapcsolás

Rádiófrekvenciás távirányító: A jármű a lehetőség megnyomásával történő kinyitása kikapcsolja a riasztóberendezést.

Elektronikus kulcs: A jármű kinyitása valamelyik külső ajtókilincs gombjának megnyomásával kikapcsolja a riasztóberendezést.

A rendszer nem kapcsol ki, amikor kinyitja a vezetőajtót a kulccsal vagy az utastérben található központi zárógombbal.

Riasztás

Riasztáskor a riasztókürt hangjelzést ad, és ezzel együtt villognak a vészvillogók. A riasztások számát és időtartamát jogszabály határozza meg.

A riasztóberendezés csak a lehetőség vagy a kilincsen lévő kapcsoló megnyomásával (elektronikus kulcsrendszer) vagy a gyújtás bekapcsolásával kapcsolható ki.

A bekapcsolt riasztást, ha a vezető nem szakítja félbe, a vészvillogó jelzi. Amikor a járművet következő alkalommal rádiófrekvenciás távirányítóval kinyitják, a vészvillogó háromszor gyorsan felvillan. Ezen felül, a gyújtás bekapcsolása után figyelmeztető üzenet is megjelenik a vezető információs központban.

Tájékoztató üzenetek ⇨ 127.

Indításgátló

A gyújtáskapcsoló részét képező rendszer ellenőrzi, hogy a használt kulccsal megengedhető-e a gépkocsi indítása.

Az indításgátló rendszer automatikusan bekapcsol, ha eltávolítják a kulcsot a gyújtáskapcsolóból.

Ha az ellenőrzőlámpa bekapcsolt gyújtásnál villog, az a rendszer hibáját jelzi, a motor nem indítható el. Kapcsolja ki a gyújtást, és próbálja újra az indítást.

Ha az ellenőrzőlámpa tovább villog, kísérelje meg a motor indítását a pótkulccsal, és vegye fel a kapcsolatot egy szervizzel.

Megjegyzés

Az indításgátló nem zárja a gépkocsi ajtóit. Mindig zárja be a gépkocsit, mielőtt őrizetlenül hagyja, és kapcsolja be a riasztóberendezést ⇨ 25, ⇨ 37.

ellenőrzőlámpa ⇨ 115.

Külső visszapillantó tükrök

Konvex kialakítás

A domború külső tükrön van egy aszferikus terület, és csökkenti a holtsávot. A tükör alakja miatt a tárgyak kisebbnek látszanak, ami befolyásolja a távolságok megbecsülésének képességét.

Elektromos állítás

Válassza ki az adott külső tükröt a kezelőszerv bal oldali tükör **(L)** vagy jobb oldali tükör **(R)** állásba fordításával. Ezután a tükör állításához mozgassa a kapcsolót a megfelelő irányba.

● állásban egyik tükör sincs kiválasztva.

Behajtható tükrök

A gyalogosok védelme érdekében bizonyos nagyságú ütközés esetén a külső visszapillantó tükrök eredeti helyzetükből elfordulnak. A tükör házát megfogva, a tükör könnyedén visszafordítható eredeti helyzetébe.

Elektromos behajtás

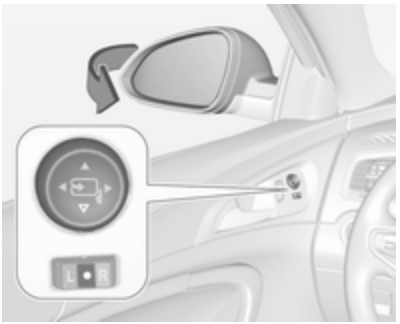

Kapcsolja a kezelőszervet ● állásba, majd nyomja meg a ▽ gombot. Mindkét külső tükör behajlik.

Nyomja le újra a kapcsolót - mindkét külső tükör visszaáll alaphelyzetbe.

Ha az egyik elektromosan behajtható tükröt kézzel állították vissza, akkor a kapcsoló lenyomására csak a másik tükör hajlik ki.

A tükrök behajtása távirányítóval

Ez a funkció csak akkor áll rendelkezésre, ha az autó elektromos ülésmemóriával van felszerelve.

Nyomja meg újra az 🔒 lehetőséget a zárást követően egy másodpercre a tükrök behajtásához.

Nyomja meg újra az 🔓 gombot a nyitást követően egy másodpercre a tükrök kihajtásához.

A három másodperces megnyomás működésbe hozza az ablakokat. Elektromos ablakemelők ⇨ 43. Napfénytető ⇨ 46.

Ha a tükröket a vezetőoldali ajtóban lévő kapcsolóval hajtották be, akkor a 🔓 gomb megnyomására nem hajlanak ki.

Ez a funkció a jármű személyre szabásában kapcsolható be vagy ki.

Válassza ki a vonatkozó beállítást a **Beállítások**, ➧ **Jármű** menüben a színes információs kijelzőn.

Színes információs kijelző ⇨ 124.

A gépkocsi személyre szabása ⇨ 129.

A beállítások automatikusan tárolódnak a használatban lévő kulcshoz ⇨ 25.

Fűthető tükrök

A működtetéshez nyomja meg a ⛆ gombot.

A gombon található LED jelzi a bekapcsolást.

A fűtés csak járó motornál működik és rövid idő elteltével automatikusan kikapcsol.

Automatikusan elsötétülő

A hátul haladó járművek vakítása éjszaka a külső tükrök elsötétedésével automatikusan csökken.

Parkolássegítő rendszer

A beállítás memóriával rendelkező tükrök esetében a parkolás megkönnyítése érdekében a hátrameneti fokozat kapcsolásakor az utas oldali külső tükör automatikusan a hátsó kerékre irányul, kivéve utánfutó vontatásakor.

Pozíció memória ⇨ 53.

Ez a funkció be- vagy kikapcsolható a **Beállítások** menüben az információs kijelzőn. A gépkocsi személyre szabása ⇨ 129.

Belső visszapillantó tükör

Kézzel elsötétíthető

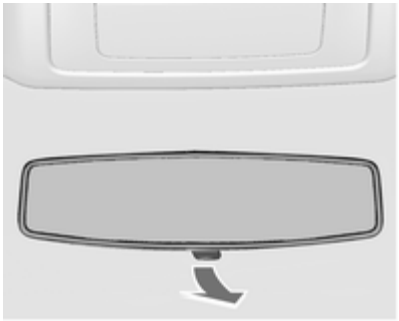

A vakítás csökkentése érdekében fordítsa el a tükörház alsó részén található kart.

Automatikusan elsötétülő

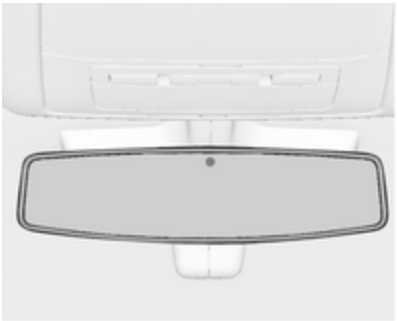

A hátul haladó járművek vakítása éjszaka a belső tükör elsötétedésével automatikusan csökken.

Ablakok

Szélvédő

Hővisszaverő szélvédő

A hővisszaverő szélvédő a napsugárzást visszaverő bevonattal rendelkezik. Az adatjelek, például fizetőállomások jelei is visszaverődhetnek.

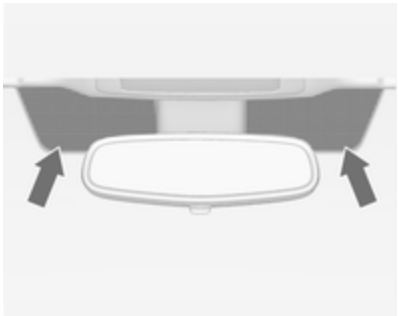

A szélvédőn jelölt területet nincs felületkezelve. Az elektronikus adatrögzítésre és a díjfizetésre szolgáló eszközöket ezeken a területeken kell elhelyezni. Ellenkező esetben adatrögzítési hiba következhet be.

Szélvédő matricák

Ne ragasszon matricákat, például pályamatricát vagy hasonlót a szélvédőn a belső visszapillantó tükör területére. Ez ugyanis korlátozhatja az érzékelő észlelési zónáját és a tükörburkolatban lévő kamera látómezejét.

Kézi ablakemelő

A hátsó ajtó ablakai kézi úton az ablaktekerő karok segítségével nyithatók ki és zárhatók be.

Elektromos ablakemelők

⚠ Figyelmeztetés

Az elektromos ablakemelők működtetése során különös elővigyázatossággal járjon el. Fennáll a sérülés veszélye, különösen gyermekek esetében.

Ha gyermekek vannak a hátsó ülésen, kapcsolja be az elektromos ablakemelők gyermekbiztonsági funkcióját.

Fokozottan figyeljen az ablakok zárásakor. Bizonyosodjon meg róla, hogy semmit sem szorítanak be mozgásuk közben.

A gyújtás **tartozék-tápellátás** vagy **gyújtás bekapcsolva** helyzetében működik ⇨ 163, ⇨ 164.

Fenntartott tápellátás ki ⇨ 165.

Az adott ablak kinyitásához nyomja meg, bezárásához húzza meg a megfelelő kapcsolót.

Az első ellenállási pontig enyhén megnyomva vagy meghúzva: az ablak a kapcsoló működtetésének idejéig lefelé, illetve felfelé mozog.

A második ellenállási pontig erősen megnyomva vagy meghúzva, majd elengedve: az ablak - biztonsági funkció engedélyezésével - automatikusan fel- vagy lehúzódik. A mozgás megállításához működtesse még egyszer a kapcsolót ugyanabba az irányba.

Az elektromos ablakok körülbelül 10 percig működtethetők a gyújtáskapcsoló kikapcsolását követően vagy a vezetőajtó kinyitásáig.

Biztonsági funkció

Ha az automatikus zárás közben az ablaküveg ellenállásba ütközik az ablaknyílás felső felében, akkor az ablaküveg azonnal megáll, és újra kinyílik.

A biztonsági funkció kiiktatása

Amennyiben zúzmara vagy hasonló miatt nehézségekbe ütközik a zárás, kapcsolja be a gyújtást, majd húzza a kapcsolót az első ütközésig, és tartsa ott. Az ablak a biztonsági funkció engedélyezése nélkül felhúzódik. A mozgás megállításához engedje el a kapcsolót.

Gyermekbiztonsági rendszer a hátsó ablakokhoz

A hátsó elektromos ablakemelők működésének letiltásához nyomja meg a gombot, a LED világít. A visszakapcsoláshoz nyomja meg ismét a kapcsolót.

Kényelmi működtetés a távvezérlővel

Az első ablakok vagy az összes ablak működtethető távolról, az autón kívülről.

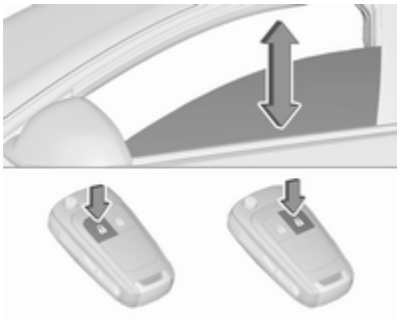

Nyomja meg újra a lehetőséget három másodpercre a nyitást követően: az összes ablak kinyílik.

Nyomja meg újra a gombot három másodpercre a zárást követően: az összes ablak becsukódik.

Nyomja meg bármelyik gombot az ablak mozgásának megállításához.

A tükrök behajtása ⇨ 40.

A napfénytető zárása ⇨ 46.

Megerősítés

Az ablakok nyitásának vagy zárásának befejezését a vészvillogók felvillanása erősíti meg.

Túlterhelés

Amennyiben az ablakokat rövid időközönként gyakran működtetik, az ablakemelők egy ideig letiltásra kerülnek.

Az elektromos ablakemelők kalibrálása

Ha az ablakok nem zárhatók be automatikusan (például az akkumulátor lecsatlakoztatása után), figyelmeztető üzenet jelenik meg a vezető információs központban.

Tájékoztató üzenetek ⇨ 127.

Aktiválja az ablakmozgató elektronikát az egyes ablakoknál az alábbiak szerint:

1. Csukja be az ajtókat.
2. Kapcsolja be a gyújtást.
3. Húzza a kapcsolót a második ütközésig, amíg az ablakok be nem záródnak, majd tartsa húzva további 4 másodpercig.
4. Nyomja a kapcsolót a második ütközésig, amíg az ablak el nem kezd automatikusan lefelé mozogni.
5. Ismételje meg mindegyik ablaknál.

Hátsó ablakfűtés

A működtetéshez nyomja meg a gombot.

A gombon található LED jelzi a bekapcsolást.

A fűtés csak járó motornál működik és rövid idő elteltével automatikusan kikapcsol.

Napellenzők

A vakítás megelőzése érdekében a napellenzők lehajthatóak, vagy kihajthatók oldalra.

Ha a napellenzőben beépített tükör van, a tükör fedelének vezetés közben zárva kell lennie.

Sötétítőrolók

A hátsó ülésekre eső napsugárzás csökkentéséhez a fogantyúnál fogva húzza fel a sötétítőrolót és felül akassza be az ajtókeretbe.

Tető

Napfénytető

⚠ Figyelmeztetés

A napfénytető működtetése során különös elővigyázatossággal járjon el. Fennáll a sérülés veszélye, különösen gyermekek esetében.

Működtetésük közben fokozottan figyeljen a mozgó alkatrészekre. Bizonyosodjon meg róla, hogy semmit sem szorítanak be mozgásuk közben.

A gyújtás **tartozék-tápellátás** vagy **gyújtás bekapcsolva** helyzetében működik ⇨ 163, ⇨ 164.

Fenntartott tápellátás ki ⇨ 165.

Napfénytető, 5 ajtós ferdehátú/ 4 ajtós lépcsőshátú

Nyitás illetve zárás

Az első ellenállási pontig a illetve kapcsolót enyhén megnyomva: a napfénytető - biztonsági funkció engedélyezésével - a kapcsoló működtetésének idejéig nyílik, illetve záródik.

A második ellenállási pontig a illetve kapcsolót erősen megnyomva, majd elengedve: a napfénytető - biztonsági funkció engedélyezésével - automatikusan

kinyílik, illetve bezáródik. A mozgás megállításához működtesse még egyszer a kapcsolót.

Emelés illetve zárás

Nyomja meg a ⌓ vagy ⌓ kapcsolót: a napfénytető - biztonsági funkció engedélyezésével - automatikusan felemelkedik, illetve bezáródik.

Ha a napfénytető fel van emelve, egy lépésben kinyitható a ⌓ kapcsoló nyomásával.

Sötétítőroló

A sötétítőroló kézi működtetésű.

Csúsztatva zárja be illetve nyissa ki a sötétítőrolót. Nyitott napfénytetőnél a sötétítőroló mindig nyitva van.

Panorámatető, Sports Tourer/ Country Tourer

Nyitás

A ⌓ kapcsolót kissé megnyomva első ellenállási pontig: a napfénytető spoiler helyzetbe nyílik.

A ⌓ kapcsolót a második ellenállási pontig erősen megnyomva, majd elengedve: a napfénytető - biztonsági funkció engedélyezésével - automatikusan kinyílik. A mozgás megállításához működtesse még egyszer a kapcsolót.

Zárás

A ⌓ kapcsolót az első ellenállási pontig enyhén megnyomva: a napfénytető - biztonsági funkció engedélyezésével - a kapcsoló működtetésének idejéig, teljesen nyitott vagy spoiler állásból záródik.

A ⌓ kapcsolót a második ellenállási pontig erősen megnyomva, majd elengedve: a napfénytető - biztonsági funkció engedélyezésével - automatikusan teljesen bezáródik. A mozgás megállításához működtesse még egyszer a kapcsolót.

Sötétítőroló

A sötétítőroló elektromos működtetésű.

Zárja be vagy nyissa ki a napellenzőt a ⊟ vagy ⊞ megnyomásával.

Általános tanácsok

Biztonsági funkció
Ha a napfénytető vagy a sötétítőroló ellenállást érzékel automatikus zárás közben, azonnal megáll, és újra kinyílik.

A biztonsági funkció kiiktatása
Befagyás vagy hasonló ok miatt felmerülő zárási nehézségek esetén, tartsa nyomva a ⌓ kapcsolót a második ütközési pontig. A napfénytető a biztonsági funkció engedélyezése nélkül bezáródik. A mozgás megállításához engedje el a kapcsolót.

Kényelmi zárás a távvezérlővel
A napfénytető távolról, a gépkocsin kívülről is bezárható.

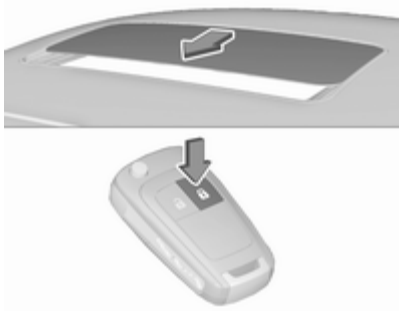

A napfénytető becsukásához nyomja meg, és tartsa nyomva a ⊡ lehetőséget.

A mozgás megállításához engedje el a gombot.

Inicializálás áramkimaradás után
Tápellátási meghibásodás után lehetséges, hogy a tolótető csak korlátozott mértékben működtethető. Inicializáltassa a rendszert egy szervizben.

Ülések, biztonsági rendszerek

Fejtámlák 49
Első ülések 51
Hátsó ülések 58
Biztonsági övek 58
Légzsákrendszer 62
Gyermekülések 68

Fejtámlák

A fejtámla helyzete

⚠ Figyelmeztetés

Csak a megfelelő helyzetbe beállított fejtámlával közlekedjen.

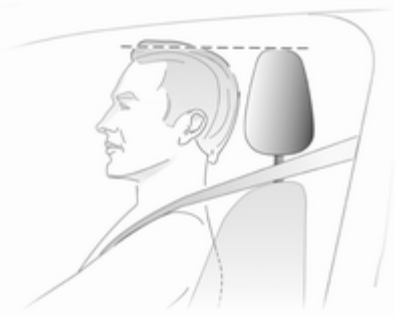

A fejtámla felső szélének a fej felső részénél kell lennie. Ha nagyon magas utasok esetén ez nem lehetséges, akkor állítsa a fejtámlát a legfelső pozícióba, alacsony utasok esetében pedig a legalsó helyzetbe.

Beállítás

Fejtámlák az első üléseken

Magasságállítás

Nyomja meg a kioldógombot, állítsa be a magasságot, majd rögzítse.

Hosszanti beállítás

Húzza lassan előre a fejtámla alapját. Különböző helyzetekben bereteszelődik.

A leghátsó helyzetbe való visszatérítéshez nyomja teljesen előre, majd engedje el.

Fejtámlák a hátsó üléseken

Magasságállítás

Húzza felfelé a fejtámaszt, és hagyja bereteszelődni. A lefelé mozgatáshoz, nyomja meg a gombot a kioldáshoz, majd nyomja lefelé a fejtámlát.

Aktív fejtámla

Hátulról érkező ütközés esetén az aktív fejtámlák első része enyhén előremozdul. Így a fejtámla megtámasztja a fejet, és csökkenti az ostorcsapáshatásból eredő sérülések veszélyét.

Megjegyzés

Jóváhagyott tartozékok csak akkor csatlakoztathatók, ha az ülés nem foglalt.

Első ülések

Üléshelyzet

⚠ Figyelmeztetés

Csak megfelelően beállított üléssel közlekedjen.

- Üljön csípőjével a háttámlához annyira közel, amennyire lehet. Állítsa be az ülés és a pedálok közötti távolságot úgy, hogy a pedálok lenyomásakor lábai enyhén behajlítva legyenek. Az első utasülést tolja hátra, amennyire csak lehet.
- Üljön vállaival a háttámlához annyira közel, amennyire lehet. A háttámlát állítsa be úgy, hogy enyhén behajlított karokkal könnyen elérje a kormánykereket. A kormánykerék forgatása közben vállai végig maradjanak a háttámlának támaszkodva. A háttámlát ne döntse túlzottan hátra. A javasolt legnagyobb döntési szög kb. 25°.
- Állítsa be a kormánykereket ⇨ 90.
- Állítsa be az ülésmagasságot úgy, hogy minden irányban tisztán kilásson, és a műszerfalat is le tudja olvasni. Feje és a tetőkeret között maradjon legalább egy kézfejnyi távolság. Combjai lazán támaszkodjanak az ülésre anélkül, hogy belenyomódnának.
- Állítsa be a fejtámlát ⇨ 49.
- Állítsa be a biztonsági öv magasságát ⇨ 59.
- Állítsa be a combtámaszt úgy, hogy térdhajlata és az ülés széle között kb. kétujjnyi távolság legyen.
- Állítsa be a deréktámaszt úgy, hogy az gerincének természetes vonalát kövesse.

Az ülések beállítása

⚠ Veszély

Ne üljön a kormányhoz 25 cm-nél közelebb, hogy lehetővé tegye a légzsák biztonságos működésbe lépését.

⚠ Figyelmeztetés

Az üléseket soha ne állítsa menet közben, mert ellenőrizhetetlenül elmozdulhatnak.

Az ülés hosszanti beállítása

Húzza felfelé a kart, mozdítsa el az ülést, majd engedje el a kart. Próbálja az ülést hátra és előre mozgatni, hogy meggyőződjön arról, hogy az ülés rögzül-e a helyén.

Háttámlák

Húzza meg a kart, állítsa be a dőlést és engedje el a kart. Hallható kattanással rögzítse a háttámlát.

Ülésmagasság

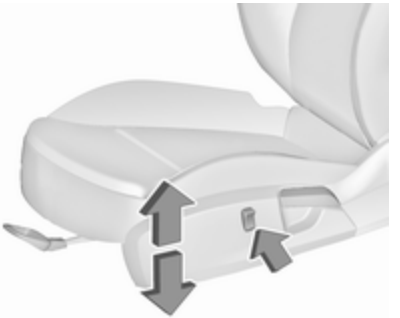

Nyomja meg a kapcsolót

felül = ülés magasabbra
alul = ülés alacsonyabbra

Az ülés dőlése

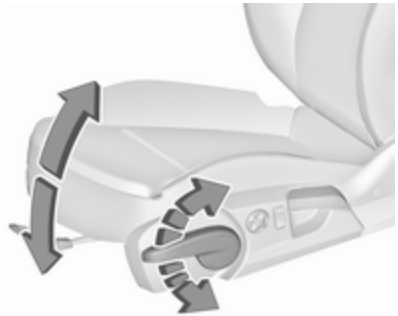

A kar mozgatásának iránya

fel = eleje felfelé
le = eleje lefelé

Deréktámasz

A négyállású kapcsoló segítségével állítsa be a deréktámaszt egyéni igényének megfelelően.

A deréktámasz mozgatása felfelé vagy lefelé:nyomja a kapcsolót felfelé vagy lefelé.

A deréktámasz méretének növelése vagy csökkentése:nyomja a kapcsolót előre vagy hátra.

Állítható combtámasz

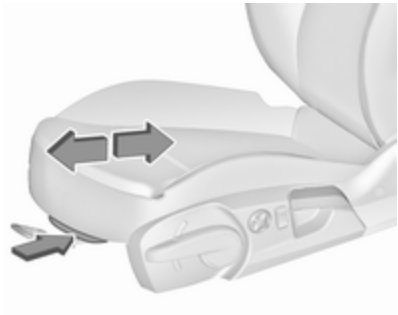

Húzza meg a kart, és csúsztassa el a combtámaszt.

Elektromos ülésállítás

⚠ Figyelmeztetés

Az elektromosan állítható ülések működtetése közben legyen óvatos. Fennáll a sérülés

veszélye, különösen gyerekek esetében. Tárgyak beszorulhatnak.

Fokozottan figyeljen az ülésekre, amikor állatja azokat. A gépkocsi utasait ennek megfelelően tájékoztassa.

Az ülés hosszanti beállítása

Mozgassa a kapcsoló elejét előre/hátra.

Ülésmagasság

Mozgassa a kapcsolót felfelé/lefelé.

Az ülés dőlése

Mozgassa a kapcsoló első részét felfelé/lefelé.

Háttámlák

Fordítsa a kapcsolót előre/hátra.

Deréktámasz

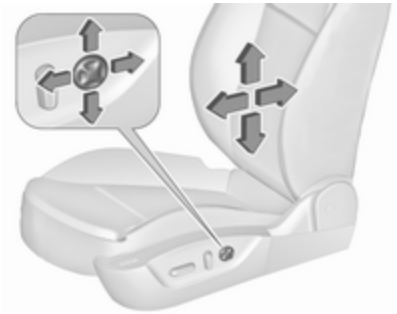

A négyállású kapcsoló segítségével állítsa be a deréktámaszt egyéni igényének megfelelően.

A deréktámasz mozgatása felfelé vagy lefelé:nyomja a kapcsolót felfelé vagy lefelé.

A deréktámasz méretének növelése vagy csökkentése:nyomja a kapcsolót előre vagy hátra.

Állítható combtámasz

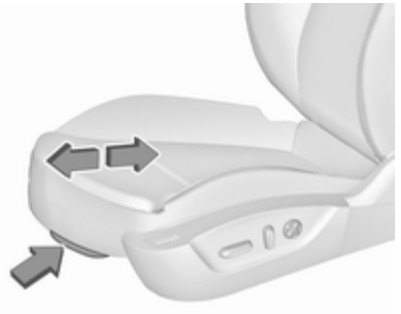

Húzza meg a kart, és csúsztassa el a combtámaszt.

Az elektromos ülésállítás és a külső tükrök memória funkciója

Két különböző vezető oldali ülés- és külső visszapillantó tükör beállítás tárolható.

Eltárolt beállítások ⇨ 25, A gépkocsi személyre szabása ⇨ 129.

Memória pozíciók eltárolása az 1 és 2 gombbal

- Állítsa be a vezetőülést, majd a külső visszapillantó tükröket a kívánt állásba.
- Nyomja meg, és tartsa nyomva egyszerre a **MEM** és **1** lehetőséget, amíg meg nem szólal egy hangjelzés.
- Ismételje meg a lépéseket egy második vezető számára a **2** lehetőség használatával.

Memóriahelyzetek visszahívása
A tárolt ülés- és külső visszapillantó tükör beállítások eléréséig nyomja meg és tartsa nyomva az **1** vagy **2** gombot. Ha elengedi a gombot az ülés mozgása közben, azzal törli a helyzet előhívását.

Pozíciók eltárolása távvezérlővel
Az aktuális vezetőülés és külső visszapillantó tükör pozíciókat a rádiófrekvenciás távirányító kulcs automatikusan eltárolja minden alkalommal, amikor lekapcsolja a gyújtást. Ezek az eltárolt pozíciók függetlenek a **1** vagy **2** gombbal eltárolt memória pozícióktól, lásd feljebb.

A tárolt pozíciók automatikusan visszaállnak, ha a vezetőajtó kireteszelését és nyitását a betanított rádiófrekvenciás vezérlőkulccsal végzik. Ha az ajtó már nyitva van, akkor a visszaállítás aktiválásához nyomja meg a távvezérlőn a lehetőséget.

A visszaállítási mozgás megállításához nyomja meg az egyik memóriagombot, elektromos ablakállító vagy elektromos ülésállító gombot.

Ez a funkció a jármű személyre szabásában kapcsolható be vagy ki.

Válassza ki a vonatkozó beállítást a **Beállítások**, ➧ **Jármű** menüben a színes információs kijelzőn.

Színes információs kijelző ⇨ 124.

A gépkocsi személyre szabása ⇨ 129.

Könnyű kiszállás funkció
A gépjárműből való kényelmes kiszállás érdekében, ha a gépjármű áll, az elektromosan állítható vezetőülés hátracsúszik. A működtetéshez kapcsolja ki a gyújtást, vegye ki a kulcsot a gyújtáskapcsolóból és nyissa ki a vezető oldali ajtót. Ha az ajtó már nyitva van, a visszaállítás aktiválásához kapcsolja ki a gyújtást.

A visszaállítási mozgás megállításához nyomja meg az egyik memóriagombot vagy az elektromos ülésállító gombot.

Ez a funkció a jármű személyre szabásában kapcsolható be vagy ki.

Válassza ki a vonatkozó beállítást a **Beállítások**, ➧ **Jármű** menüben a színes információs kijelzőn.

Színes információs kijelző ⇨ 124.

A gépkocsi személyre szabása ⇨ 129.

Biztonsági funkció
Ha a vezetőülés mozgás közben ellenállást észlel, a visszaállítás leállhat. Az akadály eltávolítása után nyomja meg és tartsa nyomva két másodpercig a megfelelő memóriatétel üléshelyzet gombját. Próbálja meg ismét visszaállítani a memória helyzetet. Ha a visszahívás nem működik, akkor vegye fel a kapcsolatot egy szervizzel.

Túlterhelés
Ha az ülésállítás elektromosan túlterhelődik, az elektromos ellátás rövid időre automatikusan megszakad.

Megjegyzés
Olyan baleset után, melyben a légzsákok felfúvódtak, minden helyzetállító gomb eltárolt beállításai kikapcsolódnak.

Kartámasz

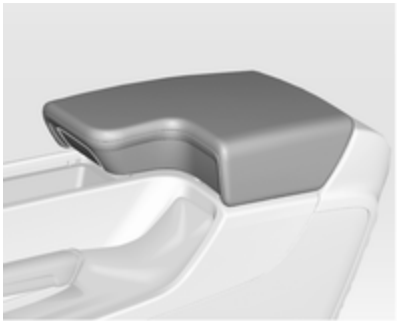

Nyomja meg a gombot és hajtsa fel a kartámaszt. A kartámasz alatt tárolórekesz található.

Külső eszközök, lásd infotainment rendszer kézikönyve.

Fűtés

Az adott üléshez tartozó gomb egyszeri vagy többszöri megnyomásával állítsa be a kívánt fűtésszintet. A gombban lévő ellenőrzőlámpa jelzi a beállítást.

Érzékeny bőrű utasok számára nem ajánlott az ülésfűtést a legmagasabb fokozaton hosszabb ideig működtetni.

Az ülésfűtés csak járó motor mellett, Autostop során működik.

Stop-start rendszer ⇨ 167.

Szellőzés

Az adott üléshez tartozó lehetőség egyszeri vagy többszöri megnyomásával állítsa be a kívánt szellőzés-beállítást.

A gombban lévő ellenőrzőlámpa jelzi a beállítást.

Az ülésszellőzés csak járó motor mellett, Autostop során működik.

Stop-start rendszer ⇨ 167.

Hátsó ülések

Kartámasz

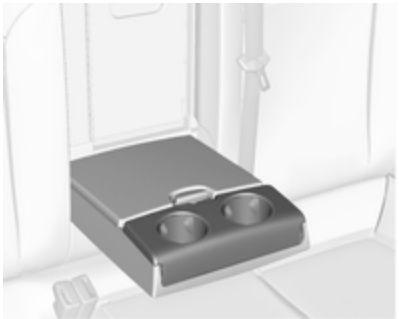

Hajtsa le a kartámaszt. A kartámasz pohártartókat és egy tárolórekeszt tartalmaz.

Biztonsági övek

A biztonsági övek a gépkocsi erős gyorsulásakor és lassulásakor reteszelődnek, hogy az utasokat ülő helyzetben tartsák. Így a sérülések veszélye jelentősen csökken.

⚠ Figyelmeztetés

Minden utazás előtt csatolja be a biztonsági övet.

A biztonsági övet nem viselő utasok baleset esetén veszélyeztetik saját maguk és utastársaik testi épségét.

A biztonsági övet úgy tervezték, hogy egyszerre csak egy személy használhassa. Biztonsági gyermekülések ⇨ 68.

Rendszeresen ellenőrizze a biztonságiöv-rendszer összes elemének épségét, tisztaságát és megfelelő működőképességét.

A sérült részeket cseréltesse ki. Baleset után cseréltesse ki az öveket és a működésbe lépett övfeszítőket egy szervizben.

Megjegyzés

Ügyeljen arra is, hogy a biztonsági övet cipővel vagy éles tárggyal ne sértse meg, vagy ne csípje be. Ne

engedje, hogy a felcsévélő szerkezetbe szennyeződés kerüljön.

Biztonsági öv emlékeztető

Mindegyik ülés rendelkezik egy biztonsági öv emlékeztetővel, amit az első ülésekre vonatkozóan a és a ² visszajelző, illetve a hátsó ülésekre vonatkozóan a szimbólum jelez a vezető információs központban ⇨ 108.

Överő-határoló

Ütközés esetén az övek fokozatos kiengedése csökkenti a testre jutó terhelés nagyságát.

Övfeszítők

Adott erősségű frontális és hátsó ütközés esetén az első ülések biztonsági övei megfeszülnek.

⚠ Figyelmeztetés

A szakszerűtlen beavatkozás (pl. az övek eltávolítása vagy beszerelése) működésbe hozhatja az övfeszítőket.

Az övfeszítők működésbe lépését az ellenőrzőlámpa folyamatos világítása jelzi ⇨ 109.

A működésbe lépett övfeszítőket cseréltesse ki egy szervizben. Az övfeszítők csak egyszer tudnak működésbe lépni.

Megjegyzés

Ne tartson vagy rögzítsen semmilyen tárgyat vagy tartozékot az övfeszítők működési tartományában. Ne végezzen semmilyen változtatást az övfeszítők elemein, mert ezzel érvényteleníti a gépkocsi típusbizonyítványát.

Hárompontos biztonsági övek

Becsatolás

Húzza ki az övet a feszítőszerkezetből, vezesse át a teste előtt csavarodás nélkül, és illessze be a zárnyelvet az övcsatba. Vezetés közben rendszeresen feszítse meg az övet az átlós ág meghúzásával.

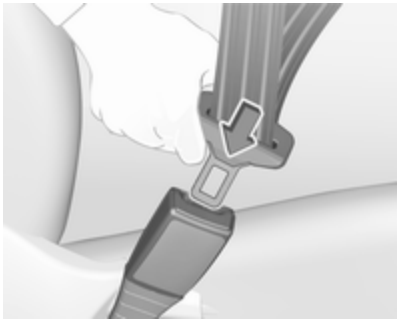

A laza vagy vastag ruházat akadályozza az öv megfelelő felfekvését. Ne helyezzen semmilyen tárgyat (pl. kézitáskát, mobiltelefont) a teste és az öv közé.

⚠ Figyelmeztetés

Az övnek nem szabad a ruhája zsebeiben lévő kemény vagy törékeny tárgyakon feküdnie.

Biztonsági öv emlékeztető , ² ⇨ 108.

Insignia OPC

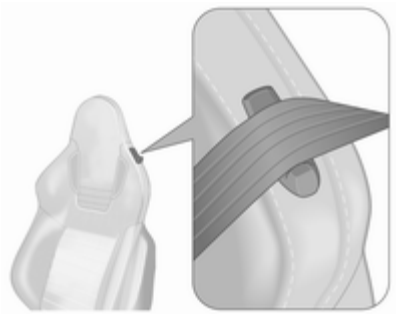

A biztonsági öv becsatolásakor vezesse át az övet a háttámlán lévő övvezetőn.

Magasságállítás

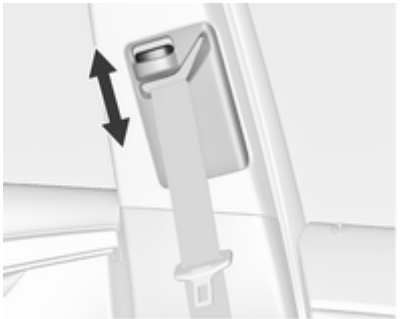

1. Kissé húzza ki az övet.
2. Tolja a magasságállítást felfelé vagy nyomja meg a gombot a kioldáshoz és nyomja a magasságállítást lefelé.

Állítsa be a magasságot úgy, hogy az öv a vállon át vezessen. Nem szabad a nyaknál vagy a felső karnál átvezetni.

Ne állítsa menet közben.

Eltávolítás

Az öv kioldásához nyomja meg az övcsaton lévő piros gombot.

Insignia OPC
Kioldás után vezesse át az övet a háttámlán lévő övvezetőn.

Biztonsági övek a hátsó üléseken

A hátsó középső ülés biztonsági öve csak akkor húzható ki a feszítőszerkezetből, ha a háttámla rögzítve van a hátsó helyzetben.

Biztonsági öv használata várandósság alatt

⚠ Figyelmeztetés

A medenceövet a lehető legalacsonyabban vezesse át a medence felett, hogy a hasat védje a megnyomódástól.

Légzsákrendszer

A légzsákrendszer a felszereltségtől függően több önálló rendszerből tevődik össze.

Működésbe lépésükkor a légzsákok pár ezredmásodperc alatt felfúvódnak. Olyan gyorsan fújódik fel és ereszt le, hogy az gyakran fel sem tűnik az ütközés során.

⚠ Figyelmeztetés

A szakszerűtlen beavatkozás a légzsákrendszer váratlan, robbanásszerű működésbe lépéséhez vezethet.

Megjegyzés

A légzsákrendszer és az övfeszítő vezérlő elektronikája a középkonzol környékén található. Ne helyezzen mágneses tárgyakat erre a területre.

Ne ragasszon semmit a légzsákok burkolatára, és ne fedje le semmilyen más anyaggal.

Minden légzsák csak egyszer lép működésbe. Cseréltesse ki a működésbe lépett légzsákokat egy szervizben. Továbbá szükség lehet a kormánykerék, a műszerfal, a belső borítások részei, ajtótömítések, fogantyúk és az ülések cseréjére is.

Ne végezzen semmilyen változtatást a légzsákrendszer elemein, mert ezzel érvényteleníti a gépkocsi típusbizonyítványát.

A légzsákok felfúvódásakor a távozó forró gázok égési sérülést okozhatnak.

A légzsákrendszerek ellenőrzőlámpája ⇨ 109.

Biztonsági gyermekülések légzsák rendszerrel ellátott első utasülésen

ECE R94.02-nek megfelelő figyelmeztetés:

EN: NEVER use a rearward-facing child restraint on a seat protected by an ACTIVE AIRBAG in front of it; DEATH or SERIOUS INJURY to the CHILD can occur.

DE: Nach hinten gerichtete Kindersitze NIEMALS auf einem Sitz verwenden, der durch einen davor befindlichen AKTIVEN AIRBAG geschützt ist, da dies den TOD oder SCHWERE VERLETZUNGEN DES KINDES zur Folge haben kann.

FR: NE JAMAIS utiliser un siège d'enfant orienté vers l'arrière sur un siège protégé par un COUSSIN GONFLABLE ACTIF placé devant lui,

sous peine d'infliger des BLESSURES GRAVES, voire MORTELLES à l'ENFANT.

ES: NUNCA utilice un sistema de retención infantil orientado hacia atrás en un asiento protegido por un AIRBAG FRONTAL ACTIVO. Peligro de MUERTE o LESIONES GRAVES para el NIÑO.

RU: ЗАПРЕЩАЕТСЯ устанавливать детское удерживающее устройство лицом назад на сиденье автомобиля, оборудованном фронтальной подушкой безопасности, если ПОДУШКА НЕ ОТКЛЮЧЕНА! Это может привести к СМЕРТИ или СЕРЬЕЗНЫМ ТРАВМАМ РЕБЕНКА.

NL: Gebruik NOOIT een achterwaarts gericht kinderzitje op een stoel met een ACTIEVE AIRBAG ervoor, om DODELIJK of ERNSTIG LETSEL van het KIND te voorkomen.

DA: Brug ALDRIG en bagudvendt autostol på et forsæde med AKTIV AIRBAG, BARNET kan komme i LIVSFARE eller komme ALVORLIGT TIL SKADE.

SV: Använd ALDRIG en bakåtvänd barnstol på ett säte som skyddas med en framförvarande AKTIV AIRBAG. DÖDSFALL eller ALLVARLIGA SKADOR kan drabba BARNET.

FI: ÄLÄ KOSKAAN sijoita taaksepäin suunnattua lasten turvaistuinta istuimelle, jonka edessä on AKTIIVINEN TURVATYYNY, LAPSI VOI KUOLLA tai VAMMAUTUA VAKAVASTI.

NO: Bakovervendt barnesikringsutstyr må ALDRI brukes på et sete med AKTIV KOLLISJONSPUTE foran, da det kan føre til at BARNET utsettes for LIVSFARE og fare for ALVORLIGE SKADER.

PT: NUNCA use um sistema de retenção para crianças voltado para trás num banco protegido com um AIRBAG ACTIVO na frente do mesmo, poderá ocorrer a PERDA DE VIDA ou FERIMENTOS GRAVES na CRIANÇA.

IT: Non usare mai un sistema di sicurezza per bambini rivolto all'indietro su un sedile protetto da AIRBAG ATTIVO di fronte ad esso: pericolo di MORTE o LESIONI GRAVI per il BAMBINO!

EL: ΠΟΤΕ μη χρησιμοποιείτε παιδικό κάθισμα ασφαλείας με φορά προς τα πίσω σε κάθισμα που προστατεύεται από μετωπικό ΕΝΕΡΓΟ ΑΕΡΟΣΑΚΟ, διότι το παιδί μπορεί να υποστεί ΘΑΝΑΣΙΜΟ ή ΣΟΒΑΡΟ ΤΡΑΥΜΑΤΙΣΜΟ.

PL: NIE WOLNO montować fotelika dziecięcego zwróconego tyłem do kierunku jazdy na fotelu, przed którym znajduje się WŁĄCZONA PODUSZKA POWIETRZNA. Niezastosowanie się do tego zalecenia może być przyczyną ŚMIERCI lub POWAŻNYCH OBRAŻEŃ u DZIECKA.

TR: Arkaya bakan bir çocuk emniyet sistemini KESİNLİKLE önünde bir AKTİF HAVA YASTIĞI ile korunmakta olan bir koltukta kullanmayınız. ÇOCUK ÖLEBİLİR veya AĞIR ŞEKİLDE YARALANABİLİR.

UK: НІКОЛИ не використовуйте систему безпеки для дітей, що встановлюється обличчям назад, на сидінні з УВІМКНЕНОЮ ПОДУШКОЮ БЕЗПЕКИ, інакше це може призвести до СМЕРТІ чи СЕРЙОЗНОГО ТРАВМУВАННЯ ДИТИНИ.

HU: SOHA ne használjon hátrafelé néző biztonsági gyerekülést előlről AKTÍV LÉGZSÁKKAL védett ülésen, mert a GYERMEK HALÁLÁT vagy KOMOLY SÉRÜLÉSÉT okozhatja.

HR: NIKADA nemojte koristiti sustav zadržavanja za djecu okrenut prema natrag na sjedalu s AKTIVNIM ZRAČNIM JASTUKOM ispred njega, to bi moglo dovesti do SMRTI ili OZBILJNJIH OZLJEDA za DIJETE.

SL: NIKOLI ne nameščajte otroškega varnostnega sedeža, obrnjenega v nasprotni smeri vožnje, na sedež z AKTIVNO ČELNO ZRAČNO BLAZINO, saj pri tem obstaja nevarnost RESNIH ali SMRTNIH POŠKODB za OTROKA.

SR: NIKADA ne koristiti bezbednosni sistem za decu u kome su deca okrenuta unazad na sedištu sa AKTIVNIM VAZDUŠNIM JASTUKOM ispred sedišta zato što DETE može da NASTRADA ili da se TEŠKO POVREDI.

MK: НИКОГАШ не користете детско седиште свртено наназад на седиште заштитено со АКТИВНО ВОЗДУШНО ПЕРНИЧЕ пред него, затоа што детето може ДА ЗАГИНЕ или да биде ТЕШКО ПОВРЕДЕНО.

BG: НИКОГА не използвайте детска седалка, гледаща назад, върху седалка, която е защитена чрез АКТИВНА ВЪЗДУШНА ВЪЗГЛАВНИЦА пред нея - може да се стигне до СМЪРТ или СЕРИОЗНО НАРАНЯВАНЕ на ДЕТЕТО.

RO: Nu utilizați NICIODATĂ un scaun pentru copil îndreptat spre partea din spate a mașinii pe un scaun protejat de un AIRBAG ACTIV în fața sa; acest lucru poate duce la DECESUL sau VĂTĂMAREA GRAVĂ a COPILULUI.

CS: NIKDY nepoužívejte dětský zádržný systém instalovaný proti směru jízdy na sedadle, které je chráněno před sedadlem AKTIVNÍM AIRBAGEM. Mohlo by dojít k VÁŽNÉMU PORANĚNÍ nebo ÚMRTÍ DÍTĚTE.

SK: NIKDY nepoužívajte detskú sedačku otočenú vzad na sedadle chránenom AKTÍVNYM AIRBAGOM, pretože môže dôjsť k SMRTI alebo VÁŽNYM ZRANENIAM DIEŤAŤA.

LT: JOKIU BŪDU nemontuokite atgal atgręžtos vaiko tvirtinimo sistemos sėdynėje, prieš kurią įrengta AKTYVI ORO PAGALVĖ, nes VAIKAS GALI ŽŪTI arba RIMTAI SUSIŽALOTI.

LV: NEKĀDĀ GADĪJUMĀ neizmantojiet uz aizmuguri vērstu bērnu sēdeklīti sēdvietā, kas tiek aizsargāta ar tās priekšā uzstādītu

AKTĪVU DROŠĪBAS SPILVENU, jo pretējā gadījumā BĒRNS var gūt SMAGAS TRAUMAS vai IET BOJĀ.

ET: ÄRGE kasutage tahapoole suunatud lapseturvaistet istmel, mille ees on AKTIIVSE TURVAPADJAGA kaitstud iste, sest see võib põhjustada LAPSE SURMA või TÕSISE VIGASTUSE.

MT: QATT tuża trażżin għat-tfal li jħares lejn in-naħa ta' wara fuq sit protett b'AIRBAG ATTIV quddiemu; dan jista' jikkawża l-MEWT jew ĠRIEĦI SERJI lit-TFAL.

Aktív első légzsákkal ellátott utasülés esetén, az ECE R94.02 által megkövetelt figyelmeztetésen kívül, biztonsági okokból, soha ne használjon előre néző biztonsági gyermekülést sem.

⚠Veszély

Ha az utasülésnél be van kapcsolva az első légzsák, ne használja a biztonsági gyermekülést.

A légzsák címke az utas első napellenzőjének két oldalán helyezkedik el.

Légzsák kikapcsolása ⇨ 67.

Első légzsákrendszer

Az első légzsákrendszer a kormánykerékben és a műszerfalon az első utas oldalán lévő egy-egy légzsákból áll. Ezeket az **AIRBAG** feliratról lehet felismerni.

Az első légzsákrendszer adott súlyosságú frontális ütközés esetén lép működésbe. A gyújtásnak bekapcsolva kell lennie.

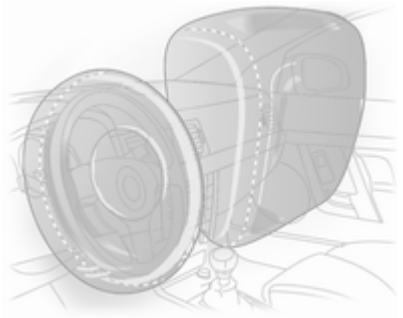

A felfúvódott légzsákok csillapítják a becsapódás hatását, így jelentősen csökkentik az első üléseken ülő utasok esetén a felsőtest és a fej sérülésének veszélyét.

⚠Figyelmeztetés

Az optimális védelem csak megfelelő üléshelyzet esetén biztosítható.

Üléshelyzet ⇨ 51.

Ne helyezzen semmilyen tárgyat a légzsákok működési tartományába.

Vezesse el megfelelően a biztonsági övet, és biztonságosan csatolja be. A légzsák csak ebben az esetben tud védelmet nyújtani.

Oldallégzsákrendszer

Az oldallégzsákrendszer az első ülések és a hátsó szélső ülések háttámláiban lévő légzsákokból áll. Ezt az **AIRBAG** feliratról lehet felismerni.

Az oldallégzsákrendszer adott súlyosságú oldalsó ütközés esetén lép működésbe. A gyújtásnak bekapcsolva kell lennie.

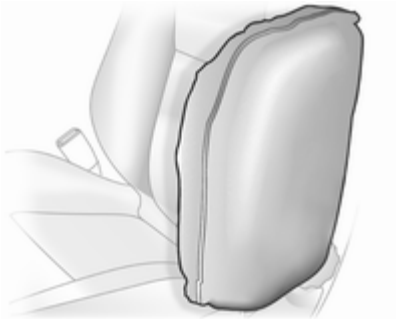

A felfúvódott légzsákok csillapítják a becsapódás hatását, így oldalsó ütközésnél jelentősen csökkentik a felsőtest és a medence sérülésének veszélyét.

⚠ Figyelmeztetés

Ne helyezzen semmilyen tárgyat a légzsákok működési tartományába.

Megjegyzés
Csak az Ön gépkocsijához jóváhagyott üléshuzatokat használjon. Ügyeljen arra, hogy ne fedje le a légzsákokat.

Függönylégzsákrendszer

A függönylégzsákrendszer a két oldalsó tetőkeretben lévő egy-egy légzsákból áll. Ezt a tetőoszlopokon lévő **AIRBAG** feliratról lehet felismerni.

Az függönylégzsákrendszer adott súlyosságú oldalsó ütközés esetén lép működésbe. A gyújtásnak bekapcsolva kell lennie.

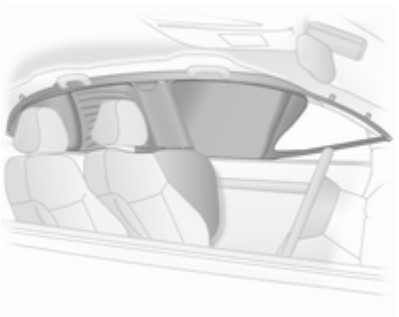

A felfúvódott légzsákok csillapítják a becsapódás hatását, így oldalsó ütközésnél jelentősen csökkentik a fej sérülésének veszélyét.

⚠ Figyelmeztetés

Ne helyezzen semmilyen tárgyat a légzsákok működési tartományába.

A kapaszkodókon elhelyezett akasztókra csak könnyű ruhadarabokat akasszon fel, vállfa nélkül. Ne tartson semmilyen tárgyat ezekben a ruhákban.

Légzsák kikapcsolása

Az első utasüléshez tartozó első- és oldallégzsákokat ki kell kapcsolni, ha gyermekülést szerelnek erre az ülésre. A függönylégzsákrendszer, az övfeszítők és a vezetőoldali légzsákrendszerek működőképesek maradnak.

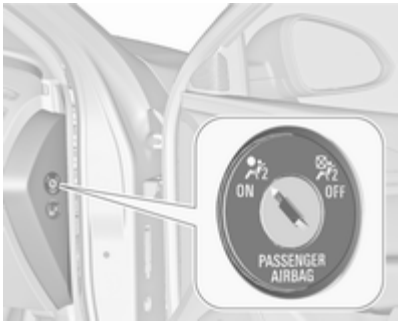

Az első utasoldali légzsákrendszer kikapcsolható a műszerfal jobb oldalán lévő, kulccsal működtethető kapcsolóval.

A gyújtáskulcs segítségével állítsa be a kívánt helyzetet:

- = az első utasoldali légzsákok ki vannak kapcsolva, és nem fújódnak fel ütközés esetén. Az ellenőrzőlámpa folyamatosan világít. A **Gyermekülés beszerelési helyek** táblázatnak megfelelő gyermekülés beszerelhető ⇨ 70. Felnőttnek nem szabad az első utasülésre ülnie
- = az első utasoldali légzsákok be vannak kapcsolva. Nem szabad gyermekülést beszerelni

⚠ Veszély

Bekapcsolt első utasoldali légzsák esetében a gyermekülésben utazó gyermek végzetesen megsérülhet.

Kikapcsolt első utasoldali légzsáknál utazó felnőtt esetén fennáll a végzetes sérülés veszélye.

Ha az ellenőrzőlámpa nem világít, akkor az első utasüléshez tartozó légzsákrendszerek ütközés esetén felfújódnak.

Ha mindkét visszajelző együttesen világít, az rendszerhibát jelez. A rendszer működőképessége nem állapítható meg, ezért senkinek sem szabad az első utasülésre ülnie. Azonnal vegye fel a kapcsolatot egy szervizzel.

Ha a két ellenőrzőlámpa egyike sem világít, azonnal vegye fel a kapcsolatot egy szervizzel.

Csak álló gépkocsi esetén, kikapcsolt gyújtásnál változtassa meg a beállítást.

A beállítás a következő változtatásig megmarad.

Kikapcsolt légzsákra figyelmeztető ellenőrzőlámpa ⇨ 110.

Gyermekülések

Biztonsági gyermekülések

Javasoljuk, hogy használjon Opel gyermekülést, amelyet kifejezetten a gépkocsihoz terveztek.

Biztonsági gyermekülés használata esetén ügyeljen a következő használati és beszerelési útmutatásokra, és azokra is, amelyeket a biztonsági gyermeküléshez mellékeltek.

Mindig meg kell felelnie azon országok törvényeinek és előírásainak, ahol éppen utazik. Egyes országokban tilos gyermekülést elhelyezni bizonyos üléseken.

⚠ Veszély

Ha biztonsági gyermekülést használ az első utasülésen, az első utasüléshez tartozó légzsákrendszereknek kikapcsolva kell lenniük; ellenkező

esetben a légzsákok működésbe lépése életveszélyt jelenthet a gyermek számára.

Ez különösen igaz az utasülésen elhelyezett hátrafelé néző gyermekülésre.

Légzsák kikapcsolása ⇨ 67.

Légzsák címke ⇨ 62.

A megfelelő gyermekülés kiválasztása

A gyermek biztonsági ülések rögzítése legkényelmesebben a hátsó üléseken történhet.

A gyermekeket a haladási iránynak háttal kell szállítani a gépkocsiban, ameddig csak lehet. Ez biztosítja, hogy a gyermek gerince, amely még gyenge, kisebb terhelésnek legyen kitéve baleset esetén.

Megfelelő visszatartó rendszerek, amelyek megfelelnek az érvényben lévő UN ECE szabályozásoknak. A biztonsági gyermekülések kötelező használatára vonatkozóan ellenőrizze a helyi törvényeket és szabályozásokat.

Győződjön meg róla, hogy a beszerelni kívánt gyermekülés kompatibilis-e a gépkocsitípussal.

Győződjön meg róla, hogy a gyermekülés a megfelelő helyre lett beszerelve a gépkocsiba, lásd a következő táblázatokat.

A gyermekeket csak a gépkocsi forgalommal ellentétes oldalán engedje be- és kiszállni.

Amikor a gyermekülés nincs használatban, rögzítse a biztonsági övvel vagy vegye ki a gépkocsiból.

Megjegyzés

Ne ragasszon semmit a gyermekülésre, és ne tegyen rá semmilyen huzatot.

Ha a biztonsági gyermekülés baleset során nagy igénybevételnek volt kitéve, akkor azt ki kell cserélni.

Biztonsági gyermekülések beszerelési helyei

A biztonsági gyermekülés megengedett beszerelési lehetőségei

Testsúly és életkor	Az első utasülésen bekapcsolt légzsák	kikapcsolt légzsák	A hátsó külső üléseken	A hátsó középső ülésen
0: 10 kg-ig vagy kb. 10 hónapos korig	X	U[1]	U	U
0+: 13 kg-ig vagy kb. 2 éves korig	X	U[1]	U	U
I: 9-től 18 kg-ig vagy kb. 8 hónapostól 4 éves korig	X	U[1]	U	U
II: 15-től 25 kg-ig vagy kb. 3-tól 7 éves korig	X	X	U	U
III: 22-től 36 kg-ig vagy kb. 6-tól 12 éves korig	X	X	U	U

[1] = ha a gyermekülést a hárompontos biztonsági öv segítségével rögzíti, állítsa az ülést a legmagasabb helyzetbe és győződjön meg róla, hogy a gépkocsi biztonsági öve a felső rögzítési ponttól előrefelé fut. Állítsa be az ülés háttámla döntését a leginkább szükséges függőleges helyzetbe, hogy biztosítsa a biztonsági öv feszességét a csat felőli oldalon

U = univerzálisan alkalmazható a hárompontos biztonsági övvel együtt

X = ebben a súlycsoportban gyermekülés használata nem engedélyezett

ISOFIX biztonsági gyermekülés megengedett beszerelési lehetőségei

Súlycsoport	Méretcsoport	Beszerelés	Az első utasülésen	A hátsó külső üléseken	A hátsó középső ülésen
0: 10 kg-ig	E	ISO/R1	X	IL	IL
0+: 13 kg-ig	E	ISO/R1	X	IL	IL
	D	ISO/R2	X	IL	IL
	C	ISO/R3	X	IL	IL
I: 9-től 18 kg-ig	D	ISO/R2	X	IL	IL
	C	ISO/R3	X	IL	IL
	B	ISO/F2	X	IL, IUF	IL, IUF
	B1	ISO/F2X	X	IL, IUF	IL, IUF
	A	ISO/F3	X	IL, IUF	IL, IUF
II: 15-től 25 kg-ig vagy kb. 3-tól 7 éves korig			X	IL	X
III: 22-től 36 kg-ig vagy kb. 6-tól 12 éves korig			X	IL	X

IL = megfelelő a „gépkocsitípus-függő”, „korlátozott” vagy „féluniverzális” kategóriákba tartozó egyes ISOFIX gyermekülésekhez. Az ISOFIX gyermekülésnek jóváhagyással kell rendelkeznie az adott gépkocsitípushoz

IUF = megfelelő az ehhez a súlykategóriához jóváhagyott univerzális kategóriájú ISOFIX előrefelé néző gyermekülésekhez

X = ebben a súlycsoportban ISOFIX gyermekülés használata nem engedélyezett

ISOFIX méretosztály és ülésfajta

A - ISO/F3 = előre néző gyermekülés a 9-18 kg-os súlycsoportba tartozó nagyobb gyermekek részére
B - ISO/F2 = előre néző gyermekülés a 9-18 kg-os súlycsoportba tartozó kisebb gyermekek részére
B1 - ISO/F2X = előre néző gyermekülés a 9-18 kg-os súlycsoportba tartozó kisebb gyermekek részére
C - ISO/R3 = hátra néző gyermekülés a 18 kg alatti súlycsoportba tartozó nagyobb gyermekek részére
D - ISO/R2 = hátra néző gyermekülés a 18 kg alatti súlycsoportba tartozó kisebb gyermekek részére
E - ISO/R1 = hátra néző gyermekülés a 13 kg alatti súlycsoportba tartozó fiatalabb gyermekek részére

ISOFIX gyermekülések

Rögzítse a gépkocsihoz jóváhagyott ISOFIX gyermekülést az ISOFIX rögzítőkeretekhez. A járműspecifikus ISOFIX gyermekülések beszerelési helyeit az IL betűkód jelzi a táblázatban ⇨ 70.

A hátsó ülésekre egyszerre legfeljebb két ISOFIX biztonsági gyermekülést lehet helyezni, de nem közvetlenül egymás mellé.

Az ISOFIX rögzítőkonzolokat a háttámlán lévő ISOFIX logó jelzi.

Top-tether rögzítőszemek

A jármű három rögzítőfüllel rendelkezik a háttámlák hátulján vagy a háttámlák mögötti területen.

A gyermekülések rögzítésére szolgáló Top-tether rögzítőszemeket a szimbólum jelzi.

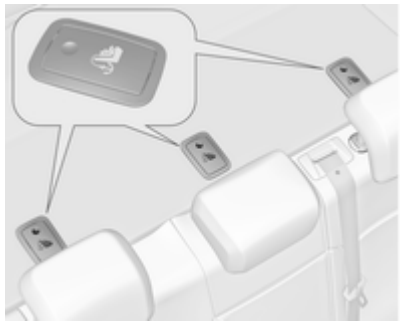

Nyissa ki a szükséges rögzítőszem – gyermekülés szimbólummal jelölt – fedelét.

Az ISOFIX rögzítés mellett erősítse a Top-Tether hevedert a Top-Tether rögzítőszemekhez. A szalagnak a fejtámla két szára között kell elhelyezkednie.

Az univerzális kategóriába tartozó ISOFIX gyermekülések beszerelési helyeit az IUF betűkód jelzi a táblázatban ⇨ 70.

Tárolás

Tárolóhelyek 74
Csomagtér 76
Tetőcsomagtartó 87
Rakodási tanácsok 88

Tárolóhelyek

⚠ Figyelmeztetés

A tárolóhelyeken nehéz vagy éles tárgyakat ne tároljon. A tárolóhely fedele kinyílhat, és erős fékezés, hirtelen irányváltás vagy ütközés esetén a járműben ülők a kirepülő tárgyaktól sérüléseket szenvedhetnek.

Kesztyűtartó

A kesztyűtartóban van egy tolltartó, egy pénzérme tartó, és egy adapter a zárható kerékanyákhoz.

Menet közben tartsa zárva a kesztyűtartót.

Pohártartók

Pohártartók találhatók a középkonzolban.

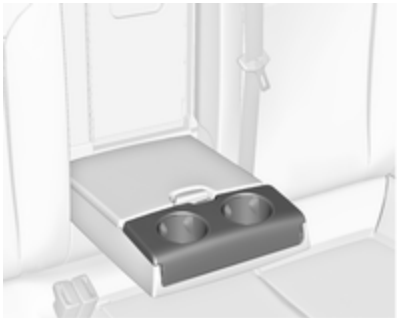

További pohártartók találhatók a hátsó kartámaszban. Hajtsa le a kartámaszt.

Elülső tárolórekesz

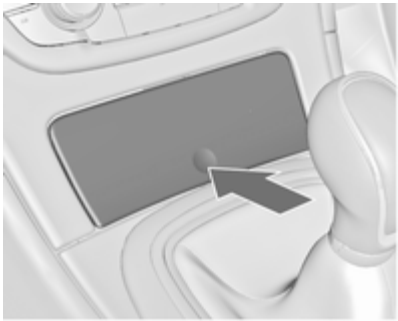

A tárolórekesz a hőmérséklet-szabályozás alatti fedél mögött van. Kinyitáshoz nyomja meg a fedelet.

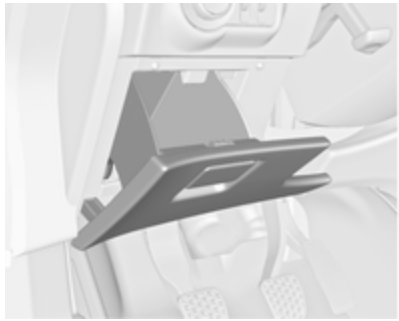

Egy másik tárolórekesz található a kormánykerék mellett.

Tárolórekesz a kartámaszban

Tárolórekesz az első kartámaszban

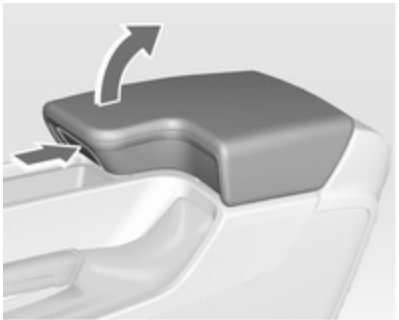

Nyomja meg a gombot a kartámasz felhajtásához.

Tárolórekesz a hátsó kartámaszban

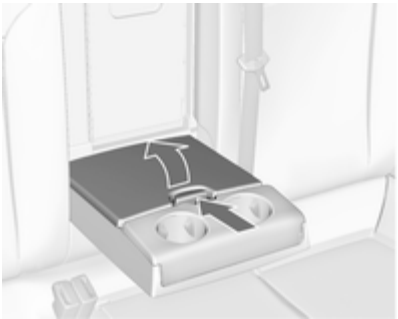

Hajtsa le a kartámaszt és nyissa ki a fedelet.

A kartámasz felhajtása előtt csukja be a fedelet.

Csomagtér

A hátsó háttámlák lehajtása

A hátsó háttámla két részre oszlik. Mindkét rész lehajtható.

Szükség esetén távolítsa el a csomagtérfedelet.

Nyomja meg és tartsa így a reteszt, és nyomja le a fejtámlákat.

Hajtsa fel a hátsó kartámaszt.

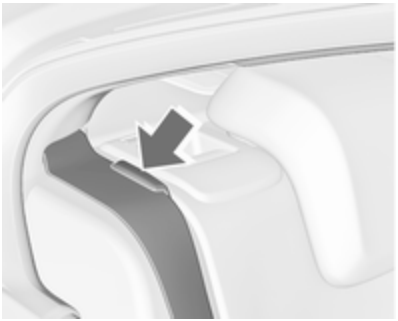

Helyezze a hátsó szélső ülések biztonsági öveit az övvezetőkbe.

Húzza meg a kioldókart az egyik vagy mindkét oldalon, és hajtsa le előre a háttámlát az üléspárnára.

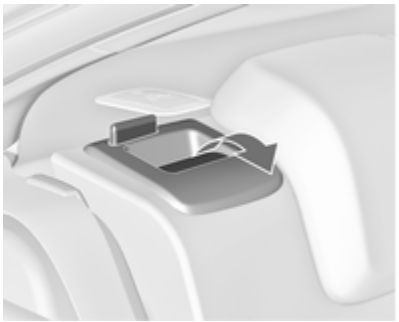

Felhajtáshoz emelje fel a háttámlákat és vezesse őket felső állásukba, amíg hallhatóan rögzülnek.

Győződjön meg róla, hogy a szélső ülések biztonsági övei el vannak helyezve a megfelelő övvezetőkben.

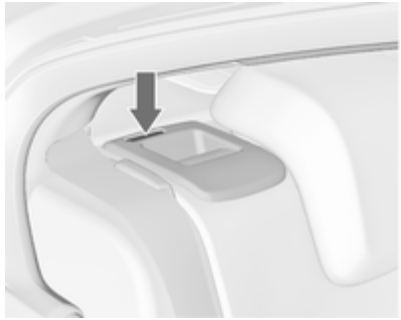

A háttámlák akkor vannak megfelelően rögzítve, ha a kioldókarok mellett lévő piros jelzések egyik oldalon sem láthatók.

⚠ Figyelmeztetés

Csak akkor vezesse a gépkocsit, ha az üléstámlák megfelelően rögzítve vannak. Ellenkező esetben erős fékezéskor vagy ütközéskor személyi sérülés következhet be, illetve a rakomány vagy a gépkocsi károsodhat.

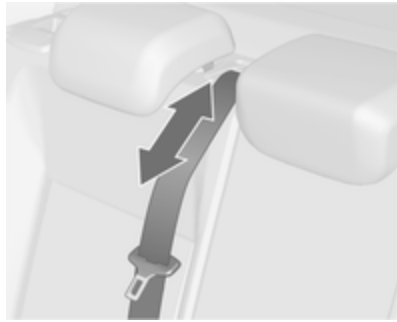

A középső ülés biztonsági öve megakadhat, ha a háttámlát túl gyorsan emeli fel. Az övvisszahúzó kioldásához, tolja befelé a biztonság övet, vagy húzza ki körülbelül 20 mm-rel, és engedje el azt.

A hátsó középső háttámlában lévő fedél kinyitása

Hajtsa le a hátsó kartámaszt.

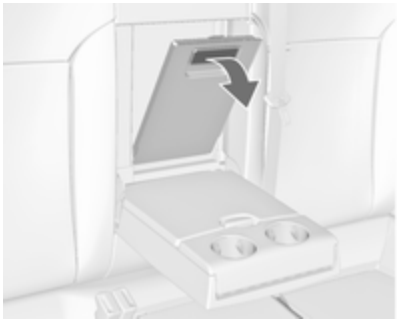

Húzza meg a fogantyút és nyissa ki a fedelet.

Ez a nyílás hosszú, keskeny tárgyak szállítására alkalmas.

Győződjön meg róla, hogy felhajtás után a fedél megfelelően rögzül.

A becsukott fedél a csomagtér belsejéből rögzíthető. Fordítsa el a zárat 90°-kal:

zár vízszintesen	= a fedél rögzítve az utastér belseje felöl
zár függőlegesen	= a fedél nincs zárva

Tárolórekesz a csomagtérben

Felszereltségtől függően tárolódobozok lehetnek a csomagtérfedél alatt.

Csomagtérfedél

Ne helyezzen semmilyen tárgyat a fedélre.

5 ajtós ferdehátú

Fedél eltávolítása

Akassza le a tartószíjakat a csomagtérajtóról.

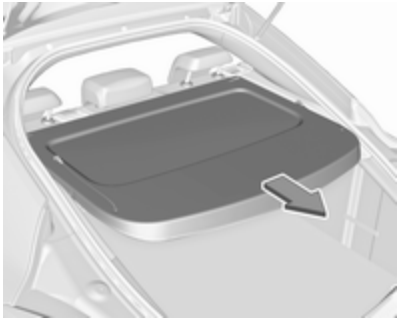

Húzza ki a fedelet az oldalsó vezetősínekből.

Fedél beillesztése

Helyezze be a fedelet az oldalsó vezetősínekbe és hajtsa le. Akassza vissza a tartószíjakat a csomagtérajtóra.

Sports Tourer/Country Tourer

Fedél lezárása

A fogantyú segítségével húzza hátrafelé a csomagtérfedelet, amíg az rögzül az oldalsó reteszekben.

Fedél felnyitása

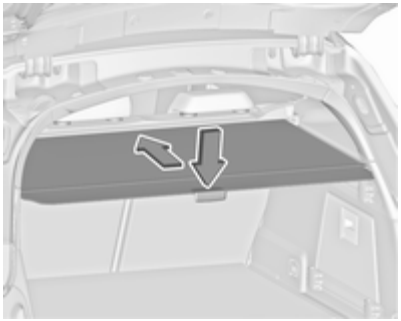

Nyomja le a csomagtérfedél végén lévő fogantyút. Magától felcsévélődik.

Fedél eltávolítása

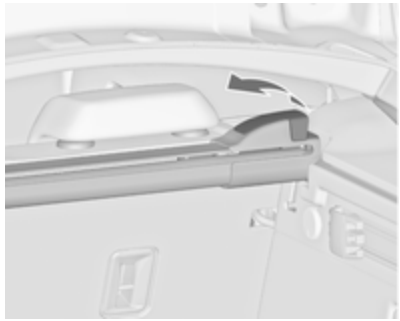

Nyissa ki a csomagtérfedelet.

Húzza fel a jobb oldalon lévő kioldókart és tartsa így. Emelje meg a csomagtérfedelet először a jobb oldalán, majd vegye ki a tartókból.

Az eltávolított csomagtérfedél eltehető a csomagtér padlója alá ⇨ 84.

Fedél beszerelése

Helyezze be a csomagtérfedél bal oldalát a tartóba, húzza fel a kioldókart és tartsa így, helyezze be a csomagtérfedél jobb oldalát a tartóba, majd rögzítse.

Takaró a csomagtérajtón

A csomagtér teljes lefedéséhez szerelje be a sötétítőt a négy rögzítőpontra a csomagtérajtó belsején.

Hátsó padlórekesz-fedél

Csúsztatható padlóborítás (FlexFloor)

A csomagtér kényelmes beállításához a padlóborítás kihúzható.

Padlóborítás kihúzása

- Emelje fel kissé a padlót a fogantyúnál, hogy a tekercsrugók mindkét oldalon kiugorjanak.

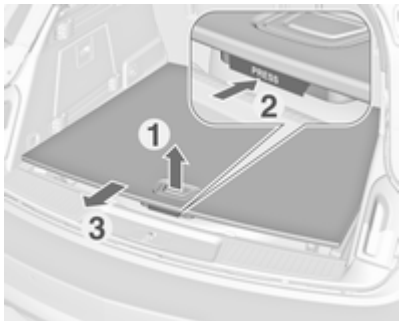

- Nyomja meg a fogantyú alatti gombot, és húzza ki a padlóborítást, amíg bereteszelődik.

Rakodjon a padlóra ebben az állásban.

Visszacsúsztatás a csomagtérbe

- Nyomja meg a fogantyú alatti gombot, és csúsztassa be a padlóborítást, amíg bereteszelődik végállásba.

Amíg a padlóborítás meg van terhelve, hagyja kiemelt állásban.

Padlóborítás visszahelyezése eredeti helyzetébe, kirakodás után

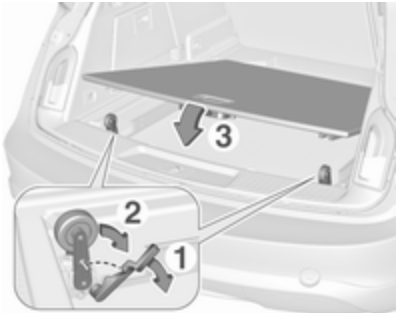

- Emelje fel kissé a padlóborítást. Fordítsa a fogantyút előre (1) és nyomja le a tekercsrugót mindegyik oldalon kézzel (2). Mindkét rugónak be kell pattannia a helyére.
- Engedje le a padlóborítást (3).

A kihúzott padlófedél legfeljebb 120 kg tömeggel terhelhető. A padlófedélen egy figyelmeztető címke látható.

A tárgyakat rögzítse hevederekkel a rögzítőszemekhez ⇨ 81. Rakodási tanácsok ⇨ 88.

⚠ Figyelmeztetés

Ne rakodjon be vagy ki a csúsztatható padlófedél használatával, amikor a jármű emelkedőn parkol, mert a padlófedél ellenőrizhetetlenül a véghelyzetekbe csúszhat.

A padlóburkolatot csak akkor emelje fel vagy le, amikor nincs terhelve. Sérülésveszély.

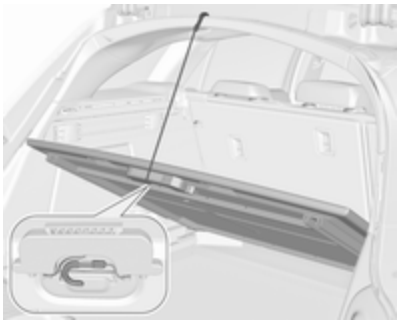

Ha ki akarja venni a pótkereket vagy a gumiabroncs javító készletet, emelje padlóborítást, és erősítse a rögzítő hevedert a csomagtérajtó nyílás felső szegélyéhez. A padlóborítást csak terheletlenül emelje fel és rögzítse.

Rögzítőszemek

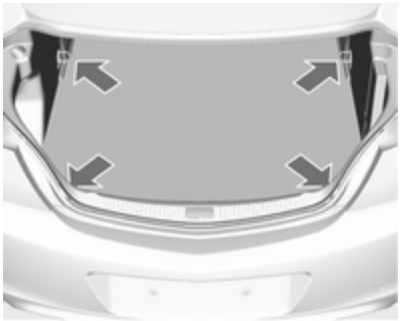

A rögzítőszemek a csomagok elcsúszásának megakadályozását szolgálják, pl. rögzítőhevederek vagy csomagháló segítségével.

Csomagrendező készlet

A FlexOrganizer egy rugalmasan alakítható rendszer a csomagtér felosztására.

A rendszer a következőket foglalja magában:

- adapterek
- hálós zsebek
- kampók
- tárolódoboz
- hevederkészlet

Az elemeket adapterekkel és kampókkal rögzítheti az oldalfalakon található vezetősínekhez.

Adapterek felszerelése a sínekre

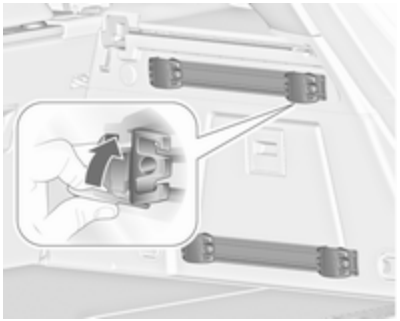

Hajtsa ki a reteszt, illessze be az adaptert a sín felső és alsó hornyába, majd csúsztassa a kívánt helyzetbe. Az adapter rögzítéséhez fordítsa felfelé a reteszt. Az eltávolításhoz, fordítsa lefelé a fogólapot és vegye ki a sínből.

Változtatható térelválasztó háló

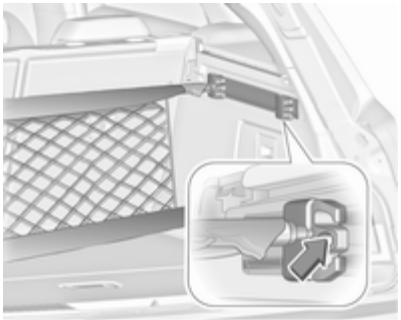

Szerelje fel az adaptereket a kívánt helyekre a sínekben. Illessze össze a háló rúdjának két felét.

Beszereléshez kissé nyomja össze a rudakat, és illessze az adapterek megfelelő nyílásaiba.

Eltávolításhoz kissé nyomja össze a háló rúdjait és vegye ki az adapterekből.

Hálós zseb

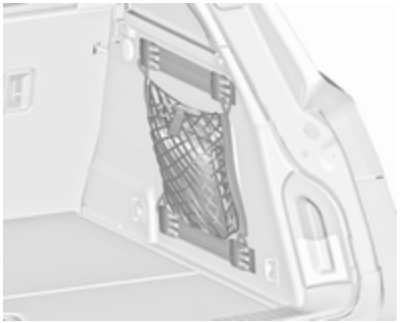

Szerelje fel az adaptereket a kívánt helyekre a sínekben. A hálós zseb az adapterekre akasztható.

Kampók felszerelése a sínekre

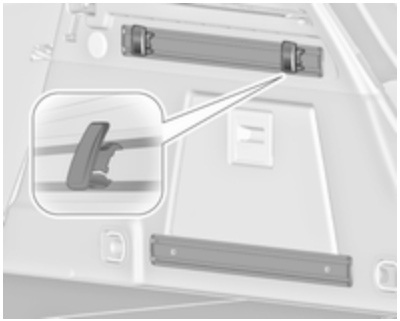

Illessze a kampót a kívánt helyen először a sín felső hornyába, majd nyomja be az alsó horonyba. Eltávolításhoz először a felső horonyból húzza ki.

Tárolódoboz

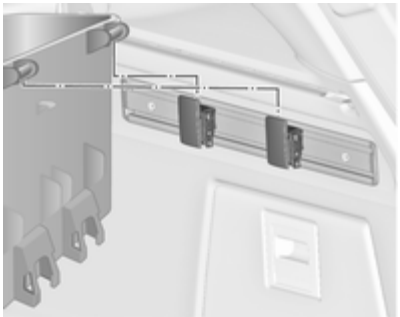

Szereljen be két kampót a felső sínbe. Helyezze be a doboz felső tartóit a kampókba felülről.

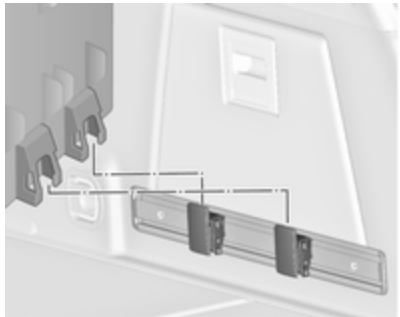

Másik lehetőségként szerelje be mindkét kampót az alsó sínbe. Helyezze be a doboz alsó tartóit az alsó kampókba felülről.

Hevederkészlet

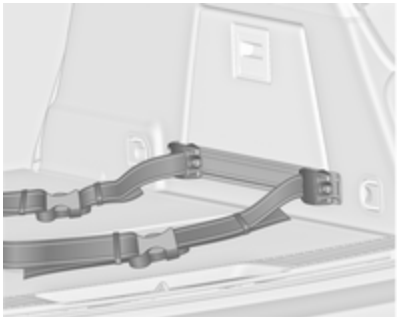

Helyezze a hevederkészlet adaptereit egy sínbe. Gondoskodjon róla, hogy a heveder ne csavarodjon meg.

A hevederkészlet két zárral nyitható.

A hevedert meg lehet feszíteni.

Biztonsági háló

Két különböző biztonsági háló szerelhető az első vagy a hátsó ülések mögé.

A biztonsági háló mögött nem szabad utasokat szállítani.

Biztonsági háló az első ülések mögött

Nyomja le a hátsó ülések fejtámláit és hajtsa le a háttámlákat ⇨ 76.

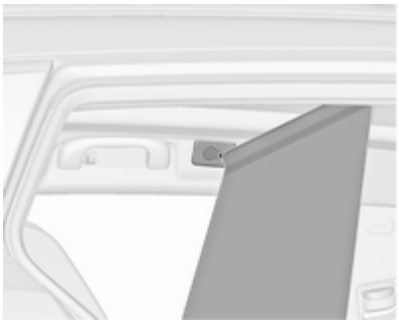

Első szerelőnyílások a tetőkeretben:akassza be a háló rúdját az egyik oldalon, nyomja össze a rudat és akassza be a másik oldalon.

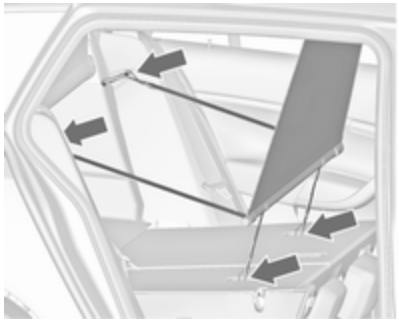

Akassza be a kisebb hevederek kampóit a lehajtott hátsó üléstámlák hátuljában lévő Top-Tether rögzítőszemekbe.

Akassza be a szélesebb hevederek kampóit a hátsó üléstámlák zárszerkezeteibe.

Biztonsági háló kazetta a hátsó ülések mögött

Húzza ki a hálót a kazettából, és akassza be a háló rúdját a tetőkeretben lévő hátsó szerelőnyílásba az egyik oldalon. Nyomja össze a rudat és akassza be a másik oldalon.

A kazetta eltávolítása

Göngyölítse fel a biztonsági hálót.

Vegye ki a csomagtérfedelet ⇨ 78.

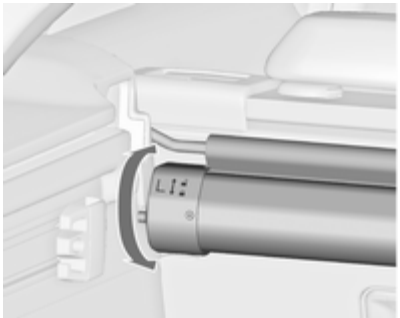

Kioldáshoz kissé forgassa el a kazettát hátrafelé és vegye ki a reteszekből felfelé.

A kazetta behelyezése

Vegye ki a csomagtérfedelet.

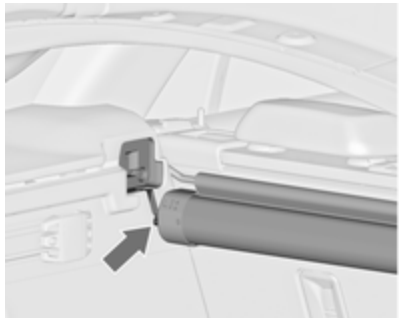

Helyezze be a kazettát a reteszekbe a bal és a jobb oldalon. Behelyezéskor ügyeljen az **L** (bal oldal) és **R** (jobb oldal) jelekre.

Záráshoz forgassa kissé előre a kazettát.

A biztonsági hálók és a csomagtérfedél tárolása

A hátsó biztonsági háló kazetta a csomagtérfedéllel és a feltekert biztonsági hálóval együtt elhelyezhető a csomagtérpadló alatt.

A fogantyú meghúzásával nyissa ki a csomagtérpadlót. Hajtsa össze és helyezze a padlót a hátsó ülések mögé.

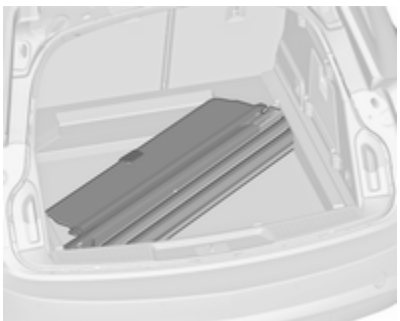

Tegye a csomagtérfedelet a padlómélyedésbe a felső részével lefelé úgy, hogy a kioldókar a jobb első sarokba kerüljön.

Elakadásjelző háromszög

5 ajtós ferdehátú/4 ajtós lépcsőshátú

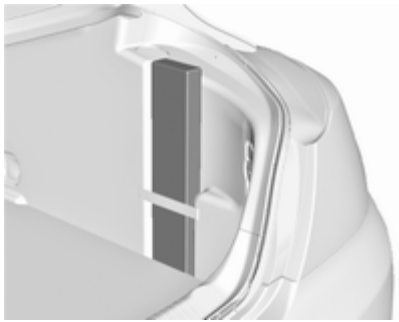

Tartsa az elakadásjelző háromszöget a csomagtér jobb oldalán lévő szalag mögötti helyen.

Sports Tourer/Country Tourer

Tartsa az elakadásjelző háromszöget a csomagtérajtó belső oldalán lévő szalagok mögötti mélyedésben.

Elsősegélykészlet

5 ajtós ferdehátú/4 ajtós lépcsőshátú

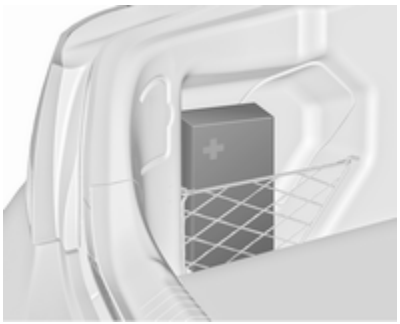

Tartsa az elsősegélydobozt a csomagtér bal oldalán lévő háló mögötti helyen.

Sports Tourer/Country Tourer

Tartsa az elsősegélykészletet a csomagtérajtó belső oldalán lévő szalagok mögötti mélyedésben.

Tetőcsomagtartó

Biztonsági okokból és a tető sérülésének elkerülése érdekében javasoljuk, hogy csak a járműhöz jóváhagyott tetőcsomagtartót használjon.

Kövesse a tetőcsomagtartó felszerelési útmutatóját, valamint amikor nem használja, szerelje le a tetőcsomagtartót.

Tetőcsomagtartó felszerelése

5 ajtós ferdehátú/4 ajtós lépcsőshátú

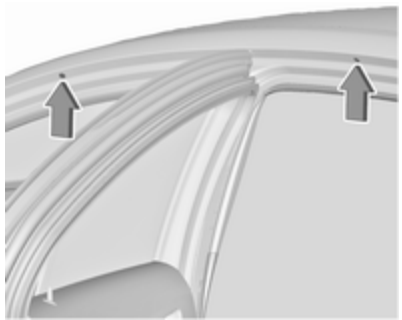

Nyissa ki az összes ajtót.

A rögzítési pontok a karosszéria ajtókereteiben találhatók.

Vegye le a fedelet a rögzítési pontokról és erősítse fel a tetőcsomagtartót a mellékelt csavarokkal.

Sports Tourer/Country Tourer tetősínekkel

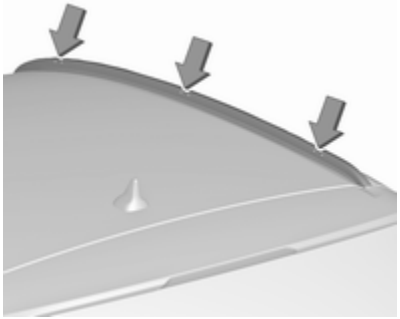

A tetőcsomagtartó felerősítéséhez helyezze a csavarokat az ábrán jelzett lyukakba.

Rakodási tanácsok

- A csomagtérben a nehéz tárgyakat helyezze a háttámlákhoz a lehető legközelebb. Gondoskodjon róla, hogy a háttámlák megfelelően rögzítve legyenek, azaz az oldalt, a kioldókar közelében lévő piros jelzések ne látszódjanak. Ha egymásra helyezi a tárgyakat, a nehezebbeket tegye alulra.
- A tárgyakat rögzítse hevederekkel a rögzítőszemekhez ⇨ 81.
- A mozgó tárgyakat a csúszkálás elkerülése érdekében rögzítse a csomagtérben.
- Amikor tárgyakat szállít a csomagtérben, a hátsó ülések háttámlái nem lehetnek előrehajtva.
- Ne helyezzen csomagokat a háttámlák felső élénél magasabbra.
- Ne helyezzen semmilyen tárgyat a csomagtérfedélre vagy a műszerfalra, és ne takarja le a műszerfal tetején lévő érzékelőt.
- A rakomány nem akadályozhatja a pedálok, a rögzítőfék és a sebességváltó használatát, és nem zavarhatja a gépkocsivezető szabad mozgását. Ne tartson rögzítetlen tárgyakat az utastérben.
- Ne közlekedjen nyitott csomagtérajtóval.

⚠ Figyelmeztetés

Mindig gondoskodjon róla, hogy a gépkocsiban szállított tárgyak biztonságosan legyenek elhelyezve. Ellenkező esetben a tárgyak elszabadulhatnak az utastérben, és személyi sérülést okozhatnak, vagy kárt tehetnek a gépkocsiban, illetve a csomagokban.

- A terhelhetőség a megengedett legnagyobb össztömeg (lásd a gépkocsi azonosító tábláján ⇨ 296) és az EC szerinti üres tömeg különbsége.

  A terhelhetőség kiszámításához írja be a gépkocsi adatait a kezelési útmutató elején található tömegtáblázatba.

  Az EC szerinti üres tömeg tartalmazza a gépkocsivezető (68 kg), a csomagok (7 kg) és a betöltött folyadékok (üzemanyagtartály 90 %-os feltöltöttséggel) tömegét.

  A kiegészítő felszerelések és tartozékok növelik az üres tömeget.

- Tetőcsomagtartón való szállításnál megnövekszik a gépkocsi oldalszél-érzékenysége és magasabbra kerül a súlypontja, ezáltal megváltoznak a menettulajdonságai. Egyenletesen rendezze el a csomagokat és megfelelően rögzítse hevederekkel. A gumiabroncsok levegőnyomását állítsa be a terhelésnek megfelelően, és a gépkocsi sebességét is a szerint válassza meg. Gyakran ellenőrizze és feszítse meg a hevedereket.

  Ne közlekedjen 120 km/h sebességnél gyorsabban.

  A megengedett tetőterhelés 100 kg. A tetőterhelés a csomagtartó és a szállítmány együttes tömege.

Műszerek és kezelőszervek

Kezelőszervek 90
Ellenőrzőlámpák, műszerek 99
Információs kijelzők 116
Tájékoztató üzenetek 127
A gépkocsi személyre szabása . 129

Kezelőszervek

A kormánykerék beállítása

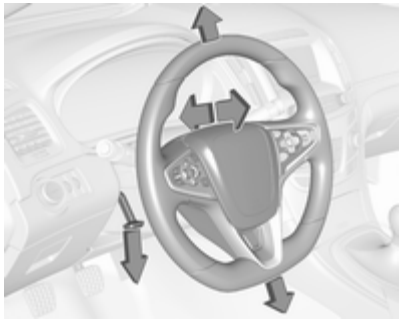

Oldja ki a kart, állítsa be a kormánykereket, hajtsa vissza a kart, és megfelelően rögzítse.

Csak a gépkocsi álló helyzetében és kioldott kormányzár mellett állítsa a kormánykereket.

Kormánykerék kapcsolók

A vezetői információs központ, néhány vezetőt segítő rendszer, az infotainment rendszer és a csatlakoztatott mobiltelefon a kormánykeréken lévő gombokkal működtethető.

Vezető Információs Központ ⇨ 116.

Vezetőt segítő rendszerek ⇨ 190.

További információ az Infotainment rendszer kezelési útmutatójában.

Fűtött kormánykerék

Kapcsolja be a fűtést a megnyomásával. A bekapcsolt állapotot a gombban lévő LED jelzi.

A kormánykerék azon részei, melyeket vezetés közben javasolt fogni, gyorsabban és magasabb hőmérsékletre melegszenek, mint a többi rész.

A fűtés csak járó motor mellett, Autostop során működik.

Stop-start rendszer ⇨ 167.

Kürt

Nyomja meg .

Ablaktörlő/-mosó

Ablaktörlő

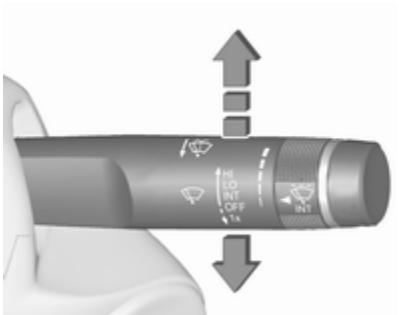

HI = gyors törlés
LO = lassú törlés
INT = szakaszos törlési ütem vagy automatikus törlés esőérzékelővel
OFF = kikapcsolva

Egyszeri törléshez kikapcsolt ablaktörlőnél nyomja alsó állásba a kart **1x**.

Ne használja az ablaktörlőt, ha a szélvédő jeges.

Autómosóban kapcsolja ki az ablaktörlőt.

Állítható szakaszos törlés

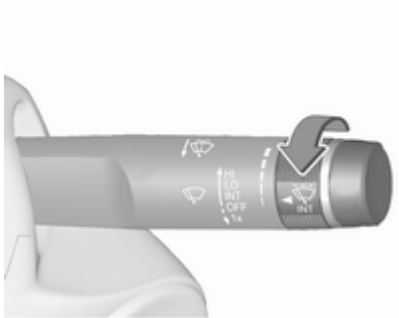

Ablaktörlő kar **INT** állásban.

A kívánt törlési ütem beállításához forgassa el az állítógyűrűt:

rövid intervallum = forgassa az állítógyűrűt felfelé
hosszú intervallum = forgassa az állítógyűrűt lefelé

Automatikus törlés esőérzékelővel

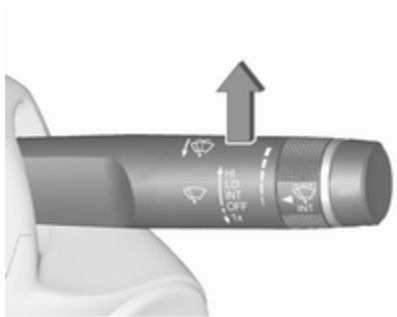

INT = automatikus törlés esőérzékelővel

A rendszer érzékeli a szélvédőn lévő víz mennyiségét, és automatikusan szabályozza a törlési ütemet.

Az esőérzékelő érzékenységének beállítása

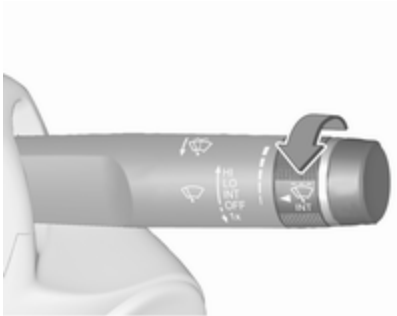

Az érzékenység beállításához forgassa el az állítógyűrűt:

alacsony érzékenység = forgassa az állítógyűrűt lefelé
magas érzékenység = forgassa az állítógyűrűt felfelé

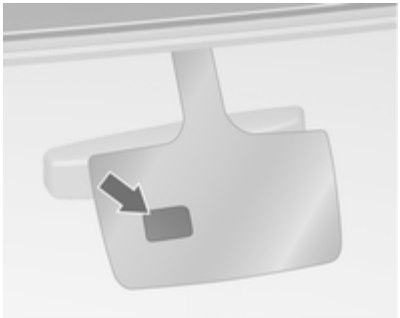

Az érzékelő-felületet tartsa tisztán, portól, szennyeződéstől és jégtől mentesen.

Az esőérzékelő funkció a jármű személyre szabásában kapcsolható be vagy ki.

Válassza ki a vonatkozó beállítást a **Beállítások**, ➧ **Jármű** menüben a színes információs kijelzőn.

Színes információs kijelző ⇨ 124.

A gépkocsi személyre szabása ⇨ 129.

Szélvédő- és fényszórómosó berendezés

Húzza meg a kart. Ekkor a rendszer mosófolyadékot permetez a szélvédőre, és az ablaktörlő lapátok néhány törlési ütemet végeznek.

Ha a fényszórók be vannak kapcsolva, a rendszer a fényszórókra is permetez mosófolyadékot, amennyiben a működtetőkart kellően hosszú ideig húzza. Ezután a fényszórómosó rendszer működésképtelenné válik 5 mosási ciklus erejéig, vagy a motor vagy a fényszórók ki-, majd visszakapcsolásáig.

Hátsó ablaktörlő/-mosó

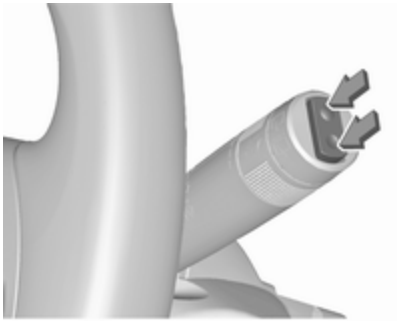

A hátsó ablaktörlő bekapcsolásához nyomja meg a kapcsolót:

felső állás	= folyamatos működés
alsó állás	= szakaszos működés
középső állás	= kikapcsolva

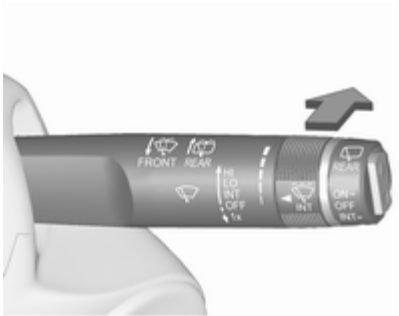

Nyomja előre a kart. Ekkor a rendszer mosófolyadékot permetez a hátsó ablakra, és az ablaktörlő lapát néhány törlési ütemet végez.

Ne használja az ablaktörlőt, ha a hátsó ablak jeges.

Autómosóban kapcsolja ki az ablaktörlőt.

A hátsó törlőlapát automatikusan bekapcsol, amennyiben az ablaktörlő be van kapcsolva, és hátrameneti fokozatba kapcsol.

Ennek a funkciónak a be- vagy kikapcsolása megváltoztatható a **Beállítások** menüben az információs kijelzőn.

A gépkocsi személyre szabása ⇨ 129.

Alacsony folyadékszint esetén a hátsó ablakmosó rendszer kikapcsol.

Külső hőmérséklet

A rendszer a külső hőmérséklet csökkenését azonnal kijelzi, a hőmérséklet emelkedését azonban csak némi késéssel.

Ha a külső hőmérséklet 3 °C-ra esik, figyelmeztető üzenet jelenik meg a vezetői információs központban.

⚠ Figyelmeztetés

Az útfelület már akkor is jeges lehet, ha a kijelző néhány fokkal 0 °C feletti hőmérsékletet jelez.

Óra

Az idő megjelenítése a 4,2 hüvelykes színes információs kijelzőn.

A dátum és az idő megjelenítése a 8-hüvelykes színes információs kijelzőn.

A színes információs kijelző használata ⇨ 124

4,2" kijelző

A kijelző a kijelző alatti gombokkal működtethető.

Nyomja meg a ⌂ lehetőséget, majd válassza ki a **Beállítások** ikont a **MENU** kezelőszerv elforgatásával és megnyomásával.

Válassza ki az idő menü oldalát.

Pontos Idő beállítása

Válassza ki az 'Idő beállítása' menüpontot a vonatkozó almenübe lépéshez.

Válassza ki az 'Automatikus beállítás' képernyőgombot a képernyő alján. Aktiválja a 'Be - RDS' üzemmódot vagy a 'Ki - manuális' üzemmódot.

Ha a 'Ki - manuális' üzemmód van kiválasztva, akkor az órák és a percek a **MENU** kezelőszerv forgatásával és megnyomásával állíthatók be.

Nyomja meg többször a 12-24 Hr (12-24 órás) képernyőgombot a képernyő alján az idő mód kiválasztásához.

Ha a 12-órás módot választotta, akkor egy harmadik oszlop jelenik meg az AM (délelőtt) és PM (délután) beállítással. Válassza ki a kívánt opciót.

A 'Be - RDS üzemmódban' a legtöbb VHF adó RDS jele automatikusan beállítja az időt. Az RDS időszinkronizálás néhány percig is eltarthat. Néhány adó nem megfelelő időjelet küld. Ebben az esetben javasolt az automatikus idő szinkronizálás kikapcsolása.

Lépjen vissza a kezdőlapra a ⌂ gomb megnyomásával.

További tájékoztatásért, lásd az Infotainment rendszer kézikönyvét

8" kijelző

Nyomja meg a ⌂ lehetőséget, majd válassza ki a **Beállítások** ikont. A bevitelt közvetlenül az ujjával hajthatja végre a képernyő ikonjainak megérintésével.

Válassza ki az 'Idő és dátum' menü oldalt.

Pontos Idő beállítása

Válassza ki az 'Idő beállítása' menüpontot a vonatkozó almenübe lépéshez.

Válassza ki az 'Automatikus beállítás' képernyőgombot a képernyő alján. Aktiválja a 'Be - RDS' üzemmódot vagy a 'Ki - manuális' üzemmódot.

Ha a 'Ki - manuális' üzemmód van kiválasztva, akkor a ∧ ∨ képernyőgombokkal állíthatók be az órák és a percek.

Érintse meg a 12-24 Hr (12-24 órás) képernyőgombot a képernyő jobb oldalán az idő üzemmód kiválasztásához.

Ha a 12-órás módot választotta, akkor egy harmadik oszlop jelenik meg az AM (délelőtt) és PM (délután) beállítással. Válassza ki a kívánt opciót.

A 'Be - RDS üzemmódban' a legtöbb VHF adó RDS jele automatikusan beállítja az időt. Az RDS időszinkronizálás néhány percig is eltarthat. Néhány adó nem megfelelő időjelet küld. Ebben az esetben javasolt az automatikus idő szinkronizálás kikapcsolása.

Dátum beállítása

Válassza ki a 'Dátum beállítása' menüpontot a vonatkozó almenübe lépéshez.

Válassza ki az 'Automatikus beállítás' képernyőgombot a képernyő alján. Aktiválja a 'Be - RDS' üzemmódot vagy a 'Ki - manuális' üzemmódot.

Ha a 'Ki - manuális' üzemmód van kiválasztva, akkor a ∧ vagy ∨ képernyőgombokkal állíthatók be a dátum.

Ha a 'Be - RDS' üzemmód van kiválasztva, akkor a dátum beállítása automatikus.

Lépjen vissza a kezdőlapra a ⌂ gomb megnyomásával.

További tájékoztatásért, lásd az Infotainment rendszer kézikönyvét.

Tartozékcsatlakozók

Egy 12 Voltos csatlakozó aljzat van a hőmérséklet-szabályozás alatti fedél mögött. Kinyitáshoz nyomja meg a fedelet.

Több 12 V-os csatlakozó aljzat található elöl és hátul a középkonzolban.

Ne lépje túl a 120 Watt megengedett legnagyobb teljesítményértéket.

A hátsó középkonzolon egy 230 V-os csatlakozó-aljzat található. Bekapcsolt gyújtásnál, ha egy készülék csatlakoztatva van, az aljzatban lévő LED zölden világít.

Ne lépje túl a 150 Watt megengedett legnagyobb teljesítményértéket.

⚠Veszély

A csatlakozó-aljzat magas feszültséggel működik!

Kikapcsolt gyújtásnál a csatlakozó-aljzatok ki vannak kapcsolva. A csatlakozóaljzatok alacsony járműakkumulátor-feszültség esetén kikapcsolnak.

A csatlakoztatott elektromos tartozékoknak meg kell felelniük a DIN VDE 40 839 szabvány elektromágneses kompatibilitással kapcsolatos követelményeinek.

Ne csatlakoztasson áram leadásra alkalmas készülékeket, mint például töltőberendezéseket vagy akkumulátorokat.

Ne tegyen kárt a csatlakozó aljzatokban nem megfelelő csatlakozódugók használatával.

Stop-start rendszer ⇨ 167.

Hamutartók

Figyelem!
Csak hamu számára használja, egyéb gyúlékony hulladékot ne tároljon benne.

Egy hordozható hamutartó a pohártartókban helyezhető el.

Ellenőrzőlámpák, műszerek

Műszeregység

A változattól függően, háromféle műszercsoport elérhető:

- Alapszintű
- Középszintű
- Felsőszintű

A felsőszintű műszercsoport Sport és Tour üzemmódban jeleníthető meg.

Alapszintű műszercsoport

Középszintű műszercsoport

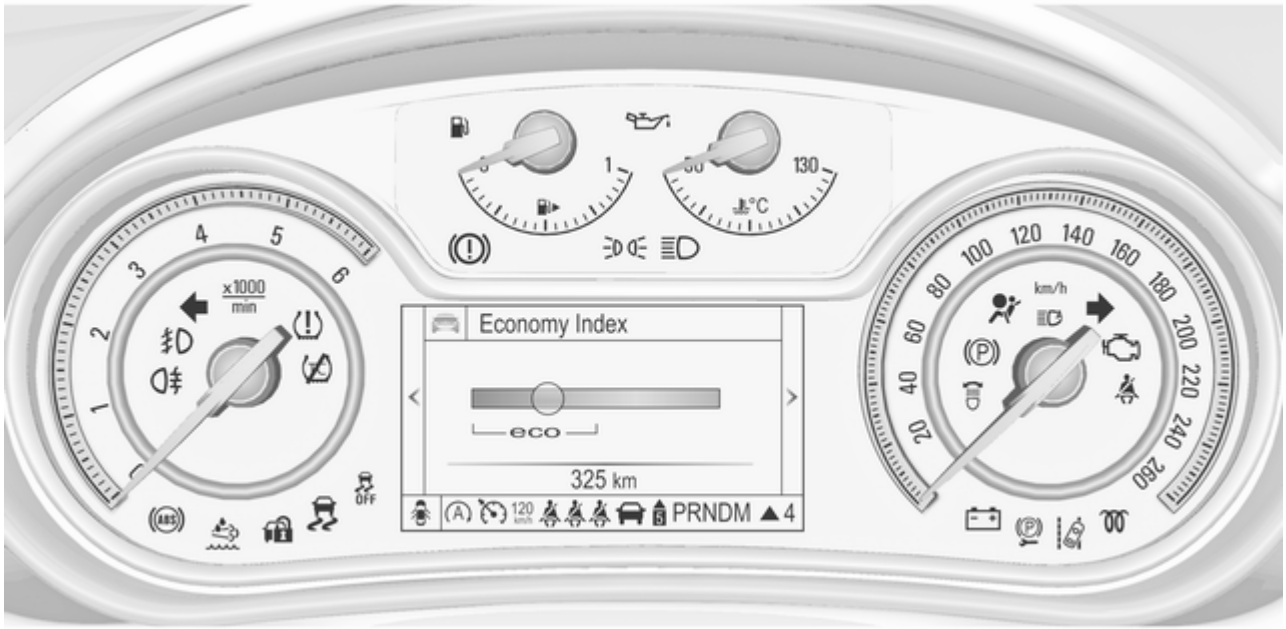

Felsőszintű műszercsoport, Sport üzemmód

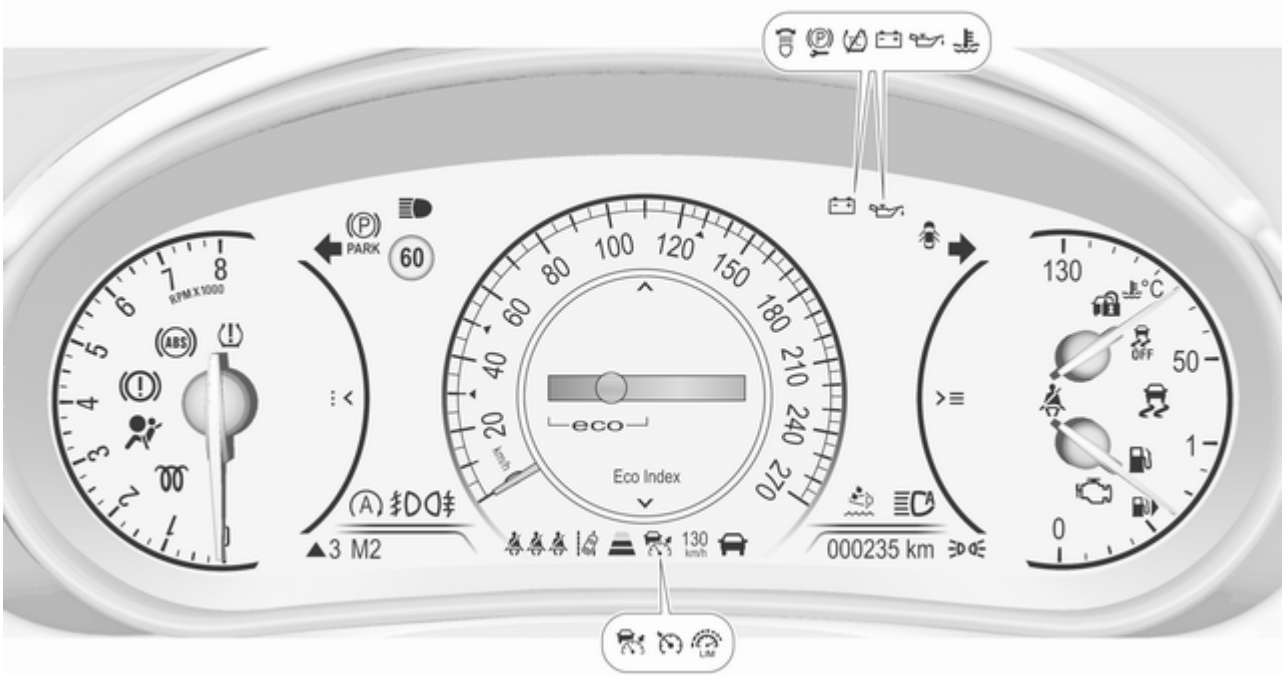

Felsőszintű műszercsoport, Tour üzemmód

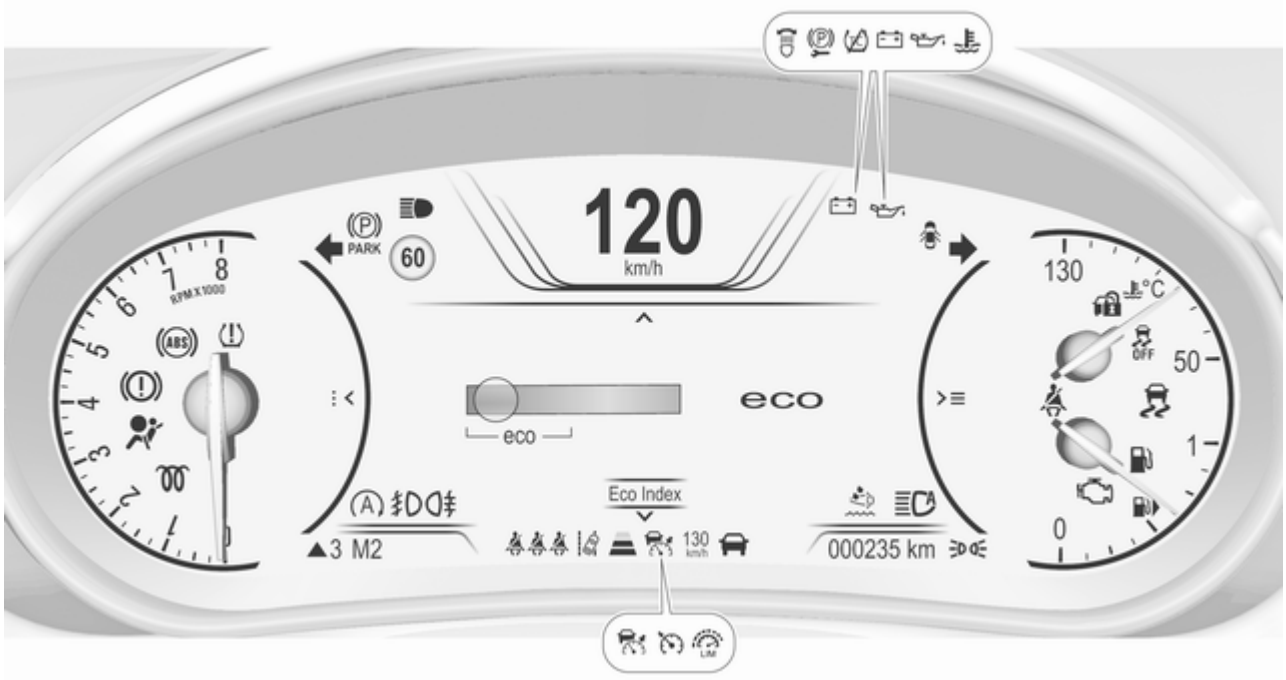

Sebességmérő

A gépkocsi sebességét mutatja.

Kilométer-számláló

A teljes rögzített távolság km egységben jelenik meg.

Napi kilométer-számláló

Az utolsó visszaállítás óta megtett távolság jelenik meg a fedélzeti számítógép oldalon. Két napi kilométerszámláló választható a különböző utakhoz.

Alapszintű műszercsoport
Válasszon a /⁞\1 és a/⁞\2 oldal között az irányjelzőkaron található beállítókerék használatával.

Az egyes napi kilométer-számlálók külön nullázhatók, amikor a gyújtás be van kapcsolva: válassza ki a vonatkozó oldalt, tartsa nyomva pár

másodpercig a visszaállító gombot vagy nyomja meg az irányjelző kar **SET/CLR** gombját.

Középszintű és felsőszintű műszercsoport

Válassza ki az **A-út** vagy **B-út** oldalt az **Info** lapon az ⌄ lehetőség megnyomásával a kormánykeréken.

Az egyes napi kilométer-számlálók egyenként nullázhatók a gyújtás bekapcsolt állapotában: válassza ki a vonatkozó lapot, nyomja meg a > gombot. Erősítse meg a ✔ gomb megnyomásával.

Általános tudnivalók

A napi kilométer-számláló maximum 2000 km távolságig számol és utána újraindul 0-ról.

Vezető Információs Központ ⇨ 116.

Fordulatszámmérő

A motor fordulatszámát mutatja.

Lehetőség szerint minden sebességfokozatban az alacsony fordulatszám-tartományt használja.

Figyelem!

Ha a mutató a piros figyelmeztető mezőben van, akkor meghaladta a megengedett legnagyobb fordulatszámot. Fennáll a motor károsodásának veszélye.

Üzemanyagszint-jelző

A tartályban lévő üzemanyag vagy gáz szintjét jeleníti meg, az üzemmódtól függően.

Az ⬬ vagy ⛽ ellenőrzőlámpa alacsony üzemanyagszint esetén világít. Ha villog, azonnal tankoljon.

Folyékony gázzal történő működtetésnél a rendszer automatikusan átkapcsol benzines működtetésre, amikor a gáztartályok üresek ⇨ 106.

Soha ne hagyja a tartályt kiürülni.

Mivel a tartályban mindig marad valamennyi üzemanyag, a betölthető mennyiség kevesebb lehet, mint a megadott névleges űrtartalom.

Üzemanyag választó

A **LPG** megnyomásával választhat a folyékonygáz-üzem és a benzinüzem között. A ▬ állapotled állapota a pillanatnyi üzemmódot mutatja.

▬ off = benzinüzem
▬ világít = folyékony gázüzem
▬ villog = kapcsolás nem lehetséges, az egyik típusú üzemanyag hiányzik

Amint a folyékony gáztartály kiürül, a rendszer automatikusan átkapcsol benzinüzemre a gyújtás kikapcsolásáig.

A motor beindítását követően a ▬ LED néha kikapcsol. Ha ilyenkor kétszer megnyomja az **LPG** lehetőséget, akkor a ▬ LED villogni kezd.

Üzemanyag a folyékony gázüzemhez ⇨ 227.

Hűtőfolyadék-hőmérséklet kijelző

A hűtőfolyadék hőmérsékletét mutatja.

50° = a motor üzemi hőmérsékletét még nem érte el
90° (középső terület) = normális üzemi hőmérséklet
130° = a hőmérséklet túl magas

Figyelem!

Ha a hűtőfolyadék hőmérséklete túl magas, álljon meg a gépkocsival és állítsa le a motort. Fennáll a motorkárosodás veszélye. Ellenőrizze a hűtőfolyadék-szintet.

Szervizkijelző

A motorolaj élettartam ellenőrző rendszer információt nyújt arról, hogy mikor kell motorolajat és olajszűrőt cserélni. A vezetési körülményektől függően a szükséges motorolaj- és olajszűrőcserék közötti intervallum jelentősen eltérő lehet.

A hátralévő olajélettartam menü jelenik meg a vezetői információs központban ⇨ 116.

Az alapszintű kijelző esetében, válassza ki a **Beállítások** menüt a **MENU** lehetőség megnyomásával az irányjelző karon. Egy oldal kiválasztásához, forgassa a **Olajcseréig hátralévő idő** forgókapcsolót:

A középszintű és felsőszintű kijelző esetében, válassza ki a **Info** menüt a < gomb megnyomásával a kormánykeréken. Nyomja meg az ∨ gombot a **Olajcseréig hátralévő idő** oldal kiválasztásához.

A hátralévő olajélettartam jelenik meg %-os értékben.

Visszaállítás

Az alapszintű kijelzőn, nyomja meg a **SET/CLR** gombot az irányjelző karon több másodpercig a visszaállításhoz. A gyújtás legyen bekapcsolva, de a motor ne járjon.

A középszintű és felsőszintű kijelzőn, nyomja meg a > gombot a kormánykeréken az alkönyvtár megnyitásához. Válassza ki a **Alaphelyzet** lehetőséget, és erősítse meg a ✔ több másodperces megnyomásával. A gyújtás legyen bekapcsolva, de a motor ne járjon.

A rendszert a megfelelő működéshez minden olajcsere után újra kell indítani. Kérjen segítséget egy szerviztől.

Következő szerviz

Amikor a rendszer számításai szerint a motorolaj élettartama lejárt, a **Mielőbb cseréljen motorolajat!** kijelzés, vagy egy figyelmeztető kód jelenik meg a Vezető Információs Központban. Egy héten vagy 500 km-en belül (amelyik hamarabb bekövetkezik) cseréltesse le a motorolajat és az olajszűrőt egy szervizben.

Szerviz információ ⇨ 292.

Ellenőrzőlámpák

A leírásban szereplő ellenőrzőlámpák nem találhatóak meg minden gépkocsiban. A leírás az összes modellvariációra készült. A berendezéstől függően, az ellenőrzőlámpák helyzete változó lehet. A gyújtás bekapcsolásakor a legtöbb ellenőrzőlámpa rövid ideig világít a működőképesség ellenőrzése érdekében.

Az ellenőrzőlámpák színei a következő jelentésekkel bírnak:

piros = veszély, fontos emlékeztető
sárga = figyelmeztetés, információ, meghibásodás
zöld = működés megerősítése
kék = működés megerősítése
fehér = működés megerősítése

Lásd az összes ellenőrzőlámpát a különböző műszercsoportokon ⇨ 99.

Irányjelző lámpa

⇦⇨ zölden világít vagy villog.

Röviden világít

A helyzetjelző lámpák be vannak kapcsolva.

Villog

Az irányjelző vagy a vészvillogó be van kapcsolva.

Gyorsan villog: meghibásodott egy irányjelző vagy a hozzá tartozó biztosíték, meghibásodott az utánfutó irányjelzője.

Izzócsere ⇨ 249, Biztosítékok ⇨ 260.

Irányjelzők ⇨ 140.

Biztonsági öv emlékeztető

Biztonsági öv emlékeztető az első ülésekhez

🔔 a vezetőülésre vonatkozóan pirosan világít vagy villog a műszercsoportban.

az első utasülésre vonatkozóan, az ülés foglaltsága esetén pirosan világít vagy villog a középkonzolban.

Világít
A gyújtás bekapcsolását követően, amíg be nem csatolja a biztonsági övet.

Villog
A motor beindítása után legfeljebb 100 másodpercig, amíg be nem csatolja a biztonsági övet.

Biztonsági öv állapota a hátsó üléseken, alapszintű műszercsoport

villog vagy világít a vezető információs központban.

Világít
A motor beindítása után, amikor a biztonsági öv be lett kapcsolva.

Villog
Az elindulást követően, amikor a biztonsági öv nincs becsatolva.

A biztonsági öv becsatolása ⇨ 59.

Biztonsági öv állapota a hátsó üléseken, középszintű és felsőszintű műszercsoport

pirosan vagy zölden világít a műszeregységben, a motor beindítása után.

Pirosan világít
Az ülés foglalt és a biztonsági öv nincs becsatolva.

Zölden világít
Az ülés foglalt és a biztonsági öv be van csatolva.

Szürkén világít
Az ülés nem foglalt.

A biztonsági öv becsatolása ⇨ 59.

Légzsák és övfeszítők

pirosan világít.

A gyújtás bekapcsolása után az ellenőrzőlámpa kb. 4 másodpercig világít. Ha nem világít, 4 másodperc elteltével nem alszik ki, vagy menet közben világít, akkor a légzsákrendszer meghibásodott. Kérjen segítséget egy szerviztől.

Ilyenkor előfordulhat, hogy baleset esetén a légzsákok és az övfeszítők nem lépnek működésbe.

Az övfeszítők, illetve légzsákok működésbe lépését az ellenőrzőlámpa folyamatos világítása jelzi.

⚠ Figyelmeztetés

Azonnal javíttassa ki a hibát egy szervizben.

Övfeszítők, légzsákrendszer ⇨ 58, ⇨ 62.

Légzsákok kikapcsolása

sárgán világít.

Az első utasoldali légzsák be van kapcsolva.

sárgán világít.

Az első utas oldali légzsák ki van kapcsolva ⇨ 67.

⚠ Veszély

Bekapcsolt első utasoldali légzsáknál a gyermekülésben utazó gyermek végzetesen megsérülhet.

Kikapcsolt első utasoldali légzsáknál utazó felnőtt esetén fennáll a végzetes sérülés veszélye.

Töltésrendszer

pirosan világít.

A gyújtás bekapcsolásakor világít, majd a motor beindítását követően rövid időn belül kialszik.

Járó motornál világít

Álljon meg, és állítsa le a motort. A járműakkumulátor nem töltődik. A motor hűtése valószínűleg megszűnt. A fékrásegítő hatása megszűnhet. Kérjen segítséget egy szerviztől.

Meghibásodás-jelző lámpa

sárgán világít vagy villog.

A gyújtás bekapcsolásakor világít, majd a motor beindítását követően rövid időn belül kialszik.

Járó motornál világít

A kibocsátás-szabályozó rendszer meghibásodott. A károsanyag-kibocsátás szintje a megengedett fölé emelkedhet. Azonnal kérjen segítséget egy szerviztől.

Ha menet közben villog a lámpa

Olyan meghibásodás történt, amely a katalizátor károsodásához vezethet. Vegyen vissza a gázból, amíg a villogás abbamarad. Azonnal kérjen segítséget egy szerviztől.

Fékrendszer és tengelykapcsoló

pirosan világít.

A fék- és tengelykapcsoló folyadék szintje túl alacsony ⇨ 245.

⚠ Figyelmeztetés

Álljon meg. Ne folytassa az utazást. Vegye fel a kapcsolatot egy szervizzel.

Bekapcsolt gyújtásnál behúzott kézi rögzítőfék esetén világít ⇨ 182.

Működtesse a pedált

sárgán világít vagy villog.

Világít

Az elektromos rögzítőfék működtetéséhez be kell nyomni a fékpedált ⇨ 182.

A tengelykapcsoló pedálnak benyomva kell lenni a motornak Autostop módban történő elindításához. Stop-start rendszer ⇨ 167.

Villog

A tengelykapcsoló pedálnak benyomva kell lenni a motor fő indításához ⇨ 19, ⇨ 165.

A középszintű és felsőszintű kijelzőn a működtesse a pedált üzenet a Vezetői Információs Kijelzőn jelenik meg ⇨ 127.

Elektromos rögzítőfék

Ⓟ pirosan világít vagy villog.

Világít

Az elektromos rögzítőfék be van húzva ⇨ 182.

Villog

Az elektromos rögzítőfék nincs teljesen behúzva vagy kioldva. Nyomja le a fékpedált, és próbálja meg visszaállítani a rendszert, az elektromos rögzítőféket először behúzva, majd kioldva. Ha az Ⓟ ellenőrzőlámpa továbbra is villog, ne vezessen tovább, és kérjen segítséget egy szerviztől.

Az elektromos rögzítőfék meghibásodása

sárgán világít vagy villog.

Világít

Az elektromos rögzítőfék gyengébb teljesítménnyel működik ⇨ 182.

Villog

Az elektromos rögzítőfék szerviz-üzemmódban van. Álljon meg a járművel, az újraállításhoz húzza be, majd oldja ki az elektromos rögzítőféket.

⚠ Figyelmeztetés

Azonnal javíttassa ki a hibát egy szervizben.

Blokkolásgátló fékrendszer (ABS)

(ABS) sárgán világít.

A gyújtás bekapcsolása után néhány másodpercig világít. Az ellenőrzőlámpa kialvása után a rendszer beavatkozásra kész.

Ha az ellenőrzőlámpa nem alszik ki néhány másodperc után, vagy ha menet közben világít, meghibásodott az ABS. A fékrendszer működőképes marad, de ABS szabályozás nélkül.

Blokkolásgátló fékrendszer ⇨ 182.

Váltás magasabb sebességfokozatba

Ha üzemanyag-takarékossági okokból magasabb sebességfokozatba váltás javasolt, ⏏ jelenik a vezetői információs központban.

Egyes változatoknál a sebességfokozat-jelzés a vezetői információs központban ugrik fel teljes oldalként ⇨ 116.

Fokozatváltás

Az ▲ vagy ▼ jelenik meg a következő magasabb vagy alacsonyabb sebességfokozat számával, amikor fel- vagy visszakapcsolás ajánlott.

Változó erősségű kormányrásegítés

! sárgán világít.

A változó erősségű kormányrásegítő rendszer meghibásodott. Ez nagyobb vagy kisebb kormányzási erőszükséglethez vezethet. Vegye fel a kapcsolatot egy szervizzel.

Követési távolság

A ⏃ mutatja az adaptív sebességtartó követési távolság beállítását vagy az első ütközésfigyelmeztető riasztási idő érzékenységét kitöltött távolságsávokkal.

Adaptív sebességtartó automatika ⇨ 193.

Első ütközés riasztó ⇨ 201.

Sávelhagyásra figyelmeztető rendszer

zölden világít vagy sárgán villog.

Zölden világít

A rendszer be van kapcsolva és működésre kész.

Sárgán villog

A rendszer nem tervezett sávváltást észlel.

Ultrahangos parkolóradar

P sárgán világít.

A rendszer meghibásodott

vagy

A hiba oka, hogy az érzékelőkre szennyeződés, jég vagy hó került

vagy

Interferencia külső ultrahangforrásokkal. Amint az interferencia-forrás megszűnik, a rendszer működése helyreáll.

Keressen fel egy szervizt, és javíttassa ki a hiba okát.

Ultrahangos parkolássegítő rendszer ⇨ 208.

Elektronikus menetstabilizáló rendszer kikapcsolva

sárgán világít.

A rendszer ki van kapcsolva.

Elektronikus menetstabilizáló rendszer és kipörgésgátló rendszer

sárgán világít vagy villog.

Világít

A rendszer meghibásodott. Tovább folytathatja útját. A menettulajdonságok az útviszonyok függvényében romolhatnak.

Keressen fel egy szervizt, és javíttassa ki a hiba okát.

Villog

A rendszer működésbe lépett. A motorteljesítmény csökkenhet, és a gépkocsi automatikusan fékeződhet kismértékben.

Elektronikus stabilitás szabályzó ⇨ 186, kipörgés gátló rendszer ⇨ 185.

Kipörgésgátló rendszer kikapcsolva

sárgán világít.

A rendszer ki van kapcsolva.

Izzítás

sárgán világít.

Izzítás. Csak alacsony külső hőmérséklet esetén kapcsol be.

Dízel részecskeszűrő

sárgán világít vagy villog.

A dízel részecskeszűrő tisztítást igényel.

Folytassa a vezetést, amíg a kialszik. Lehetőség szerint ne engedje a motor fordulatszámát 2000 ford/perc alá esni.

Világít

A dízel részecskeszűrő megtelt. Indítsa el a tisztítási folyamatot, amint lehetséges.

Villog

A szűrő elérte maximális elnyelő képességét. A motor károsodásának elkerülése érdekében azonnal indítsa el a tisztítási folyamatot.

Dízelrészecske-szűrő ⇨ 171, Stop-start rendszer ⇨ 167.

AdBlue

sárgán villog.

AdBlue szintje alacsony. Töltse fel AdBlue-val, hogy elkerülje az akadályozott motor indítást.

AdBlue ⇨ 172.

Gumiabroncs-levegőnyomás ellenőrző rendszer

sárgán világít vagy villog.

Világít
Levegőnyomás-vesztés. Álljon meg azonnal, és ellenőrizze a gumiabroncsok levegőnyomását.

Villog
Meghibásodott a rendszer, vagy nyomásérzékelő nélküli kerék (pl. pótkerék) lett felszerelve. 60-90 másodperc múlva az ellenőrzőlámpa folyamatosan világít. Vegye fel a kapcsolatot egy szervizzel.

Motorolajnyomás
🛢 pirosan világít.

A gyújtás bekapcsolásakor világít, majd a motor beindítását követően rövid időn belül kialszik.

Járó motornál világít

Figyelem!

A motor kenése valószínűleg megszűnt. Ez a motor károsodásához, és akár a kerekek blokkolásához is vezethet.

1. Nyomja le a tengelykapcsoló pedált.
2. Kapcsolja a sebességváltót üresbe, kapcsolja a fokozatválasztó kart **N** állásba.
3. Amilyen gyorsan csak lehetséges, álljon ki a forgalomból anélkül, hogy másokat akadályozna a haladásban.
4. Kapcsolja ki a gyújtást.

⚠ Figyelmeztetés

Álló motornál a kormányzáshoz és a fékezéshez lényegesen nagyobb erőkifejtés szükséges.

Autostop során a szervofékegység továbbra is működtethető.

Ne távolítsa el a kulcsot mindaddig, amíg a jármű meg nem áll, ellenkező esetben váratlanul működésbe léphet a kormányzár.

Ellenőrizze az olajszintet, mielőtt felkeresne egy szervizt ⇨ 241.

Alacsony üzemanyagszint
A ⬬ vagy ⛽ sárgán világít vagy villog.

Világít
Az üzemanyagszint a tartályban túl alacsony.

Villog
Elfogyott az üzemanyag. Azonnal tankoljon. Soha ne hagyja a tartályt kiürülni.

Katalizátor ⇨ 172.

A dízel üzemanyagrendszer légtelenítése ⇨ 248.

Indításgátló

sárgán villog.

Az indításgátló rendszer meghibásodott. A motort nem lehet beindítani.

Automatikus leállítás

A világít, amikor a motor az automatikus leállítás állapotában van.

Stop-start rendszer ⇨ 167.

Külső világítás

zölden világít.

A külső lámpák be vannak kapcsolva ⇨ 133.

Távolsági fényszóró

kéken világít.

A távolsági fényszóró bekapcsolt állapotában vagy a fénykürt használatakor világít ⇨ 134.

Távolsági fényszóró asszisztens

zölden világít.

A távolsági fényszóró vezérlés aktiválva van, lásd az adaptív első világítást ⇨ 137.

Adaptív első világítás

sárgán világít vagy villog.

Világít

A rendszer meghibásodott.

Kérjen segítséget egy szerviztől.

Villog

A rendszer szimmetrikus fényű tompított fényszóróra van állítva.

A ellenőrzőlámpa körülbelül 4 másodpercig világít a gyújtás bekapcsolását követően, figyelmeztetve a szimmetrikus fényszóróra ⇨ 136.

Első ködlámpa

zölden világít.

Az első ködlámpa be van kapcsolva ⇨ 140.

Hátsó ködlámpa

sárgán világít.

A hátsó ködlámpa be van kapcsolva ⇨ 140.

Sebességtartó automatika

fehéren vagy zölden világít.

Fehéren világít

A rendszer be van kapcsolva.

Zölden világít

Sebességtartó automatika aktív. A beállított sebesség a középszintű vagy felsőszintű kijelzőn a szimbólum mellett jelenik meg.

Sebességtartó automatika ⇨ 190.

Adaptív sebességtartó automatika

A vagy fehéren vagy zölden világít.

Fehéren világít
A rendszer be van kapcsolva.

Zölden világít
Adaptív sebességtartó automatika aktív. A sebességkorlátozó a vagy szimbólum mellett jelenik meg.

Adaptív sebességtartó automatika ⇨ 193.

Elöl haladó jármű észlelve
zölden vagy sárgán világít.

Zölden világít
A rendszer egy elöl haladó járművet észlelt a saját sávban.

Sárgán világít
Az elöl haladó járműig a távolság túl kicsire csökken vagy túl gyorsan közelít meg egy másik járművet.

Első ütközés riasztó ⇨ 201, Adaptív sebességtartó automatika ⇨ 193.

Sebességkorlátozó
fehéren vagy zölden világít.

Fehéren világít
A rendszer be van kapcsolva.

Zölden világít
A sebességkorlátozó aktív. A sebességkorlátozó a szimbólum mellett van.

Sebességkorlátozó ⇨ 192.

Közlekedési jelzőtábla-felismerés
megjeleníti az észlelt közlekedési jelzőtáblákat ellenőrzőlámpák formájában.

Közlekedési jelzőtábla felismerés ⇨ 221.

Nyitott ajtó
pirosan világít.

Valamelyik ajtó vagy a csomagtérajtó nyitva van.

Információs kijelzők

Vezető Információs Központ
A vezető információs központ (DIC) a műszeregységben helyezkedik el.

A változattól és a műszeregységtől függően, a DIC alapszintű, középszintű vagy felsőszintű kijelzőként áll rendelkezésre.

A DIC a felszereltségtől függően az alábbiakat jeleníti meg:

- teljes és napi kilométer-számláló
- gépjármű információ
- út/üzemanyag információ
- gazdaságossági információk
- teljesítmény információk
- jármű- és figyelmeztető üzenetek
- audió és infotainment információk
- telefon információk
- navigációs információk
- jármű beállítások

Alapszintű kijelző

Az alapszintű kijelző menüoldalait a **MENU** lehetőség megnyomásával lehet kiválasztani az irányjelző karon. A főmenü szimbólumai a kijelző felső sorában láthatók:

- **Információs menü**
- **Beállítások menü**
- **eco Gazdaságossági menü**

Néhány funkció különbözőképpen jelenik meg a gépkocsi haladása közben, illetve álló helyzetében, és néhány funkció csak menet közben használható.

A gépkocsi személyre szabása ⇨ 129. Eltárolt beállítások ⇨ 25.

Menük és funkciók kiválasztása

A menük és a funkciók az irányjelzőkaron lévő gombokkal választhatók ki.

A főmenük közötti váltáshoz, vagy egy almenüből egy magasabb szintű menübe történő visszalépéshez nyomja meg a **MENU** gombot.

Forgassa a beállító gyűrűt a főmenü aloldalainak kiválasztásához vagy egy numerikus érték beállításához.

Nyomja meg a **SET/CLR** gombot a funkciók kiválasztásához és megerősítéséhez.

A jármű- és szervizüzenetek a DIC-ben ugranak fel, ha szükséges. Nyugtázza az üzeneteket a **SET/CLR** gomb megnyomásával. Tájékoztató üzenetek ⇨ 127.

Középszintű és felsőszintű kijelző

A menüoldalak a kormánykerék < lehetőségének megnyomásával jeleníthetők meg. Nyomja meg a ∧ vagy ∨ gombot egy menü kiválasztásához, nyomja meg a ✔ gombot a megerősítéshez. A választható menüoldalak az alábbiak:

- **Információs menü**
- **Teljesítmény menü**
- **Audio menü**
- **Telefon menü**
- **Navigációs menü**
- **Beállítások menü**

A megjelenített funkciók közül néhány eltérhet, attól függően, hogy a gépjármű mozog vagy áll. Egyes funkciók csak vezetés közben érhetők el.

A felsőszintű műszercsoport Sport és Tour üzemmódban jeleníthető meg. Lásd lentebb: Beállítások menü, kijelző témák.

A gépkocsi személyre szabása ⇨ 129. Eltárolt beállítások ⇨ 25.

Menük és funkciók kiválasztása

A menüket és funkciókat a kormánykerék jobb oldalán lévő gombokkal lehet kiválasztani.

Nyomja meg a < gombot a főmenü oldalának megnyitásához.

Válassza ki a főmenü oldalát a ∧ vagy ∨ gombbal.

Erősítse meg a fő menüoldalt a ✔ gombbal.

Egy fő menüoldal kiválasztását követően, nyomja meg a ∧ vagy ∨ gombot az aloldalak kiválasztásához.

Nyomja meg a > gombot a kiválasztott aloldal következő mappájának megnyitásához.

Nyomja meg a ∧ vagy ∨ gombot funkciók kiválasztásához vagy egy numerikus érték beállításához, ha szükséges.

Nyomja meg a ✔ gombot a funkciók kiválasztásához és megerősítéséhez.

Ha a DIC azt kéri, hogy a járművezető erősítsen meg egy funkciót vagy üzenetet a **SEL** (kiválasztás) gomb megnyomásával, akkor erősítse meg a ✔ megnyomásával.

Ha kiválasztott egy fő menüoldalt, akkor ez a választás tárolásra kerül egy másik fő menüoldal kiválasztásáig. Ez azt jelenti, hogy miután kiválasztotta az 'Információs menü' oldalt, egyszerűen a ∨ vagy ∧ gombok megnyomásával válthat az aloldalak között.

A jármű- és szervizüzenetek a DIC kijelzőn ugranak fel, ha szükséges. Nyugtázza az üzeneteket a ✔ megnyomásával. Tájékoztató üzenetek ⇨ 127.

Információs menü

Az alábbi lista az összes lehetséges Info menü oldalt tartalmazza. Előfordulhat, hogy ezek közül néhány nem áll rendelkezésre az Ön járművében. A kijelzőtől függően, bizonyos funkciók szimbólumokként jelennek meg.

Forgassa a beállító gyűrűt vagy nyomja meg a ∧ vagy ∨ gombot egy oldal kiválasztásához:

- 1/A napi kilométer-számláló
  átlagos üzemanyag-fogyasztás
  átlagsebesség
- 2/B napi kilométer-számláló
  átlagos üzemanyag-fogyasztás
  átlagsebesség
- pillanatnyi sebesség
- üzemanyag-hatótávolság
- LPG üzemanyaggal megtehető távolság
- pillanatnyi üzemanyag-fogyasztás
- maradék olaj élettartam
- gumiabroncs levegőnyomás
- benzin üzemanyagszint
  LPG üzemanyagszint
- időmérő
- közlekedési jelzőtábla felismerés
- követési távolság
- akkumulátorfeszültség
- Fő fogyasztók
- Gazdaságossági trend
- Eco mutató
- üres oldal

Az alapszintű kijelzőn, a "Hátralévő olajélettartam", "Gumiabroncsnyomás", "Közlekedési jelzőtábla-felismerés" és "Követési távolság jelzés" a **Beállítások menüben** jelennek meg. Válassza ki a **MENU** lehetőség megnyomásával.

Az alapszintű kijelzőn, a "Fő fogyasztók", "Gazdaságossági trend" és "Eco mutató" az **Eco menüben** **eco** jelennek meg. Válassza ki a **MENU** lehetőség megnyomásával.

1/A és 2/B napi kilométer-számláló

A napi kilométer-számláló megjeleníti a pillanatnyi távolságot egy adott nullázás óta.

A napi kilométer-számláló max. 2.000 km-ig számol, majd 0-val elölről kezd.

Az alapszintű kijelző nullázásához, nyomja meg a **SET/CLR** gombot néhány másodpercre, a középszintű és felsőszintű kijelzőkön, nyomja meg a > gombot, és erősítse meg a ✔ gombbal.

Az 1/A és 2/B napi kilométer-számláló oldal adatai különállóan nullázhatók a kilométer-számlálóra, átlagfogyasztásra és átlagsebességre vonatkozóan, miközben a vonatkozó kijelző aktív.

Átlagos üzemanyagfogyasztás
Az átlagos fogyasztás kijelzése. A mérés bármikor visszaállítható, és egy alapértékkel indul.

Az alapszintű kijelző nullázásához, nyomja meg a **SET/CLR** gombot néhány másodpercre, a középszintű és felsőszintű kijelzőkön, nyomja meg a > gombot, és erősítse meg a ✔ gombbal.

Az LPG motorral szerelt járműveken, az átlagos üzemanyag-fogyasztás a pillanatnyilag kiválasztott, LPG vagy benzines üzemmódra vonatkozóan jelenik meg.

Átlagsebesség
Az átlagsebesség kijelzése. A mérés bármikor újraindítható.

Az alapszintű kijelző nullázásához, nyomja meg a **SET/CLR** gombot néhány másodpercre, a középszintű és felsőszintű kijelzőkön, nyomja meg a > gombot, és erősítse meg a ✔ gombbal.

Pillanatnyi sebesség
A pillanatnyi sebesség digitális kijelzése.

Üzemanyag-hatótávolság
A megtehető utat a tankban lévő üzemanyag mennyisége és a pillanatnyi fogyasztás alapján számítja ki a rendszer. A kijelző átlagértékeket mutat.

Tankolás után nem sokkal a számítógép automatikusan újraszámítja az értéket.

Amikor a tartály üzemanyagszintje alacsony, akkor egy üzenet jelenik meg a kijelzőn és a ⬬ vagy ⛽ ellenőrzőlámpa világít az üzemanyagszint-mérőben.

Amikor a tartályt haladéktalanul fel kell tölteni, akkor egy figyelmeztető üzenet jelenik meg és marad a kijelzőn. Ezen felül, az ⬬ vagy ⛽ ellenőrzőlámpa is villog az üzemanyagszint-jelzőben ⇨ 114.

Az LPG változat üzemanyag-hatótávolság
A hozzávetőleges üzemanyag-hatótávolság az egyes benzin és LPG üzemanyagtartályokban maradt üzemanyaggal, a teljes tartománnyal, amely a kétféle üzemanyaggal összesen megtehető. Az üzemmódok között a **SET/CLR** vagy ✔ lehetőség megnyomásával válthat.

Pillanatnyi üzemanyag-fogyasztás
A pillanatnyi üzemanyag-fogyasztást mutatja.

Az LPG motorral szerelt járműveken, a pillanatnyi üzemanyag-fogyasztás a pillanatnyilag kiválasztott, LPG vagy benzines üzemmódra vonatkozóan jelenik meg.

Maradék olaj élettartam
Jelzi az olaj becsült hasznos élettartamát. A %-os érték a pillanatnyilag hátralévő olajélettartamot jelenti ⇨ 107.

Gumiabroncsnyomás
Ellenőrzi az összes gumiabroncs nyomását vezetés közben ⇨ 270.

Benzin üzemanyagszint/LPG üzemanyagszint
Megjeleníti a pillanatnyilag nem használt üzemanyag (benzin vagy LPG) szintjét. A DIC műszercsoport egy műszere mutatja a pillanatnyilag használt üzemanyag szintjét.

Stopperóra
Az indításhoz és leállításhoz, nyomja meg a ✔ gombot. A visszaállításhoz, nyomja meg a > gombot és erősítse meg a visszaállítást.

Közlekedési jelzőtábla felismerés
Az adott útszakaszra érvényes közlekedési jelzőtáblákat mutatja ⇨ 221.

Követési távolság
Megjeleníti az elöl haladó mozgó jármű távolságát ⇨ 205. Ha aktív az adaptív sebességtartó, akkor ez a lap mutatja a követési távolság beállítást.

Akkumulátorfeszültség
Megjeleníti a járműakkumulátor feszültségét.

Fő fogyasztók
Az aktuálisan bekapcsolt állapotban lévő csúcs kényelmi csúcsfogyasztók listája, csökkenő sorrendben. Üzemanyag-takarékos lehetőség jelezve. A kikapcsolt fogyasztó eltűnik a listáról, és a fogyasztási érték frissítésre kerül.

Szórványos vezetési körülmények között a motor automatikusan bekapcsolja a párátlanítást, hogy növelje a motor terhelését. Ilyen esetben, a hátsó ablak páramentesítője az egyik fő fogyasztó, a járművezető általi aktiválás nélkül.

Gazdaságossági trend
Megjeleníti az átlagos fogyasztás alakulását 50 km-es távolságra vetítve. A kitöltött szegmensek a fogyasztást ábrázolják 5 km-es lépésekben, és mutatják a domborzat vagy a vezetési stílus üzemanyagra gyakorolt hatását.

Gazdaságossági mutató
Az aktuális üzemanyag-fogyasztást jelzi egy gazdaságossági skálán. A gazdaságos vezetés érdekében igazítsa úgy a vezetési stílusát, hogy a kijelzőt az Eco tartományban tartsa. Az Eco területen kívüli jelzés magasabb üzemanyag-fogyasztást jelent. Az alapszintű kijelzőn a pillanatnyi fogyasztásérték jelenik meg.

Sebességfokozat jelzése: Az alapszintű kijelzőn a pillanatnyi fokozat jelenik meg a nyílon belül. A felette lévő számjegy, üzemanyag takarékossági okokból, felfelé kapcsolást javasol.

Üres oldal
Egy üres, információk nélküli oldalt mutat.

Teljesítmény menü

A teljesítmény menü csak a felsőszintű kijelzőn tekinthető meg.

Az alábbi lista az összes lehetséges Teljesítmény menü oldalt tartalmazza. Előfordulhat, hogy ezek közül néhány nem áll rendelkezésre az Ön járművében.

Nyomja meg a ∧ vagy ∨ gombot egy oldal kiválasztásához:

- teljesítmény oldal
- G-erő kijelzés
- súrlódás buborék
- gyorsítás és fékezés
- köridőmérő

A Felsőszintű kijelző beállításaitól függően az "Olajhőmérséklet", "Olajnyomás" vagy "Akkumulátorfeszültség" is megjelenik a sebességmérőtől balra vagy jobbra.

Teljesítmény oldal

Celsius-fokban jelzi az olajhőmérsékletet.

Az olajnyomást mutatja kPa mértékegységben.

A hozzáadásra kerülő turbófeltöltés pillanatnyi abszolút mennyiségét jelzi.

G-erő kijelzés

A gépjármű teljesítmény erejét jelzi. A pozitív/negatív hosszirányú erő és az oldalirányú erő mennyiségét jelzi. A G-erő érték egysége numerikus értékként kerül kiszámításra és megjelenítésre.

Súrlódás buborék

Egy négy részre osztott vizuális kijelző, amely az autó négy sarkát mutatja egy "buborékkal", ami azt jelzi, hogy hol hat a legnagyobb tehetetlenség a járműre.

Gyorsítás és fékezés

A fék- vagy gázpedál járművezető általi benyomásának százalékos mértékét mutatja oszlopgrafikonként a DIC terület külső részén. A bal oldal a gyorsítás és a jobb oldal a fékezés.

Köridőmérő

A köridőmérő funkció méri az időt attól számítva, hogy a felhasználó utoljára elindította vagy megállította a köridőmérőt a gyújtási ciklusokban. Az időmérő értékek az óráktól a tizedmásodpercekig jelennek meg.

Az időmérőt a ✔ gomb megnyomásával indíthatja el és állíthatja meg.

A pillanatnyi és az előző köridők a tizedmásodperces pontossággal jelennek meg. A gyorsabb és lassabb idők ss.s formátumban jelennek meg.

Audio menü

Az audio menük lehetővé teszik a zenék közötti böngészést, a kiválasztást a kedvencek közül vagy az audioforrás váltását.

Lásd az Infotainment rendszer kezelési útmutatóját.

Telefon menü

A telefon menü lehetővé teszi telefonhívások végrehajtását, a partnerek közötti böngészést vagy a telefon kihangosítását.

Lásd az Infotainment rendszer kezelési útmutatóját.

Navigációs menü

A navigációs menü célbairányítást tesz lehetővé.

Lásd az Infotainment rendszer kezelési útmutatóját.

Beállítások menü

Az alábbi lista az összes lehetséges beállítás menü oldalt tartalmazza. Előfordulhat, hogy ezek közül néhány nem áll rendelkezésre az Ön járművében. A kijelzőtől függően, bizonyos funkciók szimbólumokként jelennek meg.

Forgassa a beállító gyűrűt vagy nyomja meg a ∧ vagy ∨ gombot egy oldal kiválasztásához, és kövesse az almenük utasításait:

- egységek
- kijelző témák
- információs oldalak
- sebesség figyelmeztetés
- gumiabroncs-terhelés
- szoftverinformációk

Egységek

Nyomja meg a > gombot az egységek mutatásakor. Válassza ki az angol vagy metrikus egységeket a ✔ gomb megnyomásával.

Kijelző témák

Nyomja meg a > gombot a kijelző témák mutatásakor. Válassza ki a Sport vagy Touring üzemmódot a ✔ gomb megnyomásával. A Sport üzemmód több járműinformációt, a Tour üzemmód pedig több médiainformációt tartalmaz.

Ez a beállítás csak a felsőszintű kijelző esetében áll rendelkezésre.

Információs oldalak

Nyomja meg a > gombot az információs oldalak mutatásakor. Az információs menü összes eleme jelenik meg. Válassza ki az információs oldalon megjelenítendő funkciókat a ✔ gomb megnyomásával. A kiválasztott oldalak egy ✔ jelet tartalmaznak egy jelölő négyzetben. A nem látható funkciók egy jelölő négyzete üres. Lásd a fenti **információs menüt**.

Sebesség figyelmeztetés

A sebességfigyelmeztet kijelző lehetővé teszi a sebesség beállítását, amelyet nem szeretne túllépni.

A sebességfigyelmeztetés beállításához, nyomja meg a > gombot az oldal megjelenítésekor. Az érték beállításához, használja a ∧ vagy ∨ gombot. Nyomja meg a ✔ gombot a sebesség beállításához. Ha be van állítva a sebesség, akkor a funkció a ✔ gomb megnyomásával kapcsolható ki az oldal megjelenítése közben. Ha túllépi a kiválasztott sebességet, akkor egy felugró figyelmeztetés jelenik meg és hangjelzés hallható.

Gumiabroncs-terhelés

A gumiabroncs-terhelés kijelző a pillanatnyilag beállított gumiabroncsnyomásnak megfelelően választja ki a nyomáskategóriát. Nyomja meg a > gombot az oldal mutatása közben ⇨ 270.

Válassza az alábbit:

- **Enyhe** a komfort nyomáshoz, legfeljebb 3 személy esetén
- **Eco** az Eco nyomáshoz, legfeljebb 3 személy esetén
- **Max.** teljes terhelés esetén

a ✔ gomb megnyomásával.

Szoftverinformációk
Megjeleníti a megnyitott forrás szoftverinformációit.

Szerviz üzemmód

A DIC és a színes információs kijelző bizonyos funkciói bizonyos járművezetők számára korlátozhatók.

A szerviz üzemmód bekapcsolása vagy kikapcsolása a **Beállítások** menüben a jármű személyre szabási menüjében lehetséges.

Színes információs kijelző ⇨ 124.

A gépkocsi személyre szabása ⇨ 129.

További információkért, lásd az Infotainment rendszer kézikönyvét.

Színes információs kijelző

A színes információs kijelző a műszerfalban, a műszercsoport közelében helyezkedik el.

A jármű konfigurációjától függően a jármű

- **4,2" színes kijelző**

  vagy
- **8" színes kijelző** érintőképernyős és érintőlapos funkcióval

Az információs kijelző az alábbiakat jeleníti meg:

- idő ⇨ 95
- külső hőmérséklet ⇨ 94
- dátum a 8-hüvelykes kijelzőn ⇨ 95
- Infotainment rendszer; leírását lásd az Infotainment rendszer kézikönyvében
- navigációs rendszer; leírását lásd az Infotainment rendszer kézikönyvében
- rendszerüzenetek
- tájékoztató üzenetek ⇨ 127
- a gépkocsi személyre szabásának beállításai ⇨ 129

4,2" színes kijelző

Menük és beállítások kiválasztása
A menük és beállítások a kijelzőn keresztül érhetők el.

Nyomja meg a ⏻ lehetőséget a kijelző bekapcsolásához.

Nyomja meg a ⌂ lehetőséget a kezdőlap megjelenítéséhez.

Forgassa a **MENU** lehetőséget egy menükijelző ikon kiválasztásához.

Nyomja meg a **MENU** lehetőséget egy választás megerősítéséhez

Nyomja meg a **BACK** lehetőséget a beállítások mentése nélküli kilépéshez egy menüből.

Nyomja meg a ⌂ lehetőséget a visszatéréshez a kezdőlaphoz.

További tájékoztatásért, lásd az Infotainment rendszer kézikönyvét.

A gépkocsi személyre szabása ⇨ 129.

8" színes kijelző

Menük és beállítások kiválasztása

A kijelző működtetésének három módja van:

- a kijelző alatti gombokkal
- közvetlenül az ujjával az érintőképernyőn
- az ülések közötti középkonzol érintőlapjával

Működtetés a gombokkal

Nyomja meg a ⏻ lehetőséget a kijelző bekapcsolásához.

Nyomja meg a ⌂ lehetőséget a kezdőlap megjelenítéséhez.

Forgassa a **MENU** lehetőséget egy menükijelző ikon vagy funkció kiválasztásához.

Nyomja meg a **MENU** lehetőséget egy választás megerősítéséhez.

Forgassa a **MENU** lehetőséget a görgetéshez egy almenü listában.

Nyomja meg a **MENU** lehetőséget egy választás megerősítéséhez.

Nyomja meg a **BACK** lehetőséget a beállítások mentése nélküli kilépéshez egy menüből.

Nyomja meg a ⌂ lehetőséget a visszatéréshez a kezdőlaphoz.

Működtetés az érintőlappal

A képernyőt be kell kapcsolni a ⏻ gomb megnyomásával, és ki kell választani a kezdőlapot a ⌂ gombbal.

Érintse meg meg a kívánt menükijelző ikont vagy funkciót az ujjával.

Görgessen a hosszabb almenülistákban az ujját fel vagy lefelé csúsztatva.

Erősítse meg koppintással a kívánt funkciót vagy választási lehetőséget.

Koppintson a ⮌ gombra a kijelzőn a mentés nélküli kilépéshez egy menüből.

Nyomja meg a ⌂ lehetőséget a visszatéréshez a kezdőlaphoz.

Működtetés az érintőlappal
Be kell kapcsolni a képernyőt a ⏻ gomb megnyomásával, és ki kell választani a kezdőlapot a ⌂ gombbal.

Görgessen a kívánt menükijelző ikonhoz vízszintesen az ujjával és koppintson a megerősítéshez.

Görgessen a hosszabb almenülistákban az ujját függőlegesen csúsztatva.

Erősítse meg koppintással a kiemelt funkciót vagy választási lehetőséget.

Nyomja meg a **BACK** lehetőséget a beállítások mentése nélküli kilépéshez egy menüből.

Nyomja meg a ⌂ lehetőséget a visszatéréshez a kezdőlaphoz.

További tájékoztatásért, lásd az Infotainment rendszer kézikönyvét.

A gépkocsi személyre szabása ⇨ 129.

Szerviz üzemmód

A vezetői információs központ és a színes információs kijelző bizonyos funkciói bizonyos járművezetők számára korlátozhatók.

A szerviz üzemmód bekapcsolása vagy kikapcsolása a **Beállítások** menüben a jármű személyre szabási menüjében lehetséges.

A gépkocsi személyre szabása ⇨ 129.

További információkért, lásd az Infotainment rendszer kézikönyvét.

Okostelefon vezérlő

Az okostelefon vezérlő lehetővé teszi, hogy egy okostelefon WLAN vagy Bluetooth csatlakozáson át hozzáférjen a gépkocsi adatokhoz. Ezek az adatok aztán az okostelefonon megjeleníthetők és elemezhetők.

Tájékoztató üzenetek

Az üzenetek a vezetői információs központban (DIC) jelennek meg, bizonyos esetekben figyelmeztető hangjelzéssel együtt.

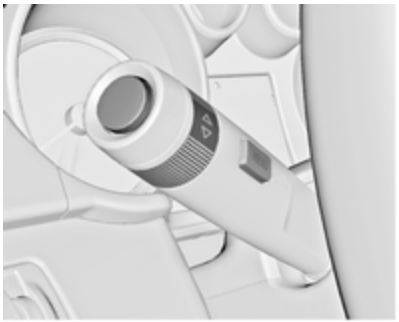

Az alapszintű kijelző esetében, nyomja meg a **SET/CLR** lehetőséget, a **MENU** lehetőséget, vagy forgassa el az állítógyűrűt.

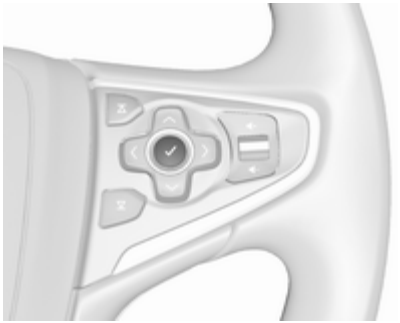

A középszintű és felsőszintű kijelző esetében, nyomja meg a ✔ lehetőséget az üzenetek jóváhagyásához.

Jármű- és szervizüzenetek

A tájékoztató üzenetek szöveges formában jelennek meg. Kövesse az üzenetekben adott útmutatásokat.

A rendszer a következőkkel kapcsolatos üzeneteket jelenít meg:

- szervizüzenetek
- folyadékszintek
- riasztóberendezés
- fékrendszer
- vezetést segítő rendszerek
- menetdinamikai rendszerek
- vezetőt segítő rendszerek
- sebességtartó automatika
- sebességkorlátozó
- adaptív sebességtartó automatika
- első ütközés riasztó
- elkerülhetetlen ütközés előtti fékezési rendszer
- parkolássegítő rendszerek
- világítás, izzócsere
- adaptív első világítás
- ablaktörlő/mosó rendszer
- ajtók, ablakok
- oldalsó vakfolt riasztó
- közlekedési jelzőtábla felismerés
- sávelhagyásra figyelmeztető rendszer
- csomagtér, csomagtérfedél
- rádiófrekvenciás távirányító
- elektronikus kulcs
- kulcs nélküli indítás
- biztonsági övek

- légzsákrendszerek
- motor és sebességváltó
- gumiabroncs levegőnyomás
- dízel részecskeszűrő
- járműakkumulátor állapota
- szelektív katalitikus redukció, dízel kipufogó-folyadék (DEF), AdBlue ⇨ 172

Üzenetek a színes információs kijelzőn

Néhány fontos üzenet a színes információs kijelzőn is megjelenhet. Az üzenet nyugtázáshoz nyomja meg a többfunkciós gombot. Egyes üzenetek csak pár másodpercre jelennek meg.

Figyelmeztető hangjelzések

A motor indításakor vagy vezetés közben

Egyszerre csak egy hangjelzés szólal meg.

A be nem csatolt biztonsági övre figyelmeztető hangjelzés minden más figyelmeztető hangjelzéssel szemben elsőbbséget élvez.

- Ha a biztonsági öv nincs becsatolva.
- Ha valamelyik ajtó vagy a csomagtérajtó nincs megfelelően becsukva elinduláskor.
- Bizonyos sebesség felett, ha behúzott rögzítőfékkel halad.
- Ha az adaptív sebességtartó automatika automatikusan kikapcsol.
- Ha egy elöl haladó járművet túlságosan megközelít.
- Ha túllép egy beprogramozott sebességet vagy egy sebességhatárt.
- Ha figyelmeztető üzenet jelenik meg a műszerfali kijelzőn.
- Ha az elektronikus kulcs nincs az utastérben.
- Ha a parkolássegítő egy tárgyat érzékel.
- Ha egy nem szándékos sávváltás történik.
- Amikor a dízel részecskeszűrő elérte maximális elnyelő képességét.
- Ha az AdBlue-t után kell tölteni.

Leállított gépkocsi és/vagy nyitott vezetőoldali ajtó esetén

- Ha a kulcs a gyújtáskapcsolóban van.
- Bekapcsolt külső világítás esetén.
- Ha a vonóhorog nincs rögzítve.

Autostop közben

- Ha a vezető oldali ajtó nyitva van.

Akkumulátorfeszültség

Ha a járműakkumulátor feszültsége alacsony, akkor egy figyelmeztető üzenet jelenik meg a vezetői információs központban.

1. Kapcsoljon ki minden elektromos fogyasztót, például ülésfűtést, hátsó ablakfűtést vagy más nagy

fogyasztókat, amelyekre a biztonságos vezetéshez nincs szükség,

2. A járműakkumulátor feltöltéséhez, hajtson tovább egy ideig vagy használjon akkumulátortöltőt.

Miután a motor kétszer feszültségesés nélkül elindult, a figyelmeztető üzenet eltűnik.

Ha a járműakkumulátort nem lehet feltölteni, akkor keressen fel egy szervizt, és javíttassa ki a hiba okát.

A gépkocsi személyre szabása

A jármű viselkedése személyre szabható a színes információs kijelző beállításainak módosításával.

A különböző vezetőkhöz tartozó személyes beállítások közül néhány eltárolható az egyes kulcsokhoz. Eltárolt beállítások ⇨ 25.

A gépkocsi felszereltségétől és egyes országok előírásaitól függően előfordulhat, hogy az alább leírt funkciók közül néhány nem áll rendelkezésre.

Egyes funkciók csak járó motornál működnek, illetve kerülnek kijelzésre.

Személyes beállítások

A személyes beállítások módosítása a kijelző alatti gombok leírásában található. Ez a 4,2" valamint 8" színes információs kijelző esetében érvényes. Ezen felül, a 8" kijelző érintőképernyőként vagy az első ülések között található érintőlap használatával kezelhető. Lásd a 'Színes információs kijelző' ⇨ 124 és az infotainment rendszer kézikönyvét.

A kijelző aktív állapotában nyomja meg a ⌂ lehetőséget.

Forgassa a **MENU** kezelőszervet a **Beállítások** kijelző ikon kiválasztásához.

A nyugtázáshoz nyomja meg a **MENU** gombot.

A következő beállítások választhatók ki a többfunkciós gomb elforgatásával és megnyomásával:

- **Dátum és idő**
- **Sport üzemmód**
- **Nyelv (Language)**
- **Biztonsági mód**
- **Rádió**
- **Jármű**
- **Bluetooth**
- **Hang**
- **Kijelző**
- **Tolatókamera**
- **Gyári beállítások visszaállítása**
- **Szoftver információ**
- **TouchPad**

A megfelelő almenükben az alábbi beállítások változtathatók meg:

Dátum és idő
Lásd 'Óra' ⇨ 95.

Sport üzemmód
A vezető kiválaszthatja azokat a funkciókat, amelyek a Sport üzemmódban lépnek működésbe ⇨ 187.

- **Hátsó világítás sport üzemmód**: A műszerfal-világítás színe megváltozik.
- **Motor sport üzemmód**: A gázpedál és a sebességváltás karakterisztikája közvetlenebbé válik.
- **Kormányzás sport üzemmód**: A kormányrásegítés mértéke csökken.
- **Sportfutómű**: A csillapítás keményebbé válik.
- **Összkerékhajtás**: A motor nyomatékából több kerül a hátsó tengelyre.

Nyelv (Language)
A kívánt nyelv kiválasztása. Lásd az Infotainment rendszer kezelési útmutatóját.

Biztonsági mód
Lásd az Infotainment rendszer kezelési útmutatóját.

Rádió
Lásd az Infotainment rendszer kezelési útmutatóját.

Jármű

- **Klimatizálás és levegőminőség**

  Auto ventilátor fokozat: Módosítja a klímavezérlés fülke-levegőáramlását automatikus üzemmódban.

  Klímaberendezés vezérlése: Szabályozza a hűtőkompresszor állapotát, amikor a gépjármű beindul. Utolsó beállítás (ajánlott) vagy a jármű indításkor mindig BE vagy mindig KI.

  Automatikus páramentesítés: Segíti az ablakok párátlanítását a szükséges beállítások és a légkondicionáló rendszer automatikus üzemmódjának kiválasztásával.

Automatikus hátsó ablakfűtés: Automatikusan aktiválja a hátsó ablakfűtést.

- **Ütközés-/felismerő rendszerek**

  Parkolássegéd: Be- és kikapcsolja az ultrahangos parkolássegítő rendszert.

  Automatikus ütközésre felkészülés: Aktiválja vagy kikapcsolja a jármű automatikus fékműködését egy fenyegető ütközési veszély esetén. Az alábbiak választhatók: a rendszer átveszi a fékek vezérlését, csak hangjelzéssel figyelmeztet vagy teljesen ki van kapcsolva.

  "Mehet"-útmutatás: Bekapcsolja vagy kikapcsolja az adaptív sebességtartó emlékeztető funkcióját.

  Holttér-figyelmeztetés: Bekapcsolja vagy kikapcsolja az oldalsó holttérfigyelést.

  Forgalomra figyelmeztetés tolatáskor: Bekapcsolja vagy kikapcsolja a hátsó keresztforgalom-figyelést.

- **Komfort-beállítások**

  Jelzés hangerő: Megváltoztatja a figyelmeztető hangjelzések hangerejét.

  Testreszabás a vezető által: Be- vagy kikapcsolja a személyre szabás funkciót.

  Eltárolt értékek automatikus lehívása: Be- vagy kikapcsolja az elektromos ülésállítás és külső visszapillantó tükrök eltárolt beállításait.

  Vezetőülés-állás könnyű kiszálláshoz: Be- vagy kikapcsolja az elektromos ülés könnyű kiszállás funkcióját.

  Tükör döntése hátramenetben: Be- vagy kikapcsolja az utasoldali külső tükör parkolássegítő funkcióját.

  Tükrök automatikus behajtása: Bekapcsolja vagy kikapcsolja a külső tükrök behajtását a távvezérlővel.

  Hátsó ablaktörlő be hátramenetben: A hátsó ablaktörlő tolatáskor való automatikus működtetésének bekapcsolása, illetve kikapcsolása.

  Esőérzékelős ablaktörlő: Bekapcsolja vagy kikapcsolja az automatikus törlést esőérzékelővel.

- **Világítás**

  Hazakísérő fény: Be vagy kikapcsolja a kilépő világítást, és megváltoztatja a világítás időtartamát.

  Autó megtalálása fényjelzéssel: Be- vagy kikapcsolja a köszöntő világítást.

  Adaptív menetfény: Bekapcsolja vagy kikapcsolja az adaptív első világítás funkcióit.

  Bal vagy jobb oldali közlekedés: Vált a bal- és jobb oldali közlekedésnek megfelelő világítás között.

- **Elektromos ajtólezárás**

  Nyitott ajtót ne zárja le: Be- vagy kikapcsolja az automatikus vezetőajtó-zárási funkciót, amikor az ajtó nyitva van.

Késleltetett ajtólezárás: Be- vagy kikapcsolja a késleltetett ajtózárás funkciót.

Automatikus ajtólezárás: Be- vagy kikapcsolja a gyújtás lekapcsolása utáni automatikus ajtó nyitó funkciót. Be- vagy kikapcsolja az indulás utáni automatikus ajtó záró funkciót.

- **Lezárás, kioldás, indítás távirányítóval**

  Távkioldás fényjelzése: Be- vagy kikapcsolja a nyitáskor történő vészvillogó-felvillanást.

  Távreteszelés visszajelzés: Megváltoztatja a jármű zárásakor adott visszajelzés módját.

  Az ajtók távkioldása: Átkapcsolja, hogy nyitáskor csak a vezetőoldali ajtó, vagy az egész gépkocsi kinyíljon.

  Távkioldott ajtók újbóli lezárása: Be- vagy kikapcsolja a gépkocsi kinyitása nélkül történő ajtózár-nyitás utáni automatikus visszazárás funkciót.

  Passzív ajtólezárás: Be- vagy kikapcsolja a passzív záró funkciót.

  Távirányító az autóban figyelm.: Bekapcsolja vagy kikapcsolja az elektronikus kulcs járműben maradására figyelmeztető hangot.

Bluetooth
Lásd az Infotainment rendszer kezelési útmutatóját.

Hang
Lásd az Infotainment rendszer kezelési útmutatóját.

Kijelző
Lásd az Infotainment rendszer kezelési útmutatóját.

Tolatókamera
Segédvonalak: Bekapcsolja vagy kikapcsolja a segédvonalakat.

Hátsó parkolássegéd jelek: Bekapcsolja vagy kikapcsolja a hátsó parkolósegéd szimbólumait.

Gyári beállítások visszaállítása
Autó-beállítások visszaállítása: Minden beállítást visszaállít az alapértelmezett beállításokra.

Minden privát adat törlése: Törli az összes személyes adatot a járműből.

Rádió beállítások visszaállítása: Minden rádió beállítást visszaállít az alapértelmezett beállításokra. Lásd az Infotainment rendszer kezelési útmutatóját.

Szoftver információ
Lásd az Infotainment rendszer kezelési útmutatóját.

TouchPad
Lásd az Infotainment rendszer kezelési útmutatóját.

Világítás

Külső világítás 133
Belső világítás 141
Világítás funkciók 143

Külső világítás

Világításkapcsoló

Világításkapcsoló automatikus világításvezérléssel

Fordítsa el a világításkapcsolót:

AUTO = automatikus fényszóróvezérlés: a külső világítás a külső fényviszonyoktól függően automatikusan bekapcsol vagy kikapcsol

⏻ = az automatikus világítás-vezérlés bekapcsolása vagy kikapcsolása. A kapcsoló visszafordul **AUTO** állásba

≡D = helyzetjelzők

≡D = fényszórók

Az automatikus fényszóróvezérlés aktuális állapota a vezetői információs központban látható.

A gyújtás bekapcsolásakor az automatikus világítás-vezérlés bekapcsolt állapotba kerül.

≡D ellenőrzőlámpa ⇨ 115.

Hátsó lámpák

A tolatólámpák a tompított/távolsági fényszóróval és a helyzetjelző lámpákkal együtt kapcsolódnak be.

Kiegészítő világítás a csomagtérajtó keretében, sports tourer/country tourer

A csomagtérfedél keretében helyzetjelzőből és vészvillogóból álló kiegészítő hátsó lámpa található. Ha a csomagtérajtó nyitva van, világítanak. A kiegészítő hátsó lámpák csak a nyitott csomagtérajtónál való helyzetjelző funkció ellátására szolgálnak, nem pedig menet közben való használatra.

Automatikus fényszóróvezérlés

Járó motor és bekapcsolt automatikus világítás-vezérlés esetén a rendszer automatikusan átkapcsol a nappali menetlámpa és a tompított/távolsági fényszóró között a környezeti fényviszonyok függvényében, melyről az esőérzékelő szolgáltat adatokat.

Nappali menetlámpa ⇨ 137.

Automatikus fényszóró-vezérlés

Gyenge fényviszonyok esetén a fényszórók be vannak kapcsolva.

Továbbá, a fényszórók akkor is bekapcsolnak, ha az ablaktörlőt néhány törlés erejéig bekapcsolta.

Alagútfelismerés

Alagútba történő behajtáskor a fényszórók késlekedés nélkül bekapcsolnak.

Adaptív első világítás ⇨ 137.

Távolsági fényszóró

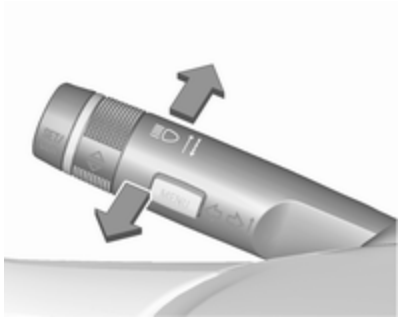

A tompítottról távolsági fényszóróra való átkapcsoláshoz nyomja a kapcsolókart előre.

A tompított fényszóróra való visszakapcsoláshoz nyomja ismét előre vagy húzza meg a kapcsolókart.

Távolsági fényszóró asszisztens

Leírás a halogén fényszórókkal felszerelt változathoz. Távolsági fényszóró asszisztens adaptív első világítással ⇨ 137.

Ez a funkció lehetővé teszi a távolsági fényszóró alapvilágításként való működését éjszaka, 40 km/h sebesség felett.

Automatikusan tompított fényszóróra vált, amikor:

- Az egyik érzékelő egy közeledő vagy előző jármű lámpáit érzékeli.
- A jármű sebessége kisebb mint 20 km/h.
- Köd van, vagy havazik.
- Városban közlekedik.

Ha a rendszer nem érzékel korlátozó tényezőt, visszakapcsol távolsági fényszóróra.

Bekapcsolás

A távolsági fényszóró asszisztens aktiválásra kerül a visszajelző kar kétszeri megnyomásával, ha a sebesség nagyobb mint 40 km/h.

A ≡D zöld ellenőrzőlámpa a funkció bekapcsolt állapotában folyamatosan világít, a ≡D kék ellenőrzőlámpa pedig a távolsági fényszóró bekapcsolt állapotában világít.

≡D ellenőrzőlámpa ⇨ 115.

Kikapcsolás

Nyomja meg egyszer a visszajelző kart. A rendszer az első ködlámpák bekapcsolásakor is kikapcsol.

Amennyiben bekapcsolt távolsági fényszóró esetén működteti a fénykürtöt, a távolsági fényszóró vezérlés kikapcsol.

Ha kikapcsolt távolsági fényszóró esetén működteti a fénykürtöt, akkor a távolsági fényszóró asszisztens bekapcsolva marad.

A távolsági fényszóró vezérlésének utolsó beállítása megmarad a gyújtás következő bekapcsolásakor is.

Fénykürt

A fénykürt működtetéséhez húzza meg a kapcsolókart.

Fényszórómagasság-állítás

Kézi fényszórómagasság-állítás

A fényszórómagasság beállítása a gépkocsi terhelésének megfelelően annak érdekében, hogy a fényszóró ne vakítsa el a többi közlekedőt: forgassa a ≣D görgetőkapcsolót a megfelelő állásba.

0 = az első üléseken ülnek
1 = valamennyi ülésen ülnek
2 = minden ülésen ülnek, és a csomagtérben csomagok vannak
3 = csak a vezetőülés foglalt, és a csomagtérben csomagok vannak

Dinamikus fényszórómagasság-állítás ⇨ 137.

Fényszórók használata külföldön

Az aszimmetrikus tompított fényszóró az utasoldali útszegélyt jobban megvilágítja.

Azokban az országokban, ahol az út ellenkező oldalán közlekednek, a szembejövő forgalom vakításának elkerülése érdekében állítsa át a fényszórókat.

Halogén fényszórórendszerrel rendelkező gépkocsik

A fényszórókat nem kell beállítani.

Xenon fényszóró rendszerrel és adaptív első világítással felszerelt járművek

A fényszórók jobb és bal oldali közlekedéshez állíthatók be a színes információs kijelző jármű személyre szabási menüjében.

Válassza ki a vonatkozó beállítást a **Beállítások**, ➧ **Jármű** menüben a színes információs kijelzőn.

Színes információs kijelző ⇨ 124.

A gépkocsi személyre szabása ⇨ 129.

A gyújtás minden bekapcsolásakor, a ⥣ ellenőrzőlámpa körülbelül 4 másodpercig villog, emlékeztetve, hogy a jobb oldali közlekedési mód van kiválasztva.

A bal oldali közlekedési módra történő visszaváltást a jármű személyre szabási menüben lehet végrehajtani a fent leírtaknak megfelelően. A ⥣ nem villog, ha a bal oldali közlekedési mód van kiválasztva.

⥣ ellenőrzőlámpa ⇨ 115.

Nappali menetlámpa

A nappali menetlámpa növeli a gépkocsi láthatóságát nappali fényviszonyok esetén.

Ezek automatikusan kapcsolnak be a gyújtás bekapcsolásakor.

Ha a jármű automatikus világításvezérlő funkcióval rendelkezik, akkor a rendszer a megvilágítási viszonyok és az esőérzékelő rendszer adatai alapján automatikusan vált a nappali világítás éa a tompított/távolsági fényszóró között. Automatikus világítás-vezérlés ⇨ 134.

Adaptív első világítás

Az adaptív első világítás funkciók csak Bi-Xenon fényszóróknál állnak rendelkezésre. A fényviszonyoktól, az időjárástól és az útviszonyoktól függően a rendszer automatikusan szabályozza a fényszóró hatótávolságát, a fényeloszlást és a világítás erősségét.

Minden világítás funkció rendelkezésre áll a világításkapcsoló **AUTO** állásában.

A következő funkciók elérhetők a világításkapcsoló ≣D állásában is:

- dinamikus kanyarvilágítás
- kanyarfény
- tolató funkció
- dinamikus fényszórómagasság-állítás

Lakóövezeti világítás

Automatikusan működésbe lép alacsony sebességnél, kb. 30 km/h-ig. A fénycsóva 8°-os szögben az út széle felé fordul.

Városi világítás

Automatikusan működésbe lép kb. 40 és 55 km/h közötti sebességnél, ha a fényérzékelő utcai lámpákat észlel. A fényszóró csökkentett hatótávolsággal, szétterített fényeloszlással világít.

Országúti világítás

Automatikusan működésbe lép kb. 55 és 115 km/h közötti sebességnél. A fénycsóva eloszlása és fényessége eltérő a bal és jobb oldalon.

Autópálya-világítás

Automatikusan működésbe lép kb. 115 km/h feletti sebességnél, ha csak minimális kormánymozdulatok történnek. A gépkocsi erős gyorsulásakor késleltetve vagy azonnal bekapcsol. A fénycsóva hosszabb és fényesebb.

Kedvezőtlen időjárás világítás

Automatikusan működésbe lép kb. 70 km/h alatti sebességnél, ha az esőérzékelő esőt észlel vagy az ablaktörlő folyamatosan működik. A fénycsóva hatótávolsága, eloszlása és fényereje a látási viszonyoktól függően változik.

Dinamikus kanyarvilágítás

A fénycsóva a kormánykerék elfordítási szögének és a gépkocsi sebességének függvényében elfordul, javítva a kanyarok megvilágítását.

ȣ ellenőrzőlámpa ⇨ 115.

Kanyarfény

Szűk kanyarokban vagy bekanyarodáskor, a kormánykerék elfordítási szögétől vagy az irányjelző működésétől függően, a bal vagy jobb oldalon bekapcsol egy kiegészítő fényszóró, amely a kanyarodás irányában, a megfelelő szögben megvilágítja az utat. A rendszer 40 km/h alatti sebességnél lép működésbe.

ȣ ellenőrzőlámpa ⇨ 115.

Tolató funkció

Bekapcsolt világításnál, hátrameneti fokozat kapcsolása esetén az utcasarok-világítás mindkét oldalon bekapcsol. A sebességváltó hátrameneti fokozatból való kivétele után 20 másodpercig, vagy 7 km/h sebesség túllépéséig bekapcsolva maradnak.

Távolsági fényszóró vezérlés

Ez a funkció lehetővé teszi a távolsági fényszóró alapvilágításként való működését éjszaka, 40 km/h sebesség felett.

Automatikusan tompított fényszóróra vált, amikor:

- A szélvédőn levő kamera szembejövő vagy előttünk haladó jármű fényét észleli.
- A jármű sebessége kisebb mint 20 km/h.
- Köd van, vagy havazik.
- Városban közlekedik.

Ha a rendszer nem érzékel korlátozó tényezőt, visszakapcsol távolsági fényszóróra.

Bekapcsolás

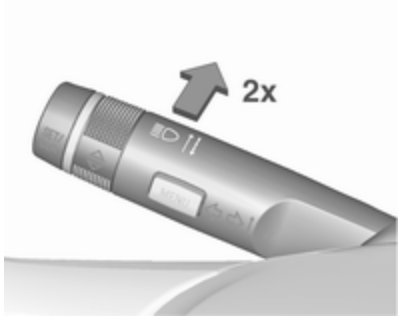

A távolsági fényszóró asszisztens aktiválásra kerül a visszajelző kar kétszeri megnyomásával, ha a sebesség nagyobb mint 40 km/h.

A ≡D zöld ellenőrzőlámpa a funkció bekapcsolt állapotában folyamatosan világít, a ≡D kék ellenőrzőlámpa pedig a távolsági fényszóró bekapcsolt állapotában világít.

≡D ellenőrzőlámpa ⇨ 115.

Kikapcsolás

Nyomja meg egyszer a visszajelző kart. A rendszer az első ködlámpák bekapcsolásakor is kikapcsol.

Amennyiben bekapcsolt távolsági fényszóró esetén működteti a fénykürtöt, a távolsági fényszóró vezérlés kikapcsol.

Ha kikapcsolt távolsági fényszóró esetén működteti a fénykürtöt, akkor a távolsági fényszóró asszisztens bekapcsolva marad.

A távolsági fényszóró vezérlésének utolsó beállítása megmarad a gyújtás következő bekapcsolása után is.

Dinamikus fényszóró szintszabályozás

A szembejövő forgalom elvakításának megelőzése érdekében a rendszer automatikusan szabályozza a fényszóró-magasságot az első és a hátsó tengelynél mért dőlésszög, a gyorsulás illetve lassulás és a gépkocsi sebességének függvényében.

Az adaptív első világítás meghibásodása

Ha a rendszer hibát érzékel az adaptív első világításban, akkor egy előre meghatározott helyzetbe áll, a szembejövő forgalom vakításának elkerülése érdekében. Amennyiben ez nem lehetséges, akkor az érintett fényszóró automatikusan kikapcsol. Egy fényszóró mindenképpen bekapcsolva marad. Egy figyelmeztető üzenet jelenik meg a vezető információs központban.

Vészvillogó

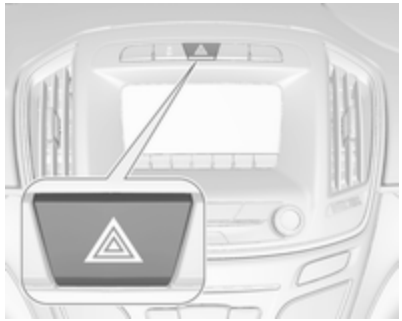

A működtetéshez nyomja meg a ⚠ gombot.

Légzsák működésbe lépésével járó baleset esetén a vészvillogók automatikusan bekapcsolnak.

Kanyarodás és sávváltás jelzése

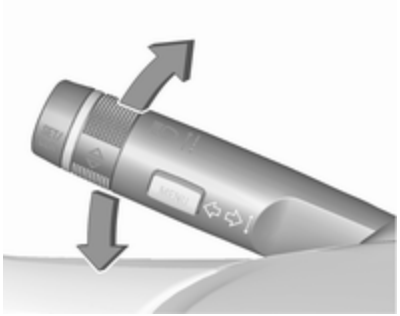

kapcsolókar felfelé = jobb oldali irányjelzés
kapcsolókar lefelé = bal oldali irányjelzés

Ha a kart túlnyomja az ellenállási ponton, akkor az irányjelző lámpa folyamatosan működik. Amikor a kormánykerék visszafordul, az irányjelző automatikusan kikapcsol.

Három villogáshoz, pl. sávváltáskor, nyomja a kart az ellenállási pontig, majd engedje el.

Utánfutó vontatásakor, ha a kart az ellenállási pontig nyomja és elengedi, akkor az irányjelző hatszor felvillan.

A kart az ellenállási pontig tolva, majd ott tartva az irányjelzők hosszabban villognak.

Az irányjelző kézi kikapcsolásához helyezze vissza a kart eredeti helyzetébe.

Első ködlámpák

A működtetéshez nyomja meg a ≠D gombot.

Világításkapcsoló **AUTO** állásban: az első ködlámpa bekapcsolásakor a fényszórók is automatikusan bekapcsolnak.

Hátsó ködlámpa

A működtetéshez nyomja meg a ⊄ gombot.

Világításkapcsoló **AUTO** állásban: a hátsó ködlámpa bekapcsolásakor a fényszórók is automatikusan bekapcsolnak.

Világításkapcsoló ≫ állásban:a hátsó ködlámpa csak az első ködlámpákkal együtt kapcsolható be.

Vontatáskor a hátsó ködlámpák kikapcsolnak.

Helyzetjelző lámpák

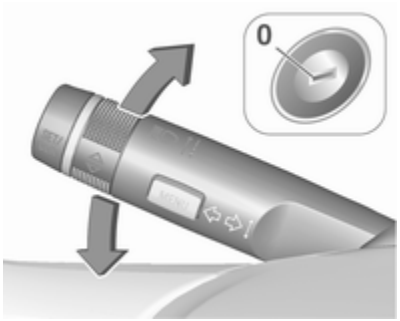

Parkoláskor a helyzetjelző lámpák bekapcsolhatók csak az egyik oldalon:

1. Kapcsolja ki a gyújtást.
2. Nyomja az irányjelző kart teljesen fel (jobb oldali helyzetjelző) vagy le (bal oldali helyzetjelző).

A művelet elvégzését hangjelzés és a megfelelő oldali irányjelző ellenőrzőlámpa erősíti meg.

Tolatólámpa

A tolatólámpa bekapcsolt gyújtásnál, a hátrameneti fokozat kiválasztásakor világít.

Párás lámpaburák

A lámpaburák belső felülete hideg, ködös, párás időben, valamint erős esőben vagy mosás után bepárásodhat. A pára gyorsan eltűnik, ha bekapcsolja a fényszórókat.

Belső világítás

A műszerfal-világítás fényerejének beállítása

A következő világítóeszközök fényereje a külső lámpák bekapcsolt állapotában szabályozható:

- műszerfal világítás
- Információs kijelző
- kupolalámpa
- világító kapcsolók és működtető elemek

Fordítsa el a gombot, és tartsa így, amíg a kívánt fényerőt eléri.

Fényérzékelővel ellátott járműveknél a fényerő csak akkor állítható, ha a külső lámpák be vannak kapcsolva, és a fényérzékelő éjszakai állapotot észlel.

Belső világítás

A gépkocsiba való beszálláskor és kiszálláskor az első és a hátsó utastér-világítás automatikusan bekapcsolódik, majd adott késleltetéssel kialszik.

Megjegyzés
Légzsák működésbe lépésével járó baleset esetén a helyzetjelző lámpák automatikusan bekapcsolnak.

Első utastér-világítás

Működtesse a billenőkapcsolót:

	= automatikus ki- és bekapcsolás
nyomja meg	= be
nyomja meg	= kikapcsolva

Hátsó utastér-világítás

A billenőkapcsoló állásától függően az első utastér-világítással együtt működik.

Olvasólámpák

A működtetéshez nyomja meg a és gombot az első és hátsó utastér-világításban.

A panorámatetős járművek esetében a hátsó belső lámpák a hátsó fogantyúk közelében helyezkednek el.

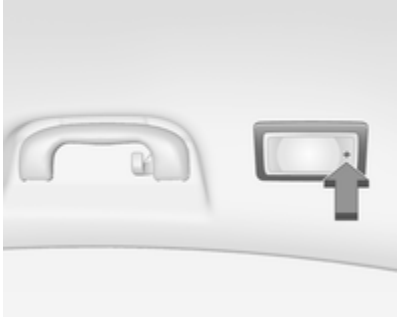

Az olvasólámpákat a fedélen található + megnyomásával lehet bekapcsolni.

Lámpák a napellenzőben

Kinyitott napellenző esetén világít.

Világítás funkciók

Középkonzol-világítás

A belső világításba szerelt szpotlámpa a bekapcsolt fényszórókkal együtt világít.

Köszöntő világítás

A gépkocsi rádiófrekvenciás távirányítóval történő kinyitásakor rövid időre bekapcsolnak a fényszórók, a hátsó helyzetjelző lámpák, a rendszámtábla-világítás, a műszerfal-világítás, a belső világítás és a lábtér világítás. Ez a funkció csak sötétben működik, és megkönnyíti a jármű megtalálását.

A világítás azonnal kikapcsol a gyújtáskapcsoló bekapcsolt állásba fordításakor. Elindulás ⇨ 19.

Ez a funkció a jármű személyre szabásában kapcsolható be vagy ki.

Válassza ki a vonatkozó beállítást a **Beállítások**, ➧ **Jármű** menüben a színes információs kijelzőn.

Színes információs kijelző ⇨ 124.

A gépkocsi személyre szabása ⇨ 129.

A beállítás tárolható a használatban lévő kulcshoz ⇨ 25.

A vezetőoldali ajtó kinyitásakor a következő további világítóeszközök kapcsolnak be:

- minden kapcsoló
- Vezető Információs Központ
- ajtózseb-világítás

Kilépő világítás

A következő lámpák kapcsolnak be a kulcs gyújtáskapcsolóból való kivételekor:

- belső világítás
- műszerfal-világítás
- lábtérvilágítás

Adott idő elteltével automatikusan kialszanak. Ez a funkció csak sötétben működik. Ha eközben a vezetőoldali ajtót kinyitják, bekapcsol a hangulatvilágítás.

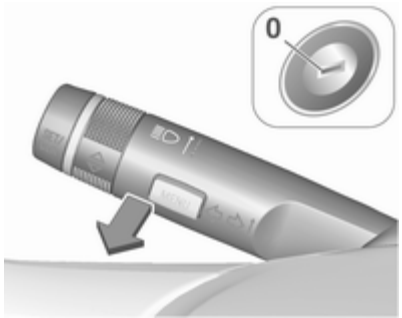

A gépkocsitól való eltávozás után, egy előre beállítható időtartamig a fényszórók, a hátsó helyzetjelző lámpák és a rendszámtábla-világítás megvilágítják a környező területet.

Bekapcsolás

1. Kapcsolja ki a gyújtást.
2. Vegye ki a gyújtáskulcsot.
3. Nyissa ki a vezető oldali ajtót.
4. Húzza meg az irányjelző kapcsolókart.
5. Csukja be a vezető oldali ajtót.

Ha a vezetőoldali ajtó nyitva marad, a fényszórók két perc elteltével lekapcsolnak.

A kilépő világítás azonnal kikapcsol, ha nyitott vezetőoldali ajtónál az irányjelző kart meghúzza.

Ez a funkció a jármű személyre szabásában kapcsolható be vagy ki.

Válassza ki a vonatkozó beállítást a **Beállítások**, ➧ **Jármű** menüben a színes információs kijelzőn.

Színes információs kijelző ⇨ 124.

A gépkocsi személyre szabása ⇨ 129.

A beállítás tárolható a használatban lévő kulcshoz ⇨ 25.

Akkumulátorvédelem

Járműakkumulátor töltöttségi állapota funkció

Ez a funkció a szabályozott teljesítmény-leadású generátoron és az optimalizált teljesítmény-elosztáson keresztül biztosítja a lehető leghosszabb járműakkumulátor-élettartamot.

A járműakkumulátor menet közbeni lemerülésének megakadályozása érdekében a következő rendszerek két fokozatban automatikusan korlátozásra kerülnek, majd végül kikapcsolnak:

- kiegészítő fűtés
- hátsó ablak- és tükörfűtés
- ülésfűtés
- ventilátor

A második fázisban egy üzenet jelenik meg a vezető információs központban, amely tájékoztat a járműakkumulátor-védelmi funkció működésbe lépéséről.

Elektromos világítóeszközök kikapcsolása

A járműakkumulátor lemerülésének megelőzése érdekében kikapcsolt gyújtásnál egyes belső lámpák bizonyos idő elteltével automatikusan kialszanak.

Hőmérséklet-szabályozás

Hőmérséklet-szabályozás 146
Szellőzőnyílások 159
Karbantartás 160

Hőmérséklet-szabályozás

Légkondicionáló rendszer

Kezelőszervek és gombok az alábbi funkciókhoz:

- **hőmérséklet TEMP**
- **levegőelosztás**
- **ventilátor fordulatszáma**
- **hűtés A/C**
- **levegő-visszakeringtetés**
- **páramentesítés és jégmentesítés**

Hátsó ablakfűtés ⇨ 45.

Fűtött ülések ⇨ 57.

Ülésszellőztetés ⇨ 57.

Fűtött kormánykerék ⇨ 91.

Hőmérséklet TEMP

Forgassa a kezelőszervet:

piros = meleg
kék = hideg

A fűtés addig nem működik teljes hatékonysággal, amíg a motor el nem érte normál üzemi hőmérsékletét.

Levegőelosztás

Nyomja meg:

- = a szélvédőre és az első oldalablakokra
- = a fejtérbe az állítható szellőzőnyílásokon keresztül
- = a lábtérbe

A beállítások kombinálhatók.

A beállítást a gombban lévő LED jelzi.

Ventilátor

Állítsa be a levegőáramlást a kezelőszerv kívánt fordulatszámhoz forgatásával. A O azt jelenti, hogy a ventilátor ki van kapcsolva.

Hűtés A/C

Nyomja meg az **A/C** lehetőséget a hűtés bekapcsolásához. A bekapcsolt állapotot a gombban lévő LED jelzi. A hűtés csak akkor működik, ha a motor jár, és a hőmérséklet-szabályozó ventilátor be van kapcsolva.

Nyomja meg újra az **A/C** gombot a hűtés kikapcsolásához.

A légkondicionáló rendszer az igényeknek megfelelően hűti és páramentesíti (szárítja) az utastér

levegőjét. Ezért kondenzvíz képződhet, amely a jármű alá csöpög.

Ha nincs szükség hűtésre vagy a párátlanításra, akkor az üzemanyag-takarékosság érdekében kapcsolja ki a hűtőrendszert. A bekapcsolt hűtés megakadályozhatja az automatikus leállásokat.

Stop-start rendszer ⇨ 167.

Az ablakok párátlanítása és jégmentesítése

- Nyomja meg a gombot: a ventilátor automatikusan nagyobb sebességre kapcsol, a levegő a szélvédőre áramlik.
- Állítsa a hőmérsékletszabályozót **TEMP** a legmelegebb fokozatra.
- Kapcsolja be a hátsó ablakfűtést .
- Az oldalsó szellőzőnyílásokat szükség szerint nyissa ki, és irányítsa az oldalablakokra.

Megjegyzés

Ha járó motor mellett megnyomja a gombot, akkor az Autostop letiltásra kerül mindaddig, amíg ismét meg nem nyomja a gombot.

Ha Autostop állapotban lévő motor mellett megnyomja a gombot, akkor a motor automatikusan újraindul.

Stop-start rendszer ⇨ 167.

Maximális hűtés

Rövid időre nyissa ki az ablakokat, hogy a felforrósodott levegő gyorsan el tudjon távozni.

- Kapcsolja be a hűtést **A/C**.
- Nyomja meg az lehetőséget a levegőelosztáshoz.
- Állítsa a hőmérsékletszabályozót **TEMP** a leghidegebb fokozatra.
- Állítsa a ventilátor fordulatszám-szabályozóját a legmagasabb fokozatra.
- Nyissa ki az összes szellőzőnyílást.

Belső levegőkeringtető rendszer

A levegő-visszakeringtető üzemmód bekapcsolásához nyomja meg a gombot. A bekapcsolt állapotot a gombban lévő LED jelzi.

Válassza ki a levegő-visszakeringtetést az utastérben vagy a külső szagok vagy kipufogógáz kizárásához. Amikor ki van választva a visszakeringtetés, akkor a részleges szellőztetés 10 percenként frissíti a belső levegőt.

A levegő-visszakeringtető üzemmód kikapcsolásához nyomja meg ismét a gombot.

Melegben és ha nagyon magas levegő páratartalom esetén a szélvédő kívülről bepárásodhat, ha hideg levegő irányul rá. Ha a szélvédő kívülről bepárásodik, kapcsolja be az ablaktörlőt és kapcsolja ki a(z) -t.

Állítsa a levegőelosztó kapcsolót állásba: A belső levegőkeringtetés kikapcsol.

Automatikus légkondicionáló rendszer

Automatikus üzemmódban a hőmérséklet, ventilátor-fordulatszám és a levegőelosztás szabályozása automatikusan történik.

Kezelőszervek és gombok az alábbi funkciókhoz:

- **hőmérséklet TEMP**
- **levegőelosztás**
- **ventilátor fordulatszáma**
- **automatikus üzemmód AUTO**
- **hűtés A/C**
- **levegő-visszakeringtetés**
- **páramentesítés és jégmentesítés**
- **rendszer BE/KI**

Hátsó ablakfűtés ⇨ 45.

Első ülésfűtés ⇨ 57.

Első ülésszellőztetés ⇨ 57.

Fűtött kormánykerék ⇨ 91.

Kijelzés

A hőmérséklet- és ventilátorfordulatszám-beállítások a klímakijelzőn jelennek meg.

Minden beállítás-változtatás néhány másodpercre megjelenik az információs kijelzőn.

Az elektronikus légkondicionáló rendszer csak járó motornál üzemképes teljesen.

A hőmérséklet-szabályozó rendszer beállításai eltárolódnak a gépkocsi bezárásához használt kulcshoz.

Automatikus üzemmód AUTO

Alapbeállítások a legnagyobb komfort biztosításához:

- Nyomja meg az **AUTO** gombot, ekkor a rendszer automatikusan szabályozza a levegő elosztását és a ventilátor fordulatszámát. A bekapcsolt állapotot a gombban lévő LED jelzi.
- Az optimális hűtés és páramentesítés bekapcsolásához nyomja meg a **A/C** gombot. A bekapcsolt állapotot a gombban lévő LED jelzi.
- Állítsa be a hőmérsékletet a **TEMP** kezelőszerv forgatásával. Az ajánlott komfort beállítás 22 °C.
- Nyissa ki az összes szellőzőnyílást, hogy lehetővé tegye az optimális levegőelosztást automatikus üzemmódban.

A ventilátor-fordulatszám szabályozásának beállítása automatikus üzemmódban a színes információs kijelző jármű személyre szabási menüjében módosítható.

Válassza ki a vonatkozó beállítást a **Beállítások**, ➧ **Jármű** menüben a színes információs kijelzőn.

Színes információs kijelző ⇨ 124.

A gépkocsi személyre szabása ⇨ 129.

A kívánt hőmérséklet beállítása TEMP

Állítsa be a hőmérsékletet a **TEMP** kezelőszerv forgatásával a kívánt értékre.

A kívánt hőmérséklet megjelenik a klímakijelzőn.

Ha az **Lo** minimális hőmérséklet van beállítva, akkor a hőmérséklet-szabályozás maximális hűtéssel dolgozik, ha be van kapcsolva az **A/C** hűtés.

Ha a **Hi** maximális hőmérséklet van beállítva, akkor a klímavezérlő rendszer maximális fűtéssel működik.

Megjegyzés
Ha a **AC** be van kapcsolva, az utastér hőmérséklet csökkenése a motor újraindulását eredményezheti egy Autostop állapotból vagy tilthatja az Autostopot.

Az ablakok párátlanítása és jégmentesítése

- Nyomja meg a gombot. A bekapcsolt állapotot a gombban lévő LED jelzi.
- A hőmérséklet és a levegőelosztás beállítása automatikus, és a ventilátor nagy sebességre kapcsol.
- Kapcsolja be a hátsó ablakfűtést .
- Az előző üzemmódba történő visszatéréshez: nyomja meg a gombot. Az automatikus üzemmódhoz történő visszatéréshez: nyomja meg az **AUTO** gombot.

Az automatikus hátsó ablakfűtés a színes információs kijelző jármű személyre szabási menüjében módosítható.

Válassza ki a vonatkozó beállítást a **Beállítások**, **Jármű** menüben a színes információs kijelzőn.

Színes információs kijelző ⇨ 124.

A gépkocsi személyre szabása ⇨ 129.

Megjegyzés
Ha járó motor mellett megnyomja a gombot, akkor az Autostop letiltásra kerül mindaddig, amíg ismét meg nem nyomja a gombot.

Ha Autostop állapotban lévő motor mellett megnyomja a gombot, akkor a motor automatikusan újraindul.

Stop-start rendszer ⇨ 167.

Kézi beállítások

A klímavezérlő rendszer beállításai manuálisan módosíthatók a levegőelosztó gombok és a ventilátorfordulatszám-szabályozó használatával az alábbiak szerint. A beállítások manuális módosítása kikapcsolja az automatikus üzemmódot.

Ventilátor ⌘

Forgassa a ⌘ kezelőszervet. A kiválasztott ventilátor-fokozatot a klímakijelzőn megjelenő szegmensek száma jelzi.

Ha a ventilátor ki van kapcsolva, akkor a légkondicionáló is kikapcsol.

Az automatikus üzemmódhoz való visszatéréshez: Nyomja meg **AUTO**.

Levegőelosztás

A kívánt beállításhoz nyomja meg a megfelelő gombot. A bekapcsolt állapotot a gombban lévő LED jelzi.

- = a szélvédőre és az első oldalablakokra
- = a fejtérbe az állítható szellőzőnyílásokon keresztül
- = a lábtérbe

A beállítások kombinálhatók.

Automata levegőelosztási üzemmódhoz való visszatérés: nyomja meg az **AUTO** gombot.

Hűtés A/C

Nyomja meg a **A/C** gombot a hűtés bekapcsolásához. A bekapcsolt állapotot a gombban lévő LED jelzi. A hűtés csak akkor működik, ha a motor jár, és a hőmérséklet-szabályozó ventilátor be van kapcsolva.

A hűtés kikapcsolásához nyomja meg ismét a **A/C** gombot.

A légkondicionáló rendszer az igényeknek megfelelően hűti és páramentesíti (szárítja) az utastér levegőjét. Ezért kondenzvíz képződhet, amely a jármű alá csöpög.

Ha nincs szükség hűtésre vagy a párátlanításra, akkor az üzemanyag-takarékosság érdekében kapcsolja ki a hűtőrendszert.

Rendszer be/ki ⏻

A hűtés, a ventilátor és az automatikus üzemmód a ⏻ lehetőség megnyomásával kapcsolható ki. Amikor a rendszer ki van kapcsolva, akkor a ⏻ gomb LED-je ki van kapcsolva.

Aktiválás az ⏻ lehetőség vagy a **A/C** hűtés gomb vagy az **AUTO** automatikus gomb megnyomásával. A bekapcsolt állapotot a gombban lévő LED jelzi.

Belső levegőkeringtetés

A levegő-visszakeringtető üzemmód bekapcsolásához nyomja meg a gombot. A bekapcsolt állapotot a gombban lévő LED jelzi.

Válassza ki a levegő-visszakeringtetést az utastérben vagy a külső szagok vagy kipufogógáz kizárásához. Amikor ki van választva a visszakeringtetés, akkor a részleges szellőztetés 10 percenként frissíti a belső levegőt.

A levegő-visszakeringtető üzemmód kikapcsolásához nyomja meg ismét a gombot.

Melegben és ha nagyon magas levegő páratartalom esetén a szélvédő kívülről bepárásodhat, ha hideg levegő irányul rá. Ha a szélvédő kívülről bepárásodik, kapcsolja be az ablaktörlőt és kapcsolja ki a(z) -t.

Alapbeállítások

Bizonyos alapbeállítások a színes információs kijelző jármű személyre szabási menüjében módosíthatók.

Válassza ki a vonatkozó beállításokat a **Beállítások**, ➧ **Jármű** menüben a színes információs kijelzőn.

Színes információs kijelző ⇨ 124.

A gépkocsi személyre szabása ⇨ 129.

Kettős automatikus légkondicionáló rendszer

A kétzónás automata klímaszabályozás a vezető- és az utas oldal számára különböző hőmérsékletek beállítását teszi lehetővé.

Automatikus üzemmódban a hőmérséklet, ventilátor-fordulatszám és a levegőelosztás szabályozása automatikusan történik.

Panelek és gombok az alábbi funkciókhoz:

- **hőmérséklet ▲▼**
- **levegőelosztás**
- **ventilátor fordulatszáma ▲▼**
- **automatikus üzemmód AUTO**
- **hűtés A/C**
- **levegő-visszakeringtetés**
- **páramentesítés és jégmentesítés**
- **rendszer BE/KI**
- **kétzónás hőmérséklet-szinkronizálás SYNC**

Hátsó ablakfűtés ⇨ 45.

Első ülésfűtés ⇨ 57.

Első ülésszellőztetés ⇨ 57.

Fűtött kormánykerék ⇨ 91.

Kijelzés

A hőmérséklet-beállítások külön jelennek meg a paneleken a vezető és utas oldalra vonatkozóan.

Minden beállítás-változtatás néhány másodpercre megjelenik az információs kijelzőn.

A kettős automata légkondicionáló rendszer csak járó motornál teljesen működőképes.

A hőmérséklet-szabályozó rendszer beállításai eltárolódnak a gépkocsi bezárásához használt kulcshoz.

Automatikus üzemmód AUTO

Alapbeállítások a legnagyobb komfort biztosításához:

- Nyomja meg az **AUTO** gombot, ekkor a rendszer automatikusan szabályozza a levegő elosztását és a ventilátor fordulatszámát. A bekapcsolt állapotot a gombban lévő LED jelzi.
- Az optimális hűtés és páramentesítés bekapcsolásához nyomja meg a **A/C** gombot. A bekapcsolt állapotot a gombban lévő LED jelzi.
- Állítsa be a hőmérsékletet az ▲ vagy ▼ megérintésével a vezető felöli oldalon. Az ajánlott komfort beállítás 22 °C. A hőmérséklet külön állítható be a járművezető és az utas számára. Érintse meg az ▲ vagy ▼ gombot az utas oldalon az eltérő hőmérsékleti zónák engedélyezéséhez.
- Nyissa ki az összes szellőzőnyílást, hogy lehetővé tegye az optimális levegőelosztást automatikus üzemmódban.

A ventilátor-fordulatszám szabályozásának beállítása automatikus üzemmódban a színes információs kijelző jármű személyre szabási menüjében módosítható.

Válassza ki a vonatkozó beállítást a **Beállítások** ➧ **Jármű** menüben a színes információs kijelzőn.

Színes információs kijelző ⇨ 124.

A gépkocsi személyre szabása ⇨ 129.

A kívánt hőmérséklet beállítása ▼▲

Állítsa be a kívánt hőmérsékletet az ▲ megérintésével a magasabb vagy az ▼ megérintésével az alacsonyabb hőmérsékletekhez.

A kívánt hőmérséklet megjelenik a paneleken. A vezető oldali panel használata mindkét oldalon megváltoztatja a hőmérsékletet (amikor a **SYNC** lehetőség van kiválasztva), míg az utas oldali panel használata csak az utas oldali hőmérsékletet módosítja és kikapcsolja a **SYNC** beállítást (ha előzőleg ki volt választva).

Ha az **Lo** minimális hőmérséklet van beállítva, akkor a hőmérséklet-szabályozás maximális hűtéssel dolgozik, ha be van kapcsolva az **A/C** hűtés.

Ha a **Hi** maximális hőmérséklet van beállítva, akkor a klímavezérlő rendszer maximális fűtéssel működik.

Megjegyzés
Ha a **AC** be van kapcsolva, az utastér hőmérséklet csökkenése a motor újraindulását eredményezheti egy Autostop állapotból vagy tilthatja az Autostopot.

Kétzónás hőmérséklet-szinkronizálás SYNC

Nyomja meg a **SYNC** gombot az utas oldali hőmérséklet vezető oldali hőmérséklethez kötéséhez. A bekapcsolt állapotot a gombban lévő LED jelzi.

Amikor módosít az utas oldali beállításokon, akkor a LED kialszik.

Az ablakok párátlanítása és jégmentesítése

- Nyomja meg a gombot. A bekapcsolt állapotot a gombban lévő LED jelzi.
- A hőmérséklet és a levegőelosztás beállítása automatikus, és a ventilátor nagy sebességre kapcsol.
- Kapcsolja be a hátsó ablakfűtést .
- Az előző üzemmódba történő visszatéréshez: nyomja meg a gombot. Az automatikus üzemmódhoz történő visszatéréshez: nyomja meg az **AUTO** gombot.

A külső hőmérséklettől függő automatikus hátsó ablakfűtés a színes információs kijelző jármű személyre szabási menüjében módosítható.

Válassza ki a vonatkozó beállítást a **Beállítások**, ➧ **Jármű** menüben a színes információs kijelzőn.

Színes információs kijelző ⇨ 124.

A gépkocsi személyre szabása ⇨ 129.

Megjegyzés

Ha járó motor mellett megnyomja a gombot, akkor az Autostop letiltásra kerül mindaddig, amíg ismét meg nem nyomja a gombot.

Ha Autostop állapotban lévő motor mellett megnyomja a gombot, akkor a motor automatikusan újraindul.

Stop-start rendszer ⇨ 167.

Kézi beállítások

A klímavezérlő rendszer beállításai manuálisan módosíthatók a levegőelosztó gombok és a ventilátorfordulatszám-szabályozó használatával az alábbiak szerint. A beállítások manuális módosítása kikapcsolja az automatikus üzemmódot.

Ventilátor-fordulatszám ▼⌘▲

Érintse meg a ⌘▼ vagy ▲ gombot. A kiválasztott ventilátor-fordulatszám rövid időre megjelenik az információs kijelzőn.

Ha a ventilátor ki van kapcsolva, akkor a légkondicionáló is kikapcsol.

Az automatikus üzemmódhoz való visszatéréshez: Nyomja meg **AUTO**.

Levegőelosztás

A kívánt beállításhoz nyomja meg a megfelelő gombot. A bekapcsolt állapotot a gombban lévő LED jelzi.

- = a szélvédőre és az első oldalablakokra
- = a fejtérbe az állítható szellőzőnyílásokon keresztül
- = a lábtérbe

A beállítások kombinálhatók.

Automata levegőelosztási üzemmódhoz való visszatérés: nyomja meg az **AUTO** gombot.

Hűtés A/C

Nyomja meg a **A/C** gombot a hűtés bekapcsolásához. A bekapcsolt állapotot a gombban lévő LED jelzi. A hűtés csak akkor működik, ha a motor jár, és a hőmérséklet-szabályozó ventilátor be van kapcsolva.

A hűtés kikapcsolásához nyomja meg ismét a **A/C** gombot.

A légkondicionáló rendszer az igényeknek megfelelően hűti és páramentesíti (szárítja) az utastér levegőjét. Ezért kondenzvíz képződhet, amely a jármű alá csöpög.

Ha nincs szükség hűtésre vagy a párátlanításra, akkor az üzemanyag-takarékosság érdekében kapcsolja ki a hűtőrendszert.

Rendszer be/ki ⏻

A hűtés, a ventilátor és az automatikus üzemmód a ⏻ lehetőség megnyomásával kapcsolható ki. Amikor a rendszer ki van kapcsolva, akkor a ⏻ gomb LED-je ki van kapcsolva.

Aktiválás az ⏻ lehetőség vagy a **A/C** hűtés gomb vagy az **AUTO** automatikus gomb megnyomásával. A bekapcsolt állapotot a gombban lévő LED jelzi.

Belső levegőkeringtetés

A levegő-visszakeringtető üzemmód bekapcsolásához nyomja meg a gombot. A bekapcsolt állapotot a gombban lévő LED jelzi.

Válassza ki a levegő-visszakeringtetést az utastérben vagy a külső szagok vagy kipufogógáz kizárásához. Amikor ki van választva a visszakeringtetés, akkor a részleges szellőztetés 10 percenként frissíti a belső levegőt.

A levegő-visszakeringtető üzemmód kikapcsolásához nyomja meg ismét a gombot.

Melegben és ha nagyon magas levegő páratartalom esetén a szélvédő kívülről bepárásodhat, ha hideg levegő irányul rá. Ha a szélvédő kívülről bepárásodik, kapcsolja be az ablaktörlőt és kapcsolja ki a(z) -t.

Automatikus belső levegőkeringtetés

Egy levegőnedvesség-érzékelő automatikusan külső levegőre kapcsol, ha a belső levegő nedvességtartalma túl magas.

Alapbeállítások

Bizonyos alapbeállítások a színes információs kijelző jármű személyre szabási menüjében módosíthatók.

Válassza ki a vonatkozó beállításokat a **Beállítások**, **Jármű** menüben a színes információs kijelzőn.

Színes információs kijelző ⇨ 124.

A gépkocsi személyre szabása ⇨ 129.

Kiegészítő fűtés

Levegőmelegítő

A Quickheat egy elektromos kiegészítő levegőfűtő berendezés, amely automatikusan gyorsabban felmelegíti az utastér levegőjét.

Szellőzőnyílások

Állítható szellőzőnyílások

Első szellőzők

A szellőzőnyílás kinyitásához forgassa az állítókereket ‖ állásba. Az állítókerék elforgatásával állítsa be a szellőzőnyíláson belépő levegő mennyiségét.

A levegőáramlás irányát a terelőlemezek segítségével állíthatja be.

A szellőzőnyílás bezárásához forgassa az állítókereket **0** állásba.

Hátsó szellőzőnyílások

A hátsó utas szellőzői a középkonzolban, az első ülések között helyezkednek el.

⚠ Figyelmeztetés

Ne helyezzen semmilyen tárgyat a szellőzőnyílások terelőlapjaira. Baleset esetén ezek kárt és sérülést okozhatnak.

Rögzített szellőzőnyílások

További szellőzőnyílások találhatók a szélvédő alatt, az oldalablakoknál, valamint a lábtérben.

Karbantartás

Levegő belépőnyílások

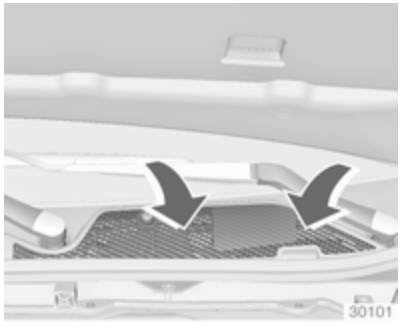

A szélvédő előtt és a motortérben található levegő belépőnyílásokat a levegő szabad beáramlásának biztosítása érdekében tisztán kell tartani. Rendszeresen távolítsa el a lerakódott szennyeződéseket, faleveleket vagy havat.

Pollenszűrő

Az utastér levegőjének szűrése

Egy részecskeszűrő megtisztítja az utastér levegőjét a portól, koromtól, pollentől és spóráktól.

Aktívszén-szűrő

A részecskeszűrő kiegészítéseként az aktívszénszűrő csökkenti a kellemetlen szagokat.

A szűrő cseréjét a rendszeres szerviz során kell elvégezni.

A légkondicionáló rendszeres működtetése

A folyamatosan hatékony működés érdekében ajánlott a légkondicionálást az időjárástól és évszaktól függetlenül legalább havonta egyszer néhány percre bekapcsolni.

Átvizsgálás

Az optimális hűtési teljesítmény biztosítása érdekében javasoljuk, hogy a légkondicionáló berendezést először a gépkocsi első forgalomba helyezése után három évvel, majd pedig évente ellenőriztesse:

- működési és nyomásteszt
- fűtés működőképessége
- szivárgások ellenőrzése
- meghajtó szíjak ellenőrzése
- a kondenzátor tisztítása és az elpárologtató víztelenítése
- teljesítmény ellenőrzése

Vezetés és üzemeltetés

Vezetési tanácsok 162
Üzembevétel és indítás 163
Kipufogó 171
Automata sebességváltó 175
Kézi sebességváltó 180
Vezetést segítő rendszerek 181
Fékrendszer 181
Menetdinamikai rendszerek 185
Vezetőt segítő rendszerek 190
Üzemanyag 226
Vonóhorog 234

Vezetési tanácsok

A gépkocsi irányítása

Álló motorral soha nem guruljon (kivéve Autostop közben)

Leállított motor mellett számos rendszer nem működik (pl. a fékrásegítő, a szervokormány). Ha leállított motorral közlekedik, veszélyezteti önmaga és mások épségét. Autostop közben minden rendszer működik, de a szervokormány rásegítése szabályozottan csökken, és a jármű sebessége is csökken.

Stop-start rendszer ⇨ 167.

Pedálok

A megfelelő pedálút biztosítása érdekében a pedálok alá nem szabad szőnyeget tenni.

Kormányzás

Ha a kormányszervo nem működik, mert a motor leáll vagy hiba van a rendszerben, akkor a jármű kormányozható, de nagyobb erővel.

⛒! ellenőrzőlámpa ⇨ 112.

Figyelem!

Hidraulikus kormányszervóval felszerelt járművek:

Ha a véghelyzetébe fordítja a kormánykereket, és több mint 15 másodpercig ebben a helyzetben tartja, akkor a kormányszervo rendszer károsodhat és elveszítheti a rásegítést.

Üzembevétel és indítás

Új gépkocsi bejáratása

Az első néhány utazás során ne fékezzen szükségtelenül túl erősen.

A gépkocsi első útja során a kipufogórendszerre került viaszanyag és olaj füstszerűen elpárolog. Az első út megtétele után hagyja a gépkocsit a szabadban, és ne lélegezze be az elpárolgó gőzöket.

Az üzemanyag- és a motorolaj-fogyasztás mértéke a bejáratási időszak alatt magasabb lehet, valamint a dízel részecskeszűrő tisztítása gyakrabban bekövetkezhet.

Dízel részecskeszűrő ⇨ 171.

Gyújtáskapcsoló állásai

Fordítsa a kulcsot az alábbi állásba:

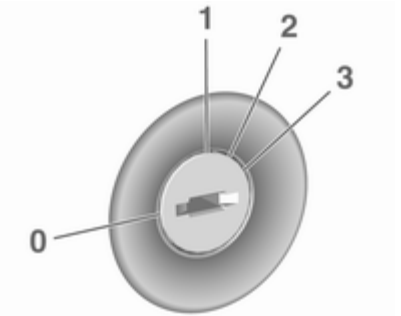

0 = **gyújtás kikapcsolva:** Bizonyos funkciók a vezetőajtó kinyitásáig aktívak maradnak, feltéve, hogy előzőleg be volt kapcsolva a gyújtás

1 = **elektromos tartozékok áramellátása üzemmód:** A kormányzár kiold, bizonyos elektromos funkciók működtethetők, a gyújtás ki van kapcsolva

2 = **gyújtás bekapcsolva üzemmód:** A gyújtás bekapcsolva, a dízelmotor előmelegítése működik. Az ellenőrzőlámpák világítanak és a legtöbb elektromos funkció működik

3 = **motorindítás:** Engedje el a kulcsot, miután elkezdődött az indítási folyamat

A kormányzár bekapcsol

Vegye ki a kulcsot a gyújtáskapcsolóból, és forgassa a kormánykereket, amíg be nem akad.

⚠ Veszély

Soha ne vegye ki a kulcsot a gyújtáskapcsolóból vezetés közben, mert ez a kormányzár bekapcsolását okozza.

Teljesítmény gomb

Az elektronikus kulcsnak a jármű belsejében kell lennie.

Tartozék-tápellátó üzemmód: nyomja meg egyszer az **Engine Start/Stop** lehetőséget a tengelykapcsoló- vagy fékpedál használata nélkül. A sárga LED világít a gombban. A kormányzár kiold és bizonyos elektromos funkciók működtethetők, a gyújtás ki van kapcsolva.

Gyújtás be tápellátási üzemmód: nyomja meg és tartsa nyomva az **Engine Start/Stop** kezelőszervet 6 másodpercre a tengelykapcsoló- vagy fékpedál benyomása nélkül. A gomb zöld LED-je világít, a dízelmotor előmelegítése működik. Az ellenőrzőlámpák világítanak és a legtöbb funkció működőképes.

A motor beindítása: nyomja be a tengelykapcsoló-pedált (manuális sebességváltó) vagy a fékpedált (automata sebességváltó) és nyomja meg még egyszer az **Engine Start/Stop** kezelőszervet. Engedje el a gombot, miután elkezdődött az indítási folyamat.

Gyújtás ki: nyomja meg röviden az **Engine Start/Stop** gombot az egyes üzemmódokban vagy amikor a motor jár és az autó álló helyzetben van. Bizonyos funkciók a vezetőajtó kinyitásáig aktívak maradnak, feltéve, hogy előzőleg be volt kapcsolva a gyújtás.

Vészhelyzeti leállítás vezetés közben: nyomja meg az **Engine Start/Stop** gombot több mint 2 másodpercre vagy nyomja meg kétszer röviden 5 másodpercen belül ⇨ 165.

A kormányzár bekapcsol

A kormányzár automatikusan bekapcsol, amikor:

- A jármű álló helyzetben van.
- A gyújtást kikapcsolták.
- A vezető oldali ajtót kinyitották.

A kormányzár kioldásához, nyissa ki, majd zárja be a vezetőajtót és kapcsolja be a tartozék üzemmódot vagy közvetlenül indítsa be a motort.

⚠ Figyelmeztetés

Lemerült járműakkumulátor esetén nem szabad a járművet vontatni, betolással vagy behúzással indítani, mert a kormányzárat nem lehet kioldani.

Használat elektronikus kulcs rendszerrel felszerelt járművekben meghibásodás esetén.

Ha az elektronikus kulcs meghibásodik vagy az elektronikus kulcs eleme gyenge, akkor a vezetői információs kijelzőn a **Távirányító**

nem észlelhető vagy **Cseréljen elemet a távirányítóban** üzenet jelenik meg, amikor megpróbálja beindítani az autót.

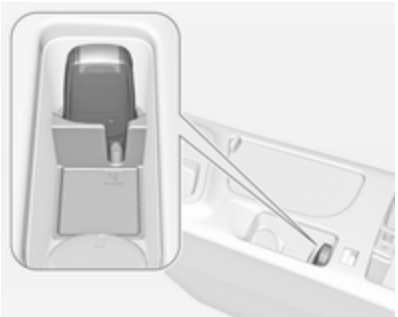

Nyissa ki a középkonzol tárolóhelyét a kartámasz felemelésével. Helyezze az elektronikus kulcsot a jeladó zsebbe. Nyomja meg a tengelykapcsoló-pedált (manuális sebességváltó) vagy a fékpedált (automata sebességváltó) és nyomja meg az **Engine Start/Stop** kezelőszervet.

A motor leállításához, nyomja meg újra az **Engine Start/Stop** kezelőszervet. Vegye ki az elektronikus kulcsot a jeladó zsebből.

Ezt a lehetőséget kizárólag szükséghelyzetben használja. Amint lehetséges, cserélje ki az elektronikus kulcs elemét ⇨ 24.

Az ajtók nyitásához vagy zárásához, lásd a rádiófrekvenciás távirányító vagy az elektronikus kulcsrendszer meghibásodása ⇨ 25.

Fenntartott tápellátás

Az alábbi elektronikus rendszerek a vezetőajtó kinyitásáig vagy a gyújtás kikapcsolását követően 10 percig működhetnek:

- elektromos ablakemelők
- napfénytető
- tartozékcsatlakozók

A motor indítása

Gyújtáskapcsolóval rendelkező járművek

Kézi sebességváltó: működtesse a tengelykapcsoló- és a fékpedált.

Automata sebességváltó: nyomja be a fékpedált, és kapcsolja a fokozatválasztó kart **P** vagy **N** állásba.

Ne adjon gázt.

Dízelüzemű motor: fordítsa a kulcsot **2** - es állásba az izzításhoz, amíg az ⟀ ellenőrzőlámpa kialszik

Röviden fordítsa a kulcsot **3**-as állásba és engedje el: egy automatikus folyamat rövid késleltetéssel működteti az indítómotort addig, amíg a motor be nem indul, lásd Automatikus indítómotor vezérlés.

Automatikus leállás közben a motor a tengelykapcsoló-pedál benyomásával indítható be ⇨ 167.

Tápellátás gombbal rendelkező járművek

Kézi sebességváltó: működtesse a tengelykapcsoló- és a fékpedált.

Automata sebességváltó: nyomja be a fékpedált, és kapcsolja a fokozatválasztó kart **P** vagy **N** állásba.

Ne adjon gázt.

Nyomja meg, és engedje el a **Engine Start/Stop** gombot: egy automatikus folyamat rövid késleltetéssel működteti az indítómotort addig, amíg a motor be nem indul, lásd Automatikus indítómotor vezérlés.

Mielőtt újraindítaná vagy leállítaná a motort a jármű áll helyzetében, nyomja meg mégegyszer röviden az **Engine Start/Stop** gombot.

Automatikus leállás közben a motor a tengelykapcsoló-pedál benyomásával indítható be ⇨ 167.

Vészleállítás vezetés közben

Ha vezetés közben vészhelyzet miatt le kell állítani a motort, akkor nyomja meg az **Engine Start/Stop** gombot több mint 2 másodpercre vagy nyomja meg kétszer röviden 5 másodpercen belül.

⚠ Veszély

A jármű vezetés közbeni leállítása a fék- és kormányrendszerek rásegítésének megszűnésével járhat. A segédrendszerek és a légzsákrendszerek kikapcsolnak. A világítás és a féklámpák kikapcsolnak. Ezért vezetés közben kizárólag vészhelyzetben szabad leállítani a motort és kikapcsolni a gyújtást.

A gépjármű indítása alacsony hőmérséklet esetén

Kiegészítő fűtés nélküli motor indítása dízelmotorok esetében -25 °C-ig, benzinmotorok esetében -30 °C-ig lehetséges. Ehhez megfelelő viszkozitású motorolaj, megfelelő üzemanyag, elvégzett szervizek és megfelelően feltöltött járműakkumulátor szükséges. Ha a hőmérséklet -30 °C alá megy, az automata sebességváltónak kb. 5 percnyi melegítési fázisra van szüksége. A választókarnak **P** állásban kell lennie.

Automatikus indítómotor vezérlés

Ez a funkció a motorindítási folyamatot vezérli. A járművezetőnek nem kell **3** helyzetben tartania a kulcsot vagy nyomva tartania az **Engine Start/Stop** kezelőszervet. Bekapcsolása után a rendszer addig indítózik, amíg a motor be nem indul. Az ellenőrzési folyamat miatt a motor rövid késleltetés után indul be.

Ha a motor nem indul be, azt a következők okozhatják:

- Nincs lenyomva a tengelykapcsoló pedál (kézi sebességváltó).
- Nincs lenyomva a fékpedál, vagy a fokozatválasztó kar nincs **P** vagy **N** állásban (automata sebességváltó).
- Lejárt a rendelkezésre álló idő.

Turbó motor bemelegítés

Indításkor a motor forgatónyomatéka kis időre korlátozott lehet, főleg hideg a motor. A korlátozásra azért van szükség, hogy a kenési rendszer teljes védelmet nyújthasson a motornak.

Motorfék

Motorfék üzemmódban az üzemanyag-ellátás automatikusan megszűnik, pl. amikor a gépkocsi sebességfokozatban, de gázadás nélkül halad.

Stop-start rendszer

A stop-start rendszer segít az üzemanyag-megtakarításban és a kipufogógáz kibocsátások csökkentésében. Ha a feltételek engedik, lekapcsolja a motort, amint a jármű lassú sebességgel halad vagy megáll, pl. közlekedési lámpánál vagy dugóban. Ha tengelykapcsoló pedált lenyomják a rendszer azonnal automatikusan indítja a motort. Egy járműakkumulátor-érzékelő biztosítja, hogy az automatikus leállítás csak akkor lépjen működésbe, amikor a járműakkumulátor megfelelően fel van töltve az újraindításhoz.

Bekapcsolás

A stop-start rendszer azonnal elérhető, amint a motor beindult, a jármű elindult és az ebben a részben alább felsorolt feltételek teljesülnek.

Kikapcsolás

Kapcsolja ki a stop-start rendszert kézzel, az **eco** megnyomásával. A kikapcsolást a gombon lévő kialvó LED jelzi.

Autostop

Ha a gépjármű lassan halad vagy áll, aktiváljon egy Autostopot az alábbiak szerint:

- Nyomja le a tengelykapcsoló pedált.
- Állítsa üresbe a kart.
- Engedje fel a tengelykapcsoló-pedált.

A motor kikapcsol, a gyújtás azonban bekapcsolva marad.

Az Autostopot a fordulatszámmérő **AUTOSTOP** állásban lévő tűje jelzi. Bizonyos változatok esetében egy ellenőrzőlámpa gyullad ki a műszercsoportban, amikor a motor az automatikus leállítás állapotában van.

Az Autostop során a fűtési és a fékteljesítmény állandó szinten marad.

Figyelem!

A kormányzási rásegítés csökkenhet egy Autostop megállás esetén.

Az Autostop feltételei

A stop-start rendszer ellenőrzi, hogy az alábbi feltételek mindegyike teljesül-e.

- A stop-start rendszer nincs manuálisan kikapcsolva.
- A motorháztető teljesen le van zárva.
- A vezető oldali ajtó be van csukva, vagy a vezető biztonsági öve be van kapcsolva.
- A járműakkumulátor megfelelően fel van töltve és jó állapotban van.
- A motor be van melegítve.
- A motor hűtőfolyadék hőmérséklet nem túl magas.
- A motor kipufogó hőmérséklet nem túl magas, pl. miután nagy motorterheléssel vezetett.
- A környezeti hőmérséklet -5 °C felett van.
- A hőmérséklet szabályozás rendszer engedélyezi az Autostop funkciót.
- A fékvákuum elegendő.
- A dízel részecskeszűrő öntisztító folyamata nem üzemel.
- A gépkocsi az utolsó Autostop óta legalább sétatempóban mozgott.

Ellenkező esetben a rendszer letiltja az Autostop funkciót.

Az elektronikus légkondicionáló rendszer bizonyos beállításai letilthatják az Autostop funkciót. Részletekért lásd a Hőmérséklet-szabályozás fejezetet ⇨ 146.

Autópályán való hajtás után közvetlenül előfordulhat, hogy az Autostop funkció le van tiltva.

Új gépkocsi bejáratása ⇨ 163.

A járműakkumulátor lemerülés-védelme

A megbízható motor újraindítások biztosítása érdekében a stop-start rendszer részét képezik különböző akkumulátorvédelmi tulajdonságok.

Energiatakarékossági intézkedések

Autostop közben számos elektromos funkció, például a kiegészítő elektromos fűtés vagy a hátsó ablak fűtése le van tiltva vagy energiatakarékos üzemmódba van kapcsolva. A rendszer csökkenti a hőmérséklet-szabályozó rendszer ventilátorának fordulatszámát az energiatakarékosság érdekében.

Jármű újraindítása a vezető által

A motor újraindításához nyomja meg a tengelykapcsoló pedált.

A motor indulását a fordulatszámmérő üresjárati sebesség pozícióban álló tűje jelzi.

Ha a fokozatválasztó kart az üréstől eltérő állásba kapcsolja a tengelykapcsoló-pedál előzetes lenyomása nélkül, akkor a ellenőrző lámpa kigyullad, vagy szimbólumként jelenik meg a vezető információs központban.

ellenőrzőlámpa ⇨ 110.

Motor indítása stop-start rendszerrel

Az automatikus újraindításhoz a választókarnak üres állásban kell lennie.

Ha Autostop közben az alábbi állapotok valamelyike lép fel, akkor a stop-start rendszer automatikusan újraindítja a motort:

- A stop-start rendszer manuálisan ki van kapcsolva.
- A motorháztető nyitva van.
- A vezető biztonsági öve nincs bekapcsolva, és a vezető oldali ajtó nyitva van.
- A motor hőmérséklete túl alacsony.
- A járműakkumulátor töltöttségi szintje egy meghatározott szint alatt van.
- A fékvákuum nem elegendő.
- A gépjármű legalább sétatempóban halad.
- A hőmérséklet-szabályozó rendszer motorindítást kér.
- A légkondicionálás kézzel be van kapcsolva.

Ha a motorháztető nincs teljesen lezárva, figyelmeztető üzenet jelenik meg a vezető információs központban.

Ha egy elektromos tartozék, például hordozható CD-lejátszó csatlakozik az elektromos kimenethez, akkor újraindítás közben esetleg rövid áramesés észlelhető.

Parkolás

⚠ Figyelmeztetés

- Ne álljon a járművel könnyen gyulladó felületre. A kipufogórendszer magas hőmérséklete meggyújthatja a felületet.
- Mindig húzza be a rögzítőféket. A kézi rögzítőféket a kioldógomb megnyomása nélkül húzza be. Ha lejtőn vagy emelkedőn áll meg, akkor olyan erősen húzza be a kéziféket, amennyire csak tudja. A működtetéshez szükséges erő csökkentéséhez nyomja le egyidejűleg a fékpedált.

  Elektromos rögzítőfékkel felszerelt járművek esetén, húzza meg a Ⓟ kapcsolót körülbelül egy másodpercre.

  Ha a Ⓟ visszajelző világít, akkor az elektromos rögzítőfék be van húzva ⇨ 110.
- Állítsa le a motort.
- Ha a gépkocsi vízszintes talajon vagy emelkedőn áll, a gyújtáskulcs eltávolítása előtt kapcsoljon első sebességfokozatba, vagy kapcsolja a fokozatválasztó kart **P** állásba. Emelkedőn parkolva fordítsa el az első kerekeket a járdaszegélytől.

  Ha a gépkocsi lejtőn áll, a gyújtáskulcs eltávolítása előtt kapcsoljon hátrameneti sebességfokozatba, vagy kapcsolja a fokozatválasztó kart **P** állásba. Az első kerekeket fordítsa a járdaszegély felé.
- Zárja be az ablakokat és a napfénytetőt.
- Vegye ki a gyújtáskulcsot. Fordítsa el a kormányt addig, amíg a kormányzár nem reteszelődik.

  Automata sebességváltóval felszerelt gépkocsikban a gyújtáskulcs csak a fokozatválasztó kar **P** állásában vehető ki.
- A rádiófrekvenciás távirányító gombjával zárja be a gépkocsit.

  Kapcsolja be a riasztóberendezést ⇨ 37.
- A hűtőventilátor a motor leállítása után is működhet ⇨ 240.

Figyelem!

Magas fordulatszámon vagy nagy motorterheléssel való üzemelés után – a turbófeltöltő védelme érdekében – leállítás előtt járassa a motort rövid ideig kis terheléssel, vagy körülbelül 30 másodpercig, üresjáratban.

Megjegyzés

Légzsák működésbe lépésével járó baleset esetén a motor automatikusan leáll, ha a gépkocsi bizonyos időn belül mozdulatlan állapotba kerül.

Kipufogó

⚠ Veszély

A kipufogógáz mérgező, színtelen, szagtalan szén-monoxidot tartalmaz. Belélegzése végzetes lehet.

Ha kipufogógáz kerül az utastérbe, nyissa ki az ablakokat. Keressen fel egy szervizt, és javíttassa ki a hiba okát.

Kerülje a nyitott csomagtérajtóval való közlekedést, ellenkező esetben kipufogógáz juthat az utastérbe.

Dízel részecskeszűrő

A dízel részecskeszűrő kiszűri a kipufogógázok káros koromrészecskéit. A rendszer öntisztító funkcióval is rendelkezik, amely bizonyos időközönként jelzés nélkül automatikusan működésbe lép. A szűrő tisztítása a koromrészecskék nagy hőmérsékleten, rendszeres időszakonként való elégetésével történik. A művelet automatikusan lezajlik bizonyos menetkörülmények között, és akár 25 percig is eltarthat. Általában 7 és 12 perc közötti időt vesz igénybe. Ez időszak alatt az Autostop nem érhető el, és az üzemanyag-fogyasztás nagyobb lehet. A folyamatot kísérő szag és füst normális jelenség.

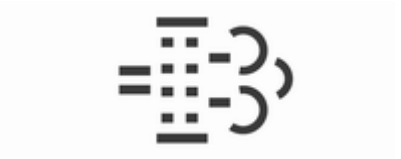

Bizonyos menetkörülmények között a rendszer nem tudja automatikusan elvégezni a tisztítást, mint például rövid távokon való használat esetén.

Ha szükségessé vált a szűrő tisztítása, és a korábbi menetkörülmények nem tették lehetővé az automatikus tisztítást, akkor ezt az ⇶ ellenőrzőlámpa jelzi. Ezzel egyidejűleg a **Részecskeszűrő megtelt. Vezessen tovább!** üzenet jelenik meg a vezetői információs központban.

Amikor a dízel részecskeszűrő megtelt, az ⇶ ellenőrzőlámpa világít. Indítsa el a tisztítási folyamatot, amint lehetséges.

Ha a dízel részecskeszűrő elérte a maximális telítettségi szintet, a(z) ⇶ villog, és figyelmeztető hangjelzés hallatszik. A motor károsodásának elkerülése érdekében azonnal indítsa el a tisztítási folyamatot.

Tisztítási folyamat

A tisztítási folyamat elindításához folytassa a vezetést, és tartsa a motor percenkénti fordulatszámát 2000 fölött. Szükség esetén kapcsoljon alacsonyabb sebességfokozatba. A dízel részecskeszűrő tisztítása megkezdődik.

Ha ezen felül arra vonatkozó üzenet jelenik meg a vezetői információs központban, hogy a törlés nem lehetséges, akkor kérje egy műhely segítségét.

Figyelem!

Ha a tisztítási folyamat megszakad, a motor súlyosan károsodhat.

A tisztítás gyorsabban végbemegy magasabb fordulatszámnál és terhelés alatt.

Amint a öntisztítási folyamat befejeződött, az ⇶ ellenőrzőlámpa kialszik.

Katalizátor

A katalizátor csökkenti a kipufogógázban lévő káros vegyületek mennyiségét.

Figyelem!

A ⇨ 226, ⇨ 301 oldalakon felsoroltaktól eltérő minőségű üzemanyagok használata kárt okozhat a katalizátorban vagy az elektronikus alkatrészekben.

Ha elégetlen benzin kerül a katalizátorába, az a katalizátor túlmelegedését és tönkremenetelét okozhatja Ezért kerülje a hosszú indítózást, ne hagyja kiürülni az üzemanyagtartályt, és ne indítsa be a motort betolással vagy vontatással.

Kimaradó gyújtás, egyenetlen motorjárás, motorteljesítmény-csökkenés vagy egyéb szokatlan üzemzavar esetén késlekedés nélkül forduljon szervizhez. Szükséghelyzet esetén rövid ideig folytathatja a vezetést, a gépkocsi sebességét és a motor fordulatszámát alacsonyan tartva.

AdBlue

Általános információk

A szelektív katalitikus redukció (BlueInjection) egy módszer a kipufogórendszerben a nitrogén-oxidok jelentős csökkentésére. Ez egy Dízel kipufogó-folyadék (DEF) kipufogórendszerbe fecskendezésével történik.

Az alkalmazott DEF megjelölése AdBlue ®[1]. Ez egy nem mérgező, nem gyúlékony, színtelen és szagtalan folyadék, amely 32 % karbamidot és 68 % vizet tartalmaz.

⚠ Figyelmeztetés

Kerülje az AdBlue érintkezését a szemével vagy bőrével.

Szemmel vagy bőrrel való érintkezés esetén öblítse le vízzel.

[1] A Német Autógyártók Szövetségének (VDA) bejegyzett védjegye.

Figyelem!

Kerülje az AdBlue érintkezését a fényezéssel.

Érintkezés esetén öblítse le vízzel.

Az AdBlue körülbelül -11 °C-on dermed. Mivel a gépjármű fel van szerelve AdBlue előmelegítővel, a kibocsátás csökkentés alacsony hőmérsékleteken is biztosított. Az AdBlue előmelegítő automatikusan működik.

Szint figyelmeztetések

Az AdBlue fogyasztás körülbelül 0,7 liter / 1000 km és a vezetési magatartástól függ.

Ha az AdBlue szint egy bizonyos szint alá csökken, egy szint figyelmeztetés **AdBlue Tartomány: 2400 km/** jelenik meg a Vezető Információs Központban (DIC).

Amint lehetséges, legalább 5 liter AdBlue folyadékot kell utántölteni.

A vezetés korlátozások nélkül lehetséges.

Ha az AdBlue-t nem töltik fel egy adott távolságon belül, további szint figyelmeztetések jelennek meg a DIC-ben az aktuális AdBlue szintről. Később AdBlue feltöltési kérések és végül a motor újraindítás megakadályozását közlő bejelentés jelenik meg. Ezek a korlátozások törvényes követelmények.

A 900 km-es AdBlue tartománynál a következő figyelmeztető üzenetek jelennek meg váltakozva a Vezető információs központban (DIC):

- **AdBlue alacsony Töltse fel most**
- **Motorindítás gátolva 900 km**

Ezen kívül az ellenőrzőlámpa folyamatosan villog és egy figyelmeztető hangjelzés szólal meg három percenként négyszer.

A motor újraindításának megakadályozása előtt, az alábbi figyelmeztető üzenetek:

- **AdBlue Üres Töltse fel most**
- **A motor nem indul újra**

figyelmeztető üzenetek váltakozva jelennek meg a DIC-ben.

Ezen kívül az ellenőrzőlámpa folyamatosan villog és egy figyelmeztető hangjelzés szólal meg három percenként négyszer.

A motor indításának megakadályozása után az alábbi üzenet:

Tölts.AdBlue-t jármű indítását.

üzenet jelenik meg.

A motor újraindításához először a tartályt fel kell tölteni AdBlue-val.

Magas kibocsátás figyelmeztetések

Ha a kipufogó kibocsátása egy bizonyos érték fölé emelkedik, akkor a tartomány figyelmeztetésekhez hasonló figyelmeztetések jelennek meg a vezetői információs központban (DIC).

A kipufogórendszer ellenőrzésére vonatkozó kérések és végül a motor beindításának megakadályozására vonatkozó bejelentés jelenik meg. Ezek a korlátozások törvényes követelmények.

Kérje műhelye segítségét.

AdBlue utántöltése

Figyelem!

Csak olyan AdBlue-t használjon, amely megfelel a DIN 70 070 és az ISO 22241-1 európai szabványoknak.

Ne használjon adalékokat.

Ner hígítsa az AdBlue folyadékot.

Egyébként a szelektív katalitikus redukciós rendszer károsodhat.

Megjegyzés
Csak a megjelölt AdBlue fémdobozokat használja a feltöltéshez, hogy megelőzze a túl sok AdBlue betöltését. Ezen kívül, a tartályban lévő gázok megrekednek a fémdobozban és nem jönnek ki belőle.

Mivel az AdBlue tartóssága korlátozott, ellenőrizze a lejárat dátumát a feltöltés előtt.

Megjegyzés
Legalább 5 liter mennyiségű AdBlue folyadékot kell utántölteni. Egyébként a rendszer lehet, hogy nem érzékeli az AdBlue feltöltést.

Ha -11 °C alatti hőmérsékleten kell utántölteni az AdBlue-t, akkor azt lehet, hogy nem észleli a rendszer. Ebben az esetben parkolja a járművet egy magasabb környezeti hőmérsékletű helyre, míg az AdBlue folyékonnyá nem válik.

Megjegyzés
Amikor lecsavarja a védősapkát a töltőnyúlványról, ammóniagázok léphetnek ki. Ne lélegezze be, mert a gázoknak szúrós szaga van. A gázok nem ártalmasak belégzéskor.

A gépjárművet egy sík felületre kell leparkolni.

Az AdBlue töltőnyúlványa az üzemanyag-betöltő nyílás mögött helyezkedik el.

Az üzemanyag-betöltő nyílás a gépkocsi jobb oldalán, hátul található.

Az üzemanyag-betöltő nyílás fedele csak akkor nyitható ki, ha a gépkocsi zárjai ki vannak nyitva.

1. Vegye ki a kulcsot a gyújtáskapcsolóból.
2. Csukja be az összes ajtót, hogy elkerülje az ammóniagőzök járműbe jutását.
3. A mélyedésnél húzza meg az üzemanyag-betöltő nyílás fedelet, és nyissa ki ⇨ 229.

4. Csavarja le a védősapkát a töltőnyúlványról.
5. Nyissa ki az AdBlue fémdobozát.

6. Szerelje a tömlő egyik végét a fémdobozra és csavarja a másik végét a töltőnyúlványra.
7. Emelje a fémdobozt, míg ki nem ürül.
8. Csavarja le a tömlőt a töltőnyúlványról.
9. Szerelje fel a védősapkát és forgassa az óramutató járásával egyezően, míg kattan.

Megjegyzés
Az AdBlue fémdobozát és tömlőjét a környezetvédelmi követelményeknek megfelelően ártalmatlanítsa.

Az AdBlue cseréje

Ha kevesebb mint 5 liter AdBlue lett utántöltve az utóbbi 2 évben, a megmaradt folyadékot ki kell cserélni, mivel az AdBlue korlátozott tartósságú.

Figyelem!
Figyelmen kívül hagyás a szelektív katalitikus redukciós rendszer károsodásához vezethet.

Automata sebességváltó

Az automata sebességváltó lehetővé teszi az automata fokozatváltást (automatikus üzemmód) és a kézi fokozatváltást (kézi üzemmód) is.

A manuális váltás manuálisa üzemmódban a választókar meglökésével vagy a kormánykerék váltófüleinek meghúzásával lehetséges ⇨ 177.

Sebességváltó-kijelző

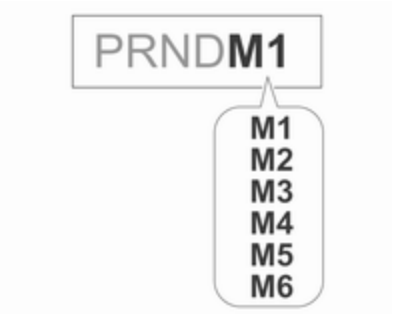

A kiválasztott sebességfokozatot vagy üzemmódot a sebességváltó kijelzője mutatja.

Automatikus üzemmódban az aktív vezetési programot a vezető információs központ (DIC) **D** visszajelzője mutatja.

Kézi módban az **M**, valamint a kiválasztott fokozat száma látható.

Az **R** a hátrameneti fokozatot mutatja.

Az **N** az üres helyzetet mutatja.

A **P** a parkolási helyzetet mutatja.

Fokozatválasztó kar

P = parkoló állás, nyomja meg a kioldó gombot, a kerekek rögzítve vannak, csak a jármű álló helyzetében és behúzott kézifféknél kapcsolja be

R = hátrameneti sebességfokozat, nyomja meg a kioldó gombot, csak a jármű álló helyzetében kapcsolja be

N = üres állás

D = automatikus üzemmód

M = kézi üzemmód: mozdítsa a fokozatválasztó kart **D** állásból balra.

+ = felkapcsolás kézi üzemmódban: mozdítsa **M** állásba a választókart és nyomja felfelé

– = visszakapcsolás kézi üzemmódban: mozdítsa **M** állásba a választókart és nyomja hátrafelé

A fokozatválasztó kar **P** állásban reteszelve van, és csak bekapcsolt gyújtásnál és lenyomott fékpedál esetén mozdítható ki.

Ha nincs lenyomva a fékpedál, az ⊘ ellenőrzőlámpa világít.

Ha a fokozatválasztó kar a gyújtás kikapcsolásakor nem **P** állásban van, akkor az ⊘ és **P** ellenőrzőlámpák villognak.

P vagy **R** fokozat kapcsolásához nyomja meg a kioldógombot.

A motor csak a fokozatválasztó kar **P** vagy **N** állásában indítható. Indítás előtt **N** állásban nyomja le a fékpedált vagy húzza be a rögzítőféket.

Fokozatválasztás közben ne adjon gázt. Soha ne nyomja le egyszerre a gázpedált és a fékpedált.

Bekapcsolt sebességfokozatnál, a fék kiengedésekor a gépkocsi lassan kúszni kezd.

Motorfék

A motorfék hatásának érvényesítéséhez lejtmenetben megfelelő időben kapcsoljon alacsonyabb sebességfokozatba, lásd kézi üzemmód.

A gépkocsi hintáztatása

A gépkocsi hintáztatása csak akkor megengedett, ha a gépkocsi homokban, sárban vagy hóban elakadt. Mozgassa a fokozatválasztó kart felváltva a **D** és az **R** fokozat között. A motor fordulatszámát tartsa alacsonyan, és kerülje a hirtelen gázadást.

Parkolás

Húzza be a rögzítőféket és kapcsoljon **P** állásba.

A gyújtáskulcsot csak a fokozatválasztó kar **P** állásában lehet kivenni.

Kézi üzemmód

Fokozatválasztó kar

Mozdítsa ki a választókart **D** állásból balra a manuális üzemmód kiválasztásához.

Lökje a választókart

előre **+** = kapcsoljon magasabb sebességfokozatba

hátra **−** = alacsonyabb sebességfokozatba kapcsolás

A kiválasztott sebességfokozat megjelenik a műszercsoportban.

A kormánykerék váltófülei

Mozdítsa ki a választókart **D** állásból balra a manuális üzemmód kiválasztásához.

A sebességfokozatok manuális váltásához, húzza meg a kormánykerék váltófüleit

jobb oldali váltófül **+** = húzza meg röviden az egy fokozattal felfelé váltáshoz

bal oldali váltófül **−** = húzza meg röviden az egy fokozattal lefelé váltáshoz, több meghúzással kihagyhat sebességfokozatokat

A kiválasztott sebességfokozat megjelenik a műszercsoportban.

Ideiglenes manuális üzemmód D hajtásmódban

A manuális váltófüles váltás **D** automata üzemmódban is lehetséges. A manuális váltási művelet befejeztével a sebességváltó **D** automata üzemmódba kapcsol egy meghatározott idő elteltével.

A kézi üzemmód megszakításához, tegye az alábbiak valamelyikét:

- Nyomja meg a **+** fület 1 másodpercre.
- Mozdítsa a választókart balra a kézi üzemmódba, és vissza a **D** helyzetbe.

Ha a jármű álló helyzetben van és a motor alapjáraton jár, akkor a sebességváltó ideiglenesen manuális üzemmódban marad. A gázpedál használatakor automatikus üzemmódba vált egy meghatározott időre és nem kerül végrehajtásra váltófüles váltás a kormánykeréken.

Általános tudnivalók

Amennyiben túl alacsony sebesség mellett kapcsolna magasabb vagy túl magas sebesség mellett alacsonyabb sebességfokozatot, akkor nem történik meg a kapcsolás. Ez a Vezető Információs Központban megjelenő üzenetet eredményezhet.

Kézi üzemmódban nem történik automatikusan magasabb sebességfokozatba kapcsolás, ha a motor fordulatszáma túl magas.

Sebességváltás visszajelzése

Az ▲ szimbólum és alatta egy szám jelzi, hogy mikor ajánlott a fokozatváltás az üzemanyag-megtakarítás érdekében.

A kapcsolás visszajelzése csak kézi üzemmódban látható.

Elektronikus vezetési programok

- Hidegindítást követően az üzemi hőmérséklet program megemeli a motor fordulatszámát, hogy a katalizátor hamarabb elérje a szükséges hőmérsékletet.
- Az automatikus üresbe kapcsolás funkció automatikusan üresjáratra kapcsol, amikor a gépkocsi álló helyzetben, előremeneti fokozatban van, és a fékpedál le van nyomva.
- A SPORT üzemmód kiválasztásával a váltás magasabb fordulatszámon történik (kivéve, ha a sebességtartó automatika bekapcsolt állapotban van). SPORT üzemmód ⇨ 187.
- Speciális programok automatikusan megváltoztatják a kapcsolási pontokat emelkedőn vagy lejtőn való haladáskor.
- Havas vagy jeges körülmények vagy egyéb csúszós felületek közti indítás esetén az elektromos

sebességváltó szabályzó automatikusan a legnagyobb sebességet választja.

Kickdown

Ha automatikus üzemmódban a gázpedált teljesen lenyomja, a motor fordulatszámától függően a sebességváltó alacsonyabb sebességfokozatba kapcsol.

Túlmelegedés elleni védelem

Ha a sebességváltó a magas külső hőmérséklet vagy a sportos vezetés következtében túlmelegszik, a nyomaték és a motor maximális fordulatszáma ideiglenesen csökkenhet.

Meghibásodás

Meghibásodás esetén jűárműüzenet jelenik meg a vezetői információs központban. Tájékoztató üzenetek ⇨ 127.

A sebességváltó többé nem kapcsol automatikusan. Kézi sebességváltással folytatható a vezetés.

Csak a legmagasabb sebességfokozat kapcsolható. A hiba jellegétől függően kézi üzemmódban a második fokozat is használható lehet. Csak a gépkocsi álló helyzetében kapcsoljon fokozatot.

Keressen fel egy szervizt, és javíttassa ki a hiba okát.

Az elektromos ellátás megszakadása

Az elektromos ellátás megszakadása esetén a fokozatválasztó kar nem mozdítható ki a **P** állásból. A gyújtáskulcsot nem lehet kivenni a gyújtáskapcsolóból.

Ha a jármű akkumulátora lemerült, akkor segédindító kábel segítségével indíthatja be a járművet ⇨ 282.

Ha nem a jármű akkumulátora okozta a hibát, oldja ki a fokozatválasztó kart.

1. Húzza be a kéziféket.

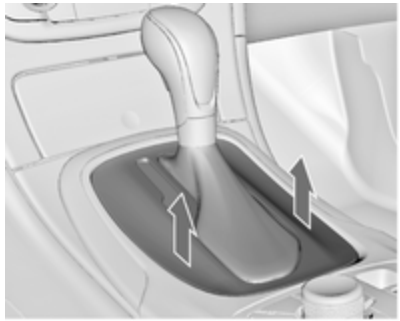

2. Hátsó felénél fogva akassza ki a fokozatválasztó kar borítását a középkonzolból, hajtsa fel és fordítsa el balra.

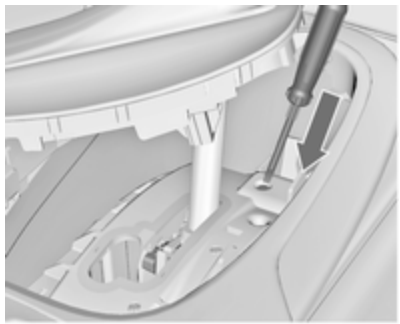

3. Helyezzen be egy csavarhúzót a nyílásba amilyen mélyen csak lehet és vegye ki a fokozatválasztó kart a **P** vagy **N** állásból. Ha újra **P** vagy **N** állásba kapcsol, a fokozatválasztó kar újra reteszelődni fog. Javíttassa ki az elektromos ellátás megszakadásának okát egy szervizben.
4. Illessze vissza a helyére a fokozatválasztó kar burkolatát.

Kézi sebességváltó

Hátrameneti fokozat kapcsolásához, a gépkocsi álló helyzetében nyomja be a váltókaron levő kioldógombot, és kapcsolja hátrameneti fokozatba a sebességváltót.

Ha nem sikerül hátramenetbe kapcsolnia, a sebességváltó kart üres állásba kapcsolva engedje fel, majd nyomja le újra a tengelykapcsoló pedált, azután kísérelje meg ismét a hátrameneti fokozat kapcsolását.

Ne csúsztassa feleslegesen a tengelykapcsolót.

Használatakor nyomja le teljesen a tengelykapcsoló pedált. Ne pihentesse a lábát a pedálon.

Figyelem!
Vezetés közben ne tartsa kezét a fokozatválasztó karon.

Sebességváltás visszajelzése ⇨ 112.

Vezetést segítő rendszerek

Összkerékhajtás

Az összkerékhajtás javítja a menettulajdonságokat és a stabilitást, valamint segíti elérni a lehető legjobb vezethetőséget az útfelülettől függetlenül. A rendszer mindig működik, nem lehet kikapcsolni.

A nyomaték elosztása fokozatmentesen változik az első és a hátsó tengelyen lévő kerekek között, a menetkörülményeknek megfelelően. Ezenkívül a nyomaték, a felülettől függően, megoszlik a hátsó kerekek között.

A rendszer optimális teljesítménye érdekében a gépkocsi gumiabroncsainak kopottsága ne legyen eltérő az egyes kerekeken.

Ha megjelenik egy szerviz figyelmeztetés a vezető információs központban, előfordulhat, hogy a rendszer korlátozott funkcionalitással működik (vagy bizonyos esetekben teljesen kiiktatásra kerül, így a gépkocsi elsőkerék-hajtásra vált). Kérjen segítséget egy szerviztől.

A gépkocsi vontatása ⇨ 285.

Fékrendszer

A fékrendszer két egymástól független fékkörből áll.

Az egyik fékkör meghibásodása esetén a gépkocsi továbbra is fékezhető a másik fékkör segítségével. A megfelelő fékhatás eléréséhez teljesen be kell nyomni a fékpedált. Ehhez jelentősen nagyobb erőre van szükség. A fékút megnövekszik. Az utazás folytatása előtt vegye fel a kapcsolatot egy szervizzel.

Álló motornál a fékrásegítő hatása a fékpedál egy-kétszeri lenyomása után megszűnik. A fékhatás ezzel nem csökken, de a fékezéshez lényegesen nagyobb pedálerőre van szükség. Ezt különösen a gépkocsi vontatásakor vegye figyelembe.

(!) ellenőrzőlámpa ⇨ 110.

Blokkolásgátló fékrendszer

A blokkolásgátló fékrendszer (ABS) megakadályozza a kerekek blokkolását.

Amint az egyik kerék blokkoláshoz közeli állapotba kerül, az ABS azonnal ennek megfelelően szabályozza a fékerőt. A gépkocsi kormányozható marad, még erős fékezés közben is.

Az ABS beavatkozása a fékpedál lüktetéséből és a szabályozás során keletkező zajból is észlelhető.

Az optimális fékhatás érdekében a pedál lüktetése ellenére tartsa teljesen lenyomva a fékpedált a teljes fékezés során. Ne csökkentse a pedálerőt.

Elindulás után a rendszer, esetenként hallható módon, teszteli önmagát.

(ABS) ellenőrzőlámpa ⇨ 111.

Adaptív féklámpa

A teljes erővel történő fékezés során mindhárom féklámpa villog az ABS beavatkozásának időtartama alatt.

Meghibásodás

⚠ Figyelmeztetés

Az ABS meghibásodásakor az átlagosnál erősebb fékezés során a kerekek blokkolódhatnak. Az ABS fent leírt előnyei ekkor nem állnak rendelkezésre. Erős fékezéskor a gépkocsi kormányozhatatlanná válhat és megcsúszhat.

Keressen fel egy szervizt, és javíttassa ki a hiba okát.

Rögzítőfék

Kézi rögzítőfék

⚠ Figyelmeztetés

A rögzítőféket mindig határozottan húzza be, a kioldógomb megnyomása nélkül, lejtőn vagy emelkedőn pedig olyan erősen, amennyire csak tudja.

A rögzítőfék kiengedéshez emelje meg kissé a kart, nyomja meg a kar végén lévő kioldógombot, majd engedje le teljesen a kart.

A rögzítőfék működtetéshez szükséges erő csökkentéséhez nyomja le egyidejűleg a fékpedált.

Ⓘ ellenőrzőlámpa ⇨ 110.

Elektromos rögzítőfék

Működtetés álló gépkocsi esetén

⚠ Figyelmeztetés

Húzza a Ⓟ kapcsolót körülbelül egy másodpercig, az elektromos rögzítőfék automatikusan, megfelelő erővel, működésbe lép.

Maximális erővel való rögzítéshez, pl. utánfutóval vagy lejtőn történő parkoláskor, húzza meg a Ⓟ kapcsolót.

Ha a Ⓟ visszajelző világít, akkor az elektromos rögzítőfék be van húzva ⇨ 111.

Az elektromos rögzítőfék bármikor működtethető, még kikapcsolt gyújtásnál is.

Ne működtesse az elektromos rögzítőféket túl gyakran anélkül, hogy járna a motor, mert ezzel lemerítheti a járműakkumulátort.

A jármű elhagyása előtt ellenőrizze az elektromos rögzítőfék állapotát. Ⓟ ellenőrzőlámpa ⇨ 111.

Kioldás

Kapcsolja be a gyújtást. Tartsa lenyomva a fékpedált, majd nyomja meg a Ⓟ kapcsolót.

Elindulás funkció

A tengelykapcsoló pedál lenyomása (manuális sebességváltó) vagy előremeneti fokozat kiválasztása (automata sebességváltó), majd a gázpedál lenyomása esetén a rögzítőfék automatikusan kiold. A kapcsoló meghúzása közben ez nem lehetséges.

Ez a funkció segíti az emelkedőn való elindulást is.

Az agresszív elindulás csökkentheti a kopó alkatrészek élettartamát.

Dinamikus fékezés mozgásban lévő gépkocsi esetén

Ha a jármű mozgásban van és a Ⓟ kapcsolót meghúzva tartja, akkor az elektromos rögzítőfék lassítani fogja a járművet, de nem fog teljesen behúzni.

A Ⓟ kapcsoló elengedésekor a dinamikus fékezés azonnal abbamarad.

Automatikus alkalmazás

Ha a jármű automata sebességváltóval van felszerelve és be van kapcsolva az adaptív sebességtartó, akkor az elektromos rögzítőfék automatikusan működésbe lép, amikor több mint 2 percre megállítják a járművet.

A rögzítőfék elinduláskor automatikusan kiold.

Működés ellenőrzése

Amikor a jármű nincs mozgásban, akkor az elektromos rögzítőfék automatikusan üzembe léphet. Ez a rendszer ellenőrzése miatt történik.

Meghibásodás

Az elektromos rögzítőfék vészüzemmódját a ⓘ ellenőrzőlámpa és a vezetői információs központban megjelenő tájékoztató üzenet jelzi. Tájékoztató üzenetek ⇨ 127.

Az elektromos rögzítőfék behúzása: húzza meg, és tartsa így a Ⓟ kapcsolót több mint 5 másodpercig. Ha az Ⓟ ellenőrzőlámpa világít, akkor az elektromos rögzítőfék be van húzva.

Az elektromos rögzítőfék kioldása: nyomja meg, és tartsa így a Ⓟ kapcsolót több mint 2 másodpercig. Ha az Ⓟ ellenőrzőlámpa elelszik, akkor az elektromos rögzítőfék ki van engedve.

Az Ⓟ ellenőrzőlámpa villog: az elektromos rögzítőfék nincs teljesen behúzva vagy kioldva. Ha folyamatosan villog, akkor oldja ki az elektromos rögzítőféket, és próbálja újra behúzni.

Fékasszisztens

Ha a fékpedált gyorsan és erősen nyomja be, akkor automatikusan a maximális fékerő kerül alkalmazásra.

A fékasszisztens működése a fékpedál lüktetésében és a fékpedál lenyomásakor tapasztalható nagyobb pedálerőben észlelhető.

Tartsa nyomva határozottan a fékpedált, amíg teljes lassítás szükséges. A fékpedál felengedésekor a maximális fékerő automatikusan lecsökken.

Visszagurulás-gátló

A rendszer segít megakadályozni az akaratlan mozgást az emelkedőn való induláskor.

Ha emelkedőn való megállás után kiengedik a fékpedált, a fékek még két másodpercig fognak. Amint a jármű gyorsulni kezd, a fékek automatikusan felengednek.

A visszagurulás-gátló Autostop közben nem aktív.

Stop-start rendszer ⇨ 167.

Menetdinamikai rendszerek

Kipörgésgátló rendszer

A kipörgésgátló rendszer (TC) az elektronikus menetstabilizáló rendszer része.

A kipörgésgátló rendszer szükség esetén a hajtott kerekek kipörgésének megakadályozásával javítja a menetstabilitást, az útfelület fajtájától és a gumiabroncsok tapadásától függetlenül.

Amint a meghajtott kerék elkezd kipörögni, a motor teljesítménye csökken és a legjobban kipörgő kerék egyedileg fékeződik. A rendszer használata csúszós útfelületen jelentősen megnöveli a gépkocsi menetstabilitását.

Amikor az ⛐ ellenőrzőlámpa kialszik, akkor a kipörgésgátló működésre kész.

Amikor a kipörgésgátló rendszer (TC) működik a ⛐ villog.

⚠ Figyelmeztetés

Ebben a különleges biztonsági berendezésben bízva se vállaljon kockázatot a vezetésben.

Alakítsa sebességét az útviszonyoknak megfelelően.

⛐ ellenőrzőlámpa ⇨ 113.

Kikapcsolás

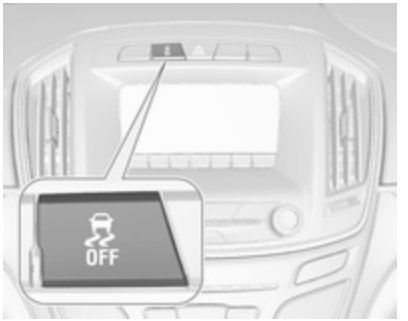

A TC kikapcsolható, ha szükség van a hajtott kerekek kipörgésére:

nyomja meg a ⛐ lehetőséget röviden a kipörgésgátló rendszer (TC) kikapcsolásához, a 🛇 világít. A kikapcsolás állapotüzenetként jelenik meg a Vezető Információs Központban.

Az ⛐ ellenőrzőlámpa világít.

A kipörgésgátló a 🛞 gomb ismételt megnyomásával kapcsolható vissza.

A TC a gyújtás következő bekapcsolásakor is visszakapcsol.

Elektronikus menetstabilizáló rendszer

Az elektronikus menetstabilizáló rendszer (ESC) szükség esetén javítja a gépkocsi menetstabilitását, az útfelület fajtájától és a gumiabroncsok tapadásától függetlenül. Megelőzi a meghajtott kerekek kipörgését is. Az Elektronikus menetstabilizáló (ESC) a Kipörgésgátló rendszerrel (TC) együtt működik ⇨ 185.

Amint a gépkocsi sodródni kezd (alulkormányozottság/ túlkormányozottság), a rendszer csökkenti a motor teljesítményét és egyenként fékezi a kerekeket. A rendszer használata csúszós útfelületen jelentősen megnöveli a gépkocsi menetstabilitását.

Amint az 🛞 ellenőrzőlámpa kialszik, az ESC kipörgésgátló működésre kész.

Amikor az ESC működik, akkor villog a 🛞 ellenőrzőlámpa.

⚠ Figyelmeztetés

Ebben a különleges biztonsági berendezésben bízva se vállaljon kockázatot a vezetésben.

Alakítsa sebességét az útviszonyoknak megfelelően.

🛞 ellenőrzőlámpa ⇨ 113.

Kikapcsolás

A sportosabb viselkedéshez a menetstabilizáló rendszer (ESC) és a kipörgésgátló rendszer (TC) külön kikapcsolható:

- Nyomja meg röviden a 🛞 lehetőséget: csak a Kipörgésgátló rendszer inaktív, a Menetstabilizáló rendszer (ESC) aktív marad, a ⛐ világít
- Tartsa nyomva a 🛞 lehetőséget legalább 5 másodpercig: a kipörgésgátló rendszer (TC) és a menetstabilizáló rendszer (ESC) kikapcsol, a ⛐ és 🛞 világít.

Ezen kívül a kiválasztott üzemmód állapotüzenetként jelenik meg a Vezető Információs Központban.

Ha a gépjármű határértékre jut kikapcsolt ESP-vel, a rendszer újra aktiválja az ESP-t a határérték időtartamára, amikor a fékpedált lenyomják egyszer.

Az ESC a gomb ismételt megnyomásával kapcsolható vissza. Ha a TC rendszert korábban kikapcsolták, mind a TC, mind az ESC visszakapcsol.

Az ESC a gyújtás következő bekapcsolásakor is visszakapcsol.

Interaktív vezetési rendszer

Flex Ride

A Flex Ride rendszer lehetővé teszi a vezető számára, hogy válasszon háromféle vezetési üzemmód közül:

- SPORT üzemmód: nyomja meg a **SPORT** lehetőséget, a LED világít.
- TOUR üzemmód: nyomja meg a **TOUR** gombot, a LED világít.
- NORMAL üzemmód: sem a **SPORT**, sem a **TOUR** lehetőség nincs benyomva, egyik LED sem világít.

A SPORT és a TOUR üzemmód kikapcsolásához nyomja meg a megfelelő gombot még egyszer.

A Flex Ride rendszer mindegyik vezetési üzemmódban a következő elektronikus rendszereket köti össze:

- Folyamatos lengéscsillapítás-vezérlés
- Gázpedál vezérlés
- Kormányzás vezérlés
- Összkerékhajtás
- Elektronikus menetstabilizáló rendszer (ESC)
- Blokkolásgátló fékrendszer (ABS) kanyarodási fékvezérléssel (CBC)
- Automata sebességváltó

SPORT üzemmód

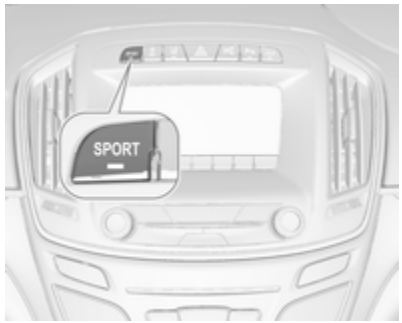

A rendszerek beállításai a sportosabb vezetési stílushoz illeszkednek:

- A lengéscsillapítók csillapítása keményebbé válik, hogy jobb kapcsolatot biztosítsanak az útfelülettel.
- A motor gyorsabban reagál a gázpedál mozgására.

- A kormányrásegítés mértéke csökken.
- A motor nyomatékából összkerékhajtás esetén több kerül a hátsó tengelyre.
- Az automata sebességváltó váltási pontjai későbbre tolódnak.
- A műszerfaltól függően a kijelző színe változik.

TOUR üzemmód

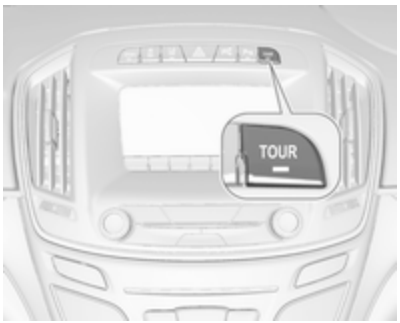

A rendszerek beállításai a komfortosabb vezetési stílushoz illeszkednek:

- A lengéscsillapítók csillapítása lágyabbá válik.
- A gázpedál az alapbeállítások szerint reagál.
- A kormányrásegítés alapüzemmódban van.
- A motor nyomatéka összkerékhajtás esetén főként az első tengelyre jut.
- Az automata sebességváltó váltásai komfortosabban történnek.

NORMAL üzemmód

A rendszerek összes beállítása az alapértékekre vált.

Vezetési üzemmód vezérlés

Mindegyik, a SPORT, a TOUR vagy a NORMAL manuálisan kiválasztott vezetési üzemmódban, a vezetési üzemmód-vezérlő (DMC) rendszer folyamatosan észleli és elemzi a tényleges vezetési jellemzőket, a vezető reakcióit, és a jármű aktív dinamikai állapotát. Szükség esetén a DMC vezérlőegysége automatikusan megváltoztatja az adott vezetési üzemmód beállításait, illetve nagyobb eltérések felismerésekor a vezetési üzemmódot az eltérés hosszának megfelelően változtatja meg.

Például ha a NORMAL üzemmód van kiválasztva, és a DMC sportosabb vezetési stílust érzékel, akkor a DMC a Normál üzemmód több beállítását is sportosabb beállításokra cseréli. Nagyon sportos vezetési stílus esetén a DMC SPORT üzemmódra vált.

Másik példaként, ha a TOUR üzemmód van kiválasztva, és kanyargós úton hirtelen erős fékezésre van szükség, a DMC érzékeli a jármű dinamikus állapotát, és a felfüggesztés beállításait a jármű stabilitásának növelése érdekében SPORT üzemmódra váltja.

Amikor a menettulajdonságok vagy a gépkocsi dinamikus állapota visszatér a korábbi állapotra, a DMC

visszaállítja a beállításokat a korábban kiválasztott vezetési üzemmódnak megfelelően.

Személyre szabott beállítások SPORT üzemmódban

A vezető a SPORT lehetőség megnyomásával kiválaszthatja a **SPORT** üzemmód funkcióit.

Válassza ki a vonatkozó beállításokat a **Beállítások**, ➧ **Sport üzemmód** menüben a színes információs kijelzőn.

Színes információs kijelző ⇨ 124.

A gépkocsi személyre szabása ⇨ 129.

Flex Ride - OPC verzió

A Flex Ride rendszer OPC változata ugyanúgy működik, mint a szabványos Flex Ride rendszer, azzal a különbséggel, hogy az üzemmódok sportosabb jellegűek.

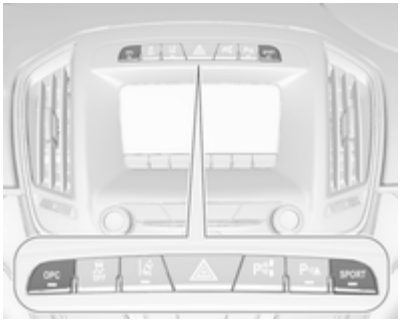

A OPC Flex Ride rendszer lehetővé teszi a vezető számára, hogy válasszon háromféle vezetési üzemmód közül:

- OPC üzemmód: nyomja meg az **OPC** gombot, a LED világít.
- SPORT üzemmód: nyomja meg a **SPORT** lehetőséget, a LED világít.
- NORMAL üzemmód: sem a **SPORT**, sem az **OPC** gomb nincs megnyomva, egyik LED sem világít.

A SPORT és a OPC üzemmód kikapcsolásához nyomja meg a megfelelő gombot még egyszer.

A OPC Flex Ride rendszer mindegyik vezetési üzemmódban a következő elektronikus rendszereket köti össze:

- Folyamatos lengéscsillapítás-vezérlés
- Gázpedál vezérlés
- Kormányzás vezérlés
- Összkerékhajtás
- Elektronikus menetstabilizáló rendszer (ESC)
- Blokkolásgátló fékrendszer (ABS) kanyarodási fékvezérléssel (CBC)
- Automata sebességváltó

OPC üzemmód

A vezetésdinamikai jellemzők nagy teljesítményű beállításokhoz vannak igazítva.

A műszerfaltól függően a kijelző színe változik.

SPORT üzemmód

A rendszerek beállításai a sportosabb vezetési stílushoz illeszkednek.

NORMAL üzemmód
NORMAL üzemmódban, amikor sem a SPORT sem a OPC lehetőség nincs benyomva, a rendszer minden beállítása az alapértékekhez igazodik.

Személyes beállítások OPC üzemmódban
A járművezető az OPC gomb megnyomásakor kiválaszthatja az **OPC** üzemmód funkcióit.

Válassza ki a vonatkozó beállításokat a **Beállítások**, ➧ **Sport üzemmód** menüben a színes információs kijelzőn.

Színes információs kijelző ⇨ 124.

A gépkocsi személyre szabása ⇨ 129.

Vezetőt segítő rendszerek

⚠ Figyelmeztetés

A vezetőt segítő rendszereket arra fejlesztették ki, hogy támogassák a vezetőt, és nem arra, hogy helyette figyeljenek.

A jármű vezetése közben a vezető vállalja a teljes felelősséget.

Vezetőt segítő rendszerek használata esetén mindig ügyeljen az aktuális környezeti helyzetre.

Sebességtartó automatika

A sebességtartó automatika kb. 30 és 200 km/h közötti sebességet tud tárolni és tartani. Emelkedőn vagy lejtőn haladva előfordulhat a tárolt sebességértéktől való eltérés.

Biztonsági okokból a sebességtartó automatika a fékpedál első lenyomásáig nem használható. Első sebességfokozatban nem kapcsolható be.

Ne használja a sebességtartó automatikát, ha a forgalmi helyzet nem indokolja az egyenletes sebesség tartását.

Automata sebességváltó esetén a sebességtartó automatikát csak automata üzemmódban kapcsolja be.

⏲ ellenőrzőlámpa ⇨ 115.

Bekapcsolás

Nyomja meg az gombot. Az ellenőrzőlámpa fehéren világít a műszeregységben.

Bekapcsolás

Gyorsítson a kívánt sebességre, és fordítsa a görgetőkapcsolót **SET/-** állásba: a rendszer eltárolja és tartja az aktuális sebességet. A műszeregységben a visszajelző zölden világít. A beállított sebesség a középszintű vagy felsőszintű kijelzőn a szimbólum mellett jelenik meg. A gázpedált el lehet engedni.

A gépkocsi sebessége a gázpedál lenyomásával növelhető. A gázpedál felengedésekor a gépkocsi a korábban beállított sebességre tér vissza.

A sebességtartó automatika aktív marad sebességváltás közben.

Sebesség növelése

Bekapcsolt sebességtartó automatikánál tartsa elfordítva a görgetőkapcsolót a **RES/+** állásban, vagy többször egymás után röviden fordítsa el a **RES/+** állásba:a sebesség folyamatosan vagy kis lépésekben növekszik.

További lehetőségként gyorsítson a kívánt sebességre, és a görgetőkapcsolót **SET/-** állásba fordítva tárolja a sebességet.

Sebesség csökkentése

Bekapcsolt sebességtartó automatikánál tartsa elfordítva a görgetőkapcsolót a **SET/-** állásban, vagy többször egymás után röviden fordítsa el a **SET/-** állásba:a sebesség folyamatosan vagy kis lépésekben csökken.

Kikapcsolás

Nyomja meg az gombot. Az ellenőrzőlámpa fehéren világít a műszeregységben. A sebességtartó automatika kikapcsol. Az utoljára eltárolt sebesség megmarad a memóriában későbbi sebesség-visszaállításhoz.

Automatikus kikapcsolás:

- A gépkocsi sebessége körülbelül 30 km/h alá csökken.
- A jármű sebessége körülbelül 200 km/h felett van.
- A fékpedál lenyomásakor.
- A tengelykapcsoló néhány másodpercig lenyomva marad.
- A fokozatválasztó kar **N** állásban van.
- A motor fordulatszáma nagyon alacsony tartományban van.
- A kipörgésgátló rendszer vagy az elektronikus menetstabilizáló rendszer működésbe lépésekor.
- Bekapcsolt az első ütközésriasztó.

Visszaállás az eltárolt sebességre

30 km/h sebesség felett fordítsa a görgetőkapcsolót **RES/+** állásba. A gépkocsi felveszi az eltárolt sebességet.

Kikapcsolás

Nyomja meg az gombot. Az ellenőrzőlámpa kialszik a műszeregységben. A rendszer törli az eltárolt sebességet.

A megnyomásával a sebességkorlátozó bekapcsolásához vagy a gyújtás kikapcsolásával a sebességtartó automatika kikapcsol és törli a tárolt sebességet.

Sebességkorlátozó

A sebességkorlátozó megakadályozza a beállított maximális sebesség túllépését.

A maximum sebesség 25 km/h sebesség fölött állítható be.

A vezető csak az előre beállított sebességig gyorsíthat. Lejtőkön előfordulhat a korlátozott sebességtől való eltérés.

Az előre beállított sebesség a rendszer aktív állapotában a vezető információs központban jelenik meg.

Bekapcsolás

Nyomja meg az gombot. Az ellenőrzőlámpa fehéren világít a műszercsoportban. Ha a sebességtartó automatika vagy az adaptív sebességtartó automatika korábban bekapcsolásra került, az kikapcsol, ha a sebességkorlátozó bekapcsolásra kerül és a ellenőrzőlámpa kialszik.

A sebességhatár beállítása

Amikor a sebességkorlátozó aktív, tartsa a görgetőkapcsolót **RES/+** állásban vagy röviden fordítsa azt ismételten **RES/+** állásba, amíg a kívánt maximális sebesség megjelenik a vezető információs központban.

Másik megoldásként, gyorsítson a kívánt sebességre, és röviden fordítsa a forgókapcsolót **SET/-** állásba, a rendszer ekkor ezt maximális sebességként eltárolja. A sebességhatár kijelzésre kerül a vezető információs központban.

Az ellenőrzőlámpa a műszercsoportban zölden világít.

Ha a jármű felsőszintű kijelzővel van felszerelve és ki van választva a Sport mód ⇨ 116, akkor a sebességmérő beosztása csak a beállított sebességhatárig jelenik meg. A sebességkorlátozó beállítását egy zöld pont jelzi, ez fehérre változik, amikor a rendszer aktív, de nincs bekapcsolva.

A sebességhatár módosítása

A sebességkorlátozó aktív állapotában, fordítsa a görgetőkapcsolót **RES/+** állásba a kívánt maximális sebesség növeléséhez, illetve **SET/-** állásba a csökkentéshez.

A sebességhatár túllépése

Vészhelyzet esetében a beállított sebességkorlátozás túlléphető a gázpedál határozott megnyomásával azon a ponton túl, ahol ellenállás érezhető.

A korlátozott sebesség villog a vezető információs központban és ez idő alatt hangjelzés hallható.

Ha elengedi a gázpedált, és a gépkocsi sebessége a sebességkorlátozás értéke alá csökken, a sebességkorlátozás funkció ismét normál üzemben fog működni.

Kikapcsolás

Nyomja meg a lehetőséget: a sebességkorlátozó kikapcsol és a jármű sebességkorlátozás nélkül vezethető.

A korlátozott sebesség eltárolásra kerül, és a megfelelő üzenet jelenik meg a vezető információs központban.

Sebességkorlát visszavétele

Fordítsa a görgetőkapcsolót **RES/+** állásba. A gépkocsi felveszi az eltárolt sebességkorlátot.

Kikapcsolás

Nyomja meg a lehetőséget, ekkor a vezető információs központban eltűnik a sebességkorlátozás kijelzése. A rendszer törli az eltárolt sebességet.

A lehetőség megnyomásával a sebességtartó automatika vagy az adaptív sebességtartó automatika aktiválásához, illetve a gyújtás kikapcsolásával a sebességkorlátozó is kikapcsol és a tárolt sebesség törlődik.

Adaptív sebességtartó automatika

Az adaptív sebességtartó automatika (ACC) a hagyományos sebességtartó automatika továbbfejlesztése az elöl haladó járműtől való meghatározott távolság tartási képességgel kiegészítve.

Az adaptív sebességtartó automatika automatikusan lassítja a járművet, ha egy lassan haladó másik járművet közelít meg. Ekkor a rendszer úgy módosítja a jármű sebességét, hogy a kiválasztott követési távolságban haladjon a másik jármű mögött. A jármű sebessége megnő vagy csökken az elöl haladó jármű követéséhez, de nem lépi túl a beállított sebességet. A rendszer

korlátozottan a fékeket is alkalmazhatja, bekapcsolt féklámpákkal.

Az adaptív sebességtartó automatika körülbelül 25 km/h sebesség fölött képes sebességek tárolására és fenntartására. Ha egy olyan járművet követ, amely lassabban halad, mint 25 km/h, az alacsonyabb sebesség lesz beállítva. Az automata sebességváltóval rendelkező járművek esetében a rendszer megállásig fékez.

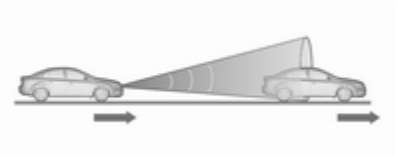

Az adaptív sebességtartó automatika radaros érzékelőt használ az elöl haladó járművek észlelésére. Ha nincs járműészlelés a saját jármű előtt, az adaptív sebességtartó automatika hagyományos sebességtartó automatikaként működik.

Biztonsági okokból, a rendszer nem aktiválható addig, míg a gyújtás bekapcsolása után a fékpedál vagy tengelykapcsoló pedál egyszer lenyomásra nem kerül.

Az adaptív sebességtartó automatika használata elsősorban egyenes utakon, mint például autópályákon vagy vidéki utakon, egyenletes forgalom mellett ajánlott. Na használja a rendszert, ha a forgalmi helyzet nem indokolja az egyenletes sebesség tartását.

🚗 ⇨ 116, 🕛 ⇨ 115, 🚘 ⇨ 115 ellenőrzőlámpa.

⚠ Figyelmeztetés

Az adaptív sebességtartó automatikával való vezetés közben mindig a vezető teljes figyelme szükséges. A vezető felel a jármű teljes mértékű irányításáért, mivel a fékpedál, a gázpedál és a kikapcsolás gomb prioritást élvez az adaptív sebességtartó automatika működésével szemben.

Bekapcsolás

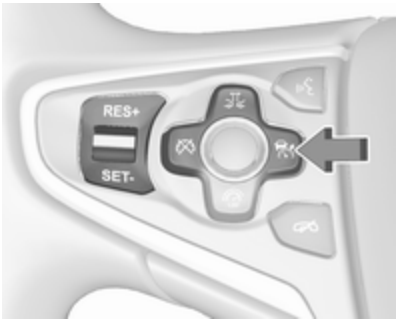

Nyomja meg a 🚘 lehetőséget az adaptív sebességtartó automatika bekapcsolásához. Az 🕛 vagy 🚘 ellenőrzőlámpa a műszercsoportban fehéren világít.

Aktiválás a sebesség beállításával

Az adaptív sebességtartó automatika 25 km/h és 180 km/h közötti sebességen kapcsolható be.

Gyorsítson a kívánt sebességre, és fordítsa a görgetőkapcsolót **SET/-** állásba, a rendszer eltárolja és tartja

az aktuális sebességet. Az vagy ellenőrzőlámpa a műszercsoportban zölden világít.

Az adaptív sebességtartó automatika szimbóluma, a követési távolság beállítása és a beállított sebesség a vezető információs központban.

A gázpedált el lehet engedni. Az adaptív sebességtartó automatika aktív marad sebességváltás közben.

A beállított sebesség felülvezérlése

Mindig van lehetőség arra, hogy a vezető gyorsabban menjen, mint a kiválasztott beállított sebesség, a gázpedál lenyomásával. Amikor felengedi a gázpedált, a gépjármű visszatér a kívánt távolságra, amennyiben egy lassabb jármű halad elöl. Ellenkező esetben visszatér a tárolt sebességre.

A rendszer aktiválásakor, az adaptív sebességtartó automatika lassít vagy fékez, amennyiben egy elöl haladó járművet érzékel, ami lassabb vagy közelebb van a kívánt követési távolságnál.

⚠ Figyelmeztetés

Ha a vezető gyorsít, azzal kikapcsolja a rendszer általi automatikus fékezést. Ezt a vezető információs központban felugró figyelmeztetés jelzi.

Sebesség növelése

Ha az adaptív sebességtartó automatika aktív, tartsa a görgetőkapcsolót RES/+ állásba fordítva: ilyenkor a sebesség folyamatosan nő, nagy léptékekben, illetve ismételten nyomogassa a RES + gombot: ilyenkor a sebesség kisebb léptékekkel nő.

Ha a járművet bekapcsolt adaptív sebességtartó automatika mellett a kívánt sebességnél sokkal gyorsabban vezeti, például a gázpedál lenyomását követően, az aktuális sebesség eltárolható és megtartható a görgetőkapcsoló SET/- állásba fordításával.

Sebesség csökkentése

Ha az adaptív sebességtartó automatika aktív, tartsa a görgetőkapcsolót SET/- állásba fordítva: ilyenkor a sebesség folyamatosan csökken, nagy léptékekben, illetve ismételten nyomogassa a SET/- gombot: ilyenkor a sebesség kisebb léptékekkel csökken.

Ha a járművet bekapcsolt adaptív sebességtartó automatika mellett a kívánt sebességnél sokkal lassabban vezeti, például azért mert egy lassabb gépkocsi mögött halad, az aktuális sebesség eltárolható és megtartható a görgetőkapcsoló SET/- állásba fordításával.

Visszaállás az eltárolt sebességre

Ha a rendszer be van kapcsolva de inaktív, akkor forgassa a forgókapcsolót RES/+ állásba 25 km/h értéknél nagyobb sebességen a tárolt sebesség felvételéhez.

Teljes sebességtartományú adaptív sebességtartó automatika az automata sebességváltóval felszerelt gépjárműveken

A teljes sebességtartományú adaptív sebességtartó automatika fenntart egy követési távolságot egy észlelt gépjármű mögött és lelassítja a gépjárművét megállásig e mögött a gépjármű mögött.

Ha az elöl haladó gépjármű két percen belül elhúz, fordítsa a forgókapcsolót RES/+ állásba vagy működtesse a gázpedált 10 km/h sebesség elérésig a teljes sebességtartományú adaptív sebességtartó automatika visszaállításához.

Ha elöl a leállított gépjármű elkezd előrefelé mozogni és a teljes sebességtartományú adaptív sebességtartó automatika nem lett visszaállítva, a zölden kivilágított "jármű halad elöl" ellenőrzőlámpa villog és egy figyelmeztető hangjelzés szólal meg, hogy emlékeztessen arra, hogy az elöl haladó gépjármű elhúz.

Ha az elöl haladó jármű több mint két percre megáll, akkor az elektromos rögzítőfék automatikusan bekapcsol és a teljes sebességtartományú adaptív sebességtartó automatika kikapcsol. Ebben az esetben, vezesse a járművet a szokásos módon a gázpedál használatával. Fordítsa a forgókapcsolót RES/+ állásba 10 km/h feletti sebesség esetén a teljes sebességtartományú adaptív sebességtartó automatika visszaállításához.

⚠ Figyelmeztetés

Amikor a teljes sebességtartományú adaptív sebességtartó automatika ki van kapcsolva vagy érvénytelenítve van, a gépjármű nem marad megállítva és elindulhat. Mindig álljon készen a fék kézi bekapcsolására a gépjármű megállításához.

Ne hagyja el a gépjárművet miközben a teljes sebességtartományú adaptív sebességtartó automatika megállítva tartja. Mindig helyezze a fokozatválasztó kart parkolási pozícióba **P** és kapcsolja le a gyújtást, mielőtt elhagyja a gépjárművet.

A követési távolság beállítása

Amikor az adaptív sebességtartó automatika egy lassabban mozgó járművet észlel elöl haladva, beállítja a jármű sebességét oly módon, hogy az felvegye a vezető által beállított követési távolságot.

A követési távolság beállítható közelire, közepesre és távolira.

Nyomja meg az ⛐ lehetőséget, ekkor a pillanatnyi beállítás jelenik meg a vezetői információs központban. Nyomja meg újra az ⛐ lehetőséget a követési távolság módosításához. A beállítás a vezetői információs központban is megjelenik.

A beállított követési távolságot az adaptív sebességtartó automatika oldalán a távolságot jelző csíkok töltöttsége jelzi.

Ne feledje, hogy a követési távolság beállítása összefüggésben van az első ütközésriasztó érzékenységének beállításával ⇨ 201.

Példa: Ha a 3. beállítás (távoli) kerül kiválasztásra, a vezető hamarabb kap riasztást egy lehetséges ütközésről, akkor is, ha az adaptív sebességtartó automatika inaktív vagy ki van kapcsolva.

⚠ Figyelmeztetés

A járművezető teljes felelősséget vállal a forgalmi, időjárási és látási körülményeknek megfelelő követési távolság betartásáért. A követési távolságon állítani kell, vagy ki kell kapcsolni a rendszer, ha a feltételek ezt teszik szükségessé.

Az elöl haladó jármű észlelése

A zöld jármű halad elöl 🚘 szimbólum világít, amikor a rendszer egy járművet észlel a haladási útvonalon.

Első ütközés riasztó ⇨ 201.

Ha ez a szimbólum nem jelenik meg vagy röviden jelenik meg, az Adaptív sebességtartó automatika nem reagál az elöl haladó járművekre.

Kikapcsolás

Az adaptív sebességtartó automatikát kikapcsolja a vezető, ha:

- Megnyomja a gombot.
- Benyomja a fékpedált.
- Négy másodpercnél hosszabb időre benyomja a tengelykapcsoló-pedált.
- **N** állásba kapcsolja az automata sebességváltó fokozatváltó karját.

A rendszer akkor is automatikusan kikapcsol, ha:

- A jármű 190 km/h sebesség fölé gyorsul vagy 15 km/h sebesség alá lassul (az automata sebességváltóval felszerelt járműveknél megállásig lassít anélkül, hogy kikapcsolna két percen belül).
- A kipörgésgátló rendszer működik.
- Az elektronikus menetstabilizáló rendszer működik.
- Nincs forgalom és több percig semmi nem észlelhető az út mentén. Ebben az esetben nincsenek radar-visszhangok és az érzékelő azt is jelentheti, hogy el van takarva.
- Az elkerülhetetlen ütközés előtti fékezési rendszer működteti a fékeket.
- A radarérzékelőt jég vagy vízréteg takarja.
- Meghibásodás van a radarban, a motorban vagy a fékrendszeren.

Ezen kívül a rendszer automatikusan kikapcsol az automata sebességváltóval felszerelt járművek esetén (teljes sebességtartományú adaptív sebességtartó automatika), amikor:

- Be van húzva az elektromos rögzítőfék.
- A járművet több mint két percig megállítva tartja a rendszer.
- A jármű megáll, a vezető biztonsági övét kikapcsolják és kinyitják a vezető oldali ajtót.

Amikor az adaptív sebességtartó automatika automatikusan kikapcsol, a vagy visszajelző fehéren világít és egy figyelmeztető üzenet jelenik meg felbukkanó üzenetként a Vezető Információs Központban.

A rendszer tartja az eltárolt sebességet.

⚠ Figyelmeztetés

Az adaptív sebességtartó automatika kikapcsolásakor teljes mértékben a vezetőnek kell fékeznie és a motort szabályoznia.

Kikapcsolás

Nyomja meg a gombot az adaptív sebességtartó automatika kikapcsolásához. A vagy ellenőrzőlámpa kialszik. A rendszer törli az eltárolt sebességet.

A gyújtás kikapcsolásával kikapcsol az adaptív sebességtartó automatika is és törlődik a tárolt sebesség.

A vezető figyelme

- Az adaptív sebességtartó automatikát kanyargó vagy hegyi utakon körültekintően alkalmazza,

mivel a rendszer elveszítheti az elöl haladó járművet, és időre van szüksége, hogy újra észlelje azt.

- Ne használja a rendszert csúszós úton, mert gyors változást okozhat az abroncsok tapadásában (kerékkipörgés), így elveszítheti a jármű feletti uralmat.
- Ne használja az adaptív sebességtartó automatikát esőben, hóban vagy nagy koszban, mivel a radaros érzékelőt vízréteg, por, jég vagy hó takarhatja el. Ez csökkentheti vagy teljesen megszüntetheti a láthatóságot. Az érzékelő eltakarása esetén tisztítsa meg az érzékelő burkolatát.

A rendszer korlátai

- A rendszer automatikus fékereje nem teszi lehetővé az erős fékezést és a fékezési szint nem biztosan elegendő egy ütközés elkerüléséhez.
- Egy hirtelen sávváltás esetén, a rendszernek bizonyos időre van szüksége az elöl haladó jármű észleléséhez. Így, amikor egy új járművet észlel, előfordulhat, hogy a rendszer gyorsít, fékezés helyett.
- Az adaptív sebességtartó automatika nem veszi figyelembe a szembejövő forgalmat.
- Az adaptív sebességtartó automatika nem fékez gyalogosok, állatok, nagyon kis sebességgel haladó vagy álló járművek miatt.
- Ne használja az adaptív sebességtartó automatikát, amikor egy utánfutót vontat.

Kanyarulatok

Az adaptív sebességtartó automatika a centrifugális erő alapján számítja ki az előrejelzett útvonalat. Ez az előre jelzett útvonal figyelembe veszi az aktuális kanyarulat karakterisztikáját, de nem tudja figyelembe venni a későbbi kanyarváltozást. A rendszer elveszítheti az elöl haladó járművet vagy egy olyan járművet vehet figyelembe amelyik nincs az adott sávban. Ez előfordulhat kanyarba érkezéskor vagy onnan kijövetelkor, illetve ha a kanyar erősebbé vagy gyengébbé válik. Ha már nem észlel elöl haladó járművet, a ellenőrzőlámpa kialszik.

Ha a centrifugális erő túl nagy egy kanyarban, a rendszer kissé lelassítja a járművet. Ez a fékezési szint nem elegendő a kanyarban való kisodródás elkerüléséhez. A vezető felelőssége a kiválasztott sebesség csökkentése egy kanyarba való érkezéskor, és általában, a sebesség módosítása az út típusának és a fennálló sebességkorlátozásoknak megfelelően.

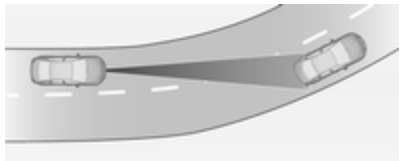

Autópályák

Az autópályákon a sebességet a helyzetnek és az időjárásnak megfelelően állítsa be. Mindig vegye figyelembe, hogy az adaptív sebességtartó automatika korlátozott látótávolsággal, fékezési szinttel rendelkezik és bizonyos időre van szüksége van ahhoz, hogy ellenőrizze, van-e jármű az útjában vagy sem. Az adaptív sebességtartó automatika esetlegesen nem lehet képes a jármű időben való fékezésére egy ütközés elkerüléséhez, egy sokkal lassabb jármű felbukkanása vagy egy sávváltást követően. Ez különösen igaz gyors vezetésnél vagy ha rosszak a látási viszonyok az időjárási körülmények miatt.

Miközben be- vagy kihajt egy autópályára/-ról, az adaptív sebességtartó automatika elveszítheti az elöl haladó járművet és a beállított sebességre gyorsulhat. Ebből az okból kifolyólag, csökkentse a beállított sebességet a kihajtás vagy behajtás előtt.

A jármű haladási sávjának változása

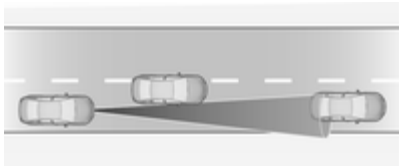

Ha egy másik jármű belép az Ön haladási sávjába, az adaptív sebességtartó automatika először akkor veszi figyelembe a járművet, amikor az teljesen az Ön sávjába került. Legyen készenlétben a cselekvésre és a fékpedál benyomására, ha gyorsabb fékezésre lenne szükség.

Megfontolandók emelkedő és utánfutó vontatása esetén

A rendszer teljesítménye emelkedőkön függ a jármű sebességétől, a terhelésétől, a forgalmi viszonyoktól és az út lejtésétől. A rendszer esetlegesen nem észlelheti a sávjában haladó járművet, ha emelkedőn halad. Meredek emelkedőkön, a jármű sebességének fenntartásához szükség lehet a gázpedál alkalmazására is. Lejtőn való haladáskor fékezésre lehet szükség a sebesség fenntartása vagy csökkentése érdekében.

Ne feledje, hogy a fék alkalmazása kikapcsolja a rendszert. Nem ajánlott adaptív sebességtartó automatikát használni meredek emelkedőkön.

Radaros egység

A radaros egység a hűtőrács mögé van felszerelve, a márkajelzés alá.

⚠ Figyelmeztetés

A radar egységet a gyártás során gondosan beállították. Ezért frontális ütközést követően ne használja a rendszert. Az első ütköző sértetlennek tűnhet, a mögötte lévő érzékelő pozíciója azonban elmozdulhatott, és lehet, hogy nem megfelelően reagál. Ütközést követően, végeztesse el egy műhelyben az adaptív sebességtartó automatika érzékelőjének ellenőrzését és kijavítását.

Beállítások

Bizonyos beállítások a színes információs kijelző jármű személyre szabási menüjében módosíthatók.

Válassza ki a vonatkozó beállítást a **Beállítások**, ➧ **Jármű** menüben a színes információs kijelzőn.

Színes információs kijelző ⇨ 124.

A gépkocsi személyre szabása ⇨ 129.

Meghibásodás

Ha az adaptív sebességtartó automatika valamilyen időszakos probléma (pl. jég miatti lefagyás) miatt nem működik vagy ha állandó rendszerhiba áll fenn, üzenet jelenik meg a vezető információs központban.

Tájékoztató üzenetek ⇨ 127.

Első ütközés riasztó

Az első ütközés riasztó segíthet elkerülni vagy csökkenteni egy frontális ütközés okozta károkat.

A ellenőrzőlámpa egy gépjárművet jelez a járműve előtt.

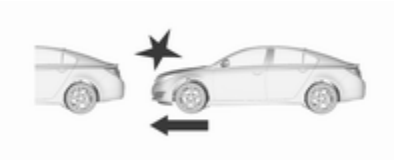

Ha egy közvetlenül a járművük előtt lévő jármű túl gyorsan közelít, egy figyelmeztető hangjelzés hallható és egy riasztás jelenik meg a vezető információs központban.

Ennek előfeltétele, hogy az első ütközésriasztó aktiválva legyen a jármű személyre szabási menüjében ⇨ 129 vagy ne legyen kikapcsolva a ⛷ megnyomásával (rendszertől függ, lásd lent).

A jármű felszereltségétől függően, az első ütközés riasztónak két változata létezik:

- **Radaros rendszeren alapuló első ütközés riasztó,**

  adaptív sebességtartó automatikával rendelkező járműveken ⇨ 193.

- **Első kamerás rendszeren alapuló első ütközés riasztó,**

  a sebességtartóval nem rendelkező vagy csak hagyományos sebességtartóval rendelkező járműveken ⇨ 190.

Radaros rendszeren alapuló első ütközés riasztó

A rendszer a hűtőrács mögötti radaros érzékelőt használja a közvetlenül előtte az úton max. 150 m távolságban haladó jármű észlelésére.

Bekapcsolás

Az Első ütközés riasztó automatikusan működik a sétálási sebességnél gyorsabb haladás esetén, ha az **Automatikus ütközésre felkészülés** beállítás nem inaktív a jármű személyre szabási menüjében ⇨ 129.

A riasztás érzékenységének kiválasztása

A riasztás érzékenysége közeli, közepes és távoli értékre állítható be.

Nyomja meg az ⛷ lehetőséget, ekkor a pillanatnyi beállítás jelenik meg a vezetői információs központban. A riasztás érzékenységének módosításához nyomja meg ismét az ⛷ gombot. A beállítás a vezetői információs központban is megjelenik.

Ne feledje, hogy a riasztás időzítési érzékenysége összefügg az adaptív sebességtartó követési távolságra vonatkozó beállításával is ⇨ 193. Így a riasztási időzítés módosítása megváltoztatja az adaptív sebességtartó automatika követési távolságra vonatkozó beállítását.

Vezető figyelmeztetése

Egy zöld világító jármű elöl ellenőrzőlámpa kezd világítani a műszercsoportban, amikor a rendszer járművet észlel a haladási útvonalon. A ellenőrzőlámpa sárgára vált, amikor az elöl haladó járműig a távolság túl kicsire csökken vagy túl gyorsan közelít meg egy másik járművet.

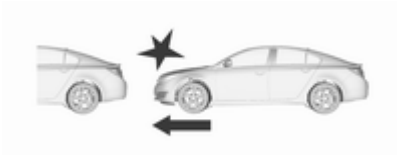

Ha ütközés veszélye fenyeget, akkor az ütközésriasztás szimbólum ugrik fel a vezetői információs központban és egy figyelmeztető hangjelzés szólal meg. Nyomja be a fékpedált, ha a helyzet ezt kívánja.

Beállítások

Bizonyos beállítások a színes információs kijelző jármű személyre szabási menüjében módosíthatók.

Válassza ki a vonatkozó beállítást a **Beállítások**, **Jármű** menüben a színes információs kijelzőn.

Színes információs kijelző ⇨ 124.

A gépkocsi személyre szabása ⇨ 129.

Első kamerás rendszeren alapuló első ütközés riasztó

Az első ütközés riasztó a szélvédőn lévő első kamerarendszert használja a közvetlenül elöl, azonos sávban, körülbelül 60 méter távolságon belül haladó jármű észlelésére.

Bekapcsolás

Az első ütközés riasztó 40 km/h feletti sebességnél automatikusan működik, ha nincs kikapcsolva a gombbal, lásd lent.

A riasztás érzékenységének kiválasztása

A riasztás érzékenysége közeli, közepes és távoli értékre állítható be.

Nyomja meg a ⛷ gombot, ekkor a pillanatnyi beállítás jelenik meg a vezetői információs központban. A riasztás érzékenységének módosításához nyomja meg ismét a ⛷ gombot.

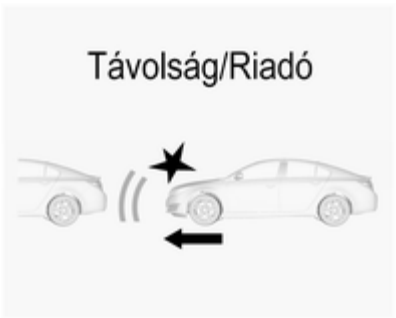

Vezető figyelmeztetése
Egy zöld világító jármű elöl 🚘 ellenőrzőlámpa kezd világítani a műszercsoportban, amikor a rendszer járművet észlel a haladási útvonalon.

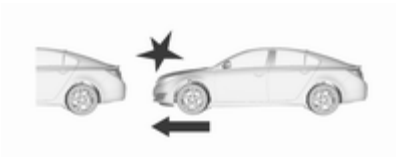

Amikor az elöl haladó járműig a távolság túl kicsire csökken vagy amikor túl gyorsan közelít meg egy másik járművet és ütközés fenyeget, az ütközési figyelmeztetés szimbóluma felugrik a vezető információs központban.

Ezzel párhuzamosan figyelmeztető hangjelzés is megszólal. Nyomja be a fékpedált, ha a helyzet ezt kívánja.

Kikapcsolás
A rendszert kikapcsolható. Nyomja meg többször a ⛷ lehetőséget, amíg a **Előre Ütk. riasztás KI** üzenet meg nem jelenik a vezetői információs központban.

Általános információk az első ütközés riasztó mindkét változatáról

⚠ Figyelmeztetés

Az első ütközés riasztó pusztán egy figyelmeztető eszköz és nem alkalmazza a fékeket. Amikor egy elöl haladó járművet túl gyorsan

közelít meg, lehet, hogy nincs elegendő idő az ütközés elkerüléséhez.

A járművezető teljes felelősséget vállal a forgalmi, időjárási és látási körülményeknek megfelelő követési távolság betartásáért.

Vezetés közben mindig a vezető teljes figyelme szükséges. A járművezetőnek mindig készen kell állnia a cselekvésre és a fékek használatára.

Rendszer korlátozások

A rendszer kialakítása miatt csak járművek esetében riaszt, ám előfordulhat, hogy más fémtárgyakra is reagál.

Az alábbi esetekben az első ütközés riasztó esetlegesen nem észleli az elöl haladó járművet, vagy az érzékelő teljesítménye korlátozott lehet:

- kanyargós utakon
- amikor az időjárás miatt rosszak a látási viszonyok, például ködben, esőben vagy havazás közben
- amikor az érzékelőt hó, jég, iszap, sár, kosz vagy a szélvédő sérülése takarja

Távolság jelző előre

A távolság jelző előre a gépjármű és az előtt haladó jármű közti távolságot mutatja. A rendszer, a jármű felszereltségétől függően, a hűtőrács mögötti radart vagy a szélvédőben lévő első kamerát használja a közvetlenül Ön előtt az úton haladó járműtől való távolság észlelésére. A rendszer 40 km/h feletti sebesség esetén aktív.

Ha a rendszer a jármű előtt haladó járművet észlel, a távolságot másodpercekben jelzi, a vezető információs központ egyik lapján megjelenítve ⇨ 116.

Az alapszintű kijelzőn, válassza ki a **beállítások** lehetőséget a menü gombbal, és válassza ki a **követési távolság** elemet az irányjelző kar beállító gyűrűjével ⇨ 116.

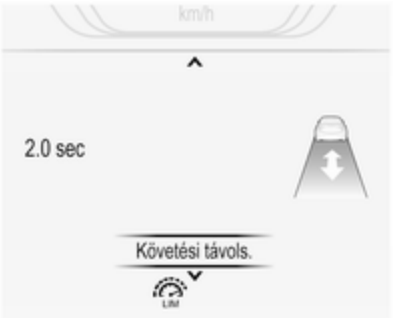

A középszintű vagy felsőszintű kijelzőn, válassza ki az **információs** menüt, majd nyomja meg a ⌄ gombot a **követési távolság kijelzéséhez** ⇨ 116.

A legkisebb jelzett távolság 0,5 másodperc.

Ha nincs elöl haladó jármű vagy ha a jármű a tartományon kívül van, két kötőjel jelenik meg: -.- s.

Ha aktív az adaptív sebességtartó, akkor ez a lap e helyett a követési távolság beállítást mutatja ⇨ 193.

Aktív vészfékezés

Az aktív vészfékezés segíthet a közvetlenül elöl haladó járművekkel és tárgyakkal való ütközések által okozott károk csökkentésében, amikor az ütközés manuális fékezéssel vagy kormányzással már nem kerülhető el. Mielőtt az aktív vészfékezés aktiválódik, a vezetőt az első ütközés riasztó figyelmezteti ⇨ 201.

A funkció különböző bemeneteket használ (pl. radaros érzékelő, féknyomás, járműsebesség) a frontális ütközés valószínűségének kiszámításához.

Az aktív vészfékezés riasztó a sétálási sebességnél gyorsabb haladás esetén automatikusan működik, ha az **Automatikus ütközésre felkészülés** beállítás a jármű személyre szabási menüjében nem inaktív ⇨ 129.

A rendszer részei:

- **fék-előkészítő rendszer**
- **vészhelyzeti automatikus fékezés**
- **előre néző fékasszisztens**

⚠ Figyelmeztetés

Ez a rendszer nem helyettesíti a vezető felelősségét a jármű vezetéséért és az előre figyelésért. A funkciója csak kiegészítő felhasználásra alkalmas. A vezetőnek kell benyomnia a fékpedált, ha a közlekedési helyzet ezt igényli.

Fék-előkészítő rendszer

Amikor egy elöl haladó járművet olyan gyorsan közelít meg, hogy ütközés várható, a fék-előkészítő rendszer kissé nyomás alá helyezi a fékeket. Ez csökkenti a reakcióidőt, ha manuális vagy automata fékezés szükséges.

A fékrendszer elő van készítve, így a fékezés gyorsabban történhet.

Vészhelyzeti automatikus fékezés

A fék-előkészítést követően és közvetlenül az elkerülhetetlen ütközés előtt, a funkció automatikusan korlátozottan fékez, hogy csökkentse az ütközés behatási erejét.

18 km/h sebesség alatt a rendszer teljes fékezést tud végrehajtani.

Előrenéző fékasszisztens

A fékezés-előkészítő rendszer és a vészhelyzeti automatikus fékezés mellett, az előrenéző fékasszisztens funkció a fékasszisztenst érzékenyebbé teszi. Ezért a fékpedál kevésbé erőteljes benyomása azonnali erős fékezést eredményez. Ez a funkció segíti a vezetőt a gyorsabb és erősebb fékezésben az elkerülhetetlen ütközés előtt.

⚠ Figyelmeztetés

Az aktív vészfékezés nem az erős egyenletes fékezésre vagy az ütközés automatikus elkerülésére

szolgál. A feladata a jármű sebességének csökkentése egy ütközés előtt. Előfordulhat, hogy a rendszer nem reagál az álló járművekre, gyalogosokra vagy állatokra. Egy hirtelen sávváltást követően, a rendszernek némi időre van szüksége az elöl haladó jármű észlelésére.

Vezetés közben mindig a vezető teljes figyelme szükséges. A vezetőnek mindig készen kell állnia a cselekvésre és a fékezésre, illetve kormányzásra az ütközések elkerüléséhez. A rendszer akkor működik megfelelően, ha minden utas viseli a biztonsági övét.

Rendszer korlátozások

Az aktív vészfékezés esőben, hóban vagy erős koszban korlátozottan vagy egyáltalán nem működik, mivel a radaros érzékelőt vízréteg, por, jég vagy hó takarhatja el. Az érzékelő eltakarása esetén tisztítsa meg az érzékelő burkolatát.

Bizonyos esetekben az aktív vészfékezési rendszer szükségtelennek tűnő helyzetekben, például parkolóházakban, kanyarban álló útjelző táblák vagy egy másik sávban haladó jármű miatt automatikus fékezést alkalmazhat. Ez normál működés, a jármű nem szorul szervizelésre. Erősen alkalmazza a gázpedált az automatikus fékezés felülvezérléséhez.

Beállítások

Bizonyos beállítások a színes információs kijelző jármű személyre szabási menüjében módosíthatók.

Válassza ki a vonatkozó beállítást a **Beállítások**, **Jármű** menüben a színes információs kijelzőn.

Színes információs kijelző ⇨ 124.

A gépkocsi személyre szabása ⇨ 129.

Meghibásodás

Egy rendszerszerviz kötelezettség esetén megjelenik egy üzenet a vezető információs központban.

Ha a rendszer nem megfelelően működik, tájékoztató üzenetek jelennek meg a vezető információs központban.

Tájékoztató üzenetek ⇨ 127.

Parkolássegítő rendszer

⚠ Figyelmeztetés

A járművezető viseli a parkolási manőver teljes felelősségét.

Mindig figyelje a környező területet, amikor tolat és a parkolássegítő rendszert használja.

Első-hátsó parkolássegítő rendszer

Az első-hátsó parkolássegítő rendszer a jármű előtt és mögött lévő tárgyak és a jármű közti távolságot méri. A rendszer hangjelzéseket ad, és üzeneteket jelenít meg a kijelzőn.

A rendszer a hátsó és az első lökhárítóba épített négy-négy ultrahangos érzékelőt tartalmaz.

Az első és a hátsó megfigyelt területhez két eltérő, különböző hangfrekvenciájú figyelmeztető jelzést használ. Az első tárgyak jelzése az első hangszórókból szól, a hátsó tárgyaknál ez a gépjármű hátuljából szól.

Bekapcsolás

A hátrameneti fokozat kapcsolásakor az első és hátsó parkolássegítő rendszer működésre kész.

Az első parkolássegítő rendszer automatikusan is bekapcsol 11 km/h-ig terjedő sebességnél.

A parkolássegítő rendszer P gombjában lévő LED világítása jelzi, hogy a rendszer működésre kész.

Ha a jármű túllépi a 11 km/h sebességet, az első parkolássegítő rendszer kikapcsol. Az első parkolássegítő rendszer mindig újra bekapcsol, amikor a jármű sebessége 11 km/h alá esik.

Kijelzés

A rendszer hangjelzésekkel figyelmezteti a járművezetőt a potenciálisan veszélyes akadályokra a jármű mögött és előtt. Az autóban annak megfelelő oldalon hallja a

figyelmeztető jelzést, hogy a jármű melyik oldala van közelebb az akadályhoz. Az egyes hangjelzések közötti időtartam a gépkocsi és az akadály közötti távolság csökkenésével rövidül. Amikor a távolság kisebb mint körülbelül 30 cm, akkor a hangjelzés folyamatossá válik.

Ezen kívül a tárgytól való távolság is megjelenik a Vezető Információs Központban ⇨ 116.

Az első és hátsó akadály távolságát változó távolságjelző vonalak jelzik a jármű körül.

A hátsó akadályok egyszerre akusztikusan és a vizuálisan is jelezve vannak.

Az első akadályok jelzése először vizuálisan történik. A 80 cm-nél kisebb távolságoknál egy hangjelzés is megszólal.

A vezető információs központban látható távolság kijelzéseket nagyobb prioritási tájékoztató üzenetek felülírhatják. Miután nyugtázta az üzenetet a **SET/CLR** gomb megnyomásával az irányjelző karon vagy a ✔ gomb megnyomásával a kormánykerék jobb oldali kezelőszervén, újra megjelenik a távolságkijelzés.

Kikapcsolás

A hátsó parkolássegítő rendszer automatikusan kikapcsol a hátrameneti fokozatból való kikapcsoláskor.

Az első parkolássegítő rendszer is kikapcsol automatikusan 11 km/h feletti sebességnél.

A parkolássegítő rendszer **P** gombjának rövid megnyomásával a manuálisan kikapcsolás is lehetséges.

Amikor a rendszer ki van kapcsolva, akkor a gomb LED-je kialszik.

Ezen kívül a Vezető Információs Központban a **Tolatási segítség ki** is felugrik, amikor a rendszert manuálisan kikapcsolják.

Egy manuális kikapcsolás után az első parkolássegítő rendszer újra bekapcsol, ha megnyomja a **P** parkolássegítő rendszer gombot vagy ha hátrameneti sebességfokozatba kapcsol.

Meghibásodás

Abban az esetben, ha a rendszer meghibásodik vagy időszakos problémák, mint pl. jéggel borított érzékelők miatt nem működik, akkor egy üzenet jelenik meg a Vezető Információs Központban.

Tájékoztató üzenetek ⇨ 127.

Parkolássegítő rendszer

⚠ Figyelmeztetés

A vezető viseli a teljes felelősséget a rendszer által javasolt parkolóhely elfogadásáért és a parkolás végrehajtásáért.

Mindig figyelje minden irányban a környező területet, amikor a fejlett parkolássegítő rendszert használja.

A fejlett parkolássegítő rendszer a vezető információs központban megjelenő útmutatások nyújtásával és hangjelzésekkel segíti a vezetőt a parkolás végrehajtásában. A járművezetőnek kell gyorsítania, fékeznie, kormányoznia és sebességfokozatot váltania.

A rendszer a parkolássegítő rendszer érzékelőit, valamint az első és a hátsó lökhárító két oldalán lévő további két érzékelőt használja.

Bekapcsolás

Amikor parkolóhelyet keres, a P gombot hosszan megnyomva a rendszer működésre kész.

A rendszer csak max. 30 km/h sebességig aktiválható és a rendszer max. 30 km/h sebességig keres üres parkolóhelyet.

A legnagyobb megengedett párhuzamos távolság a jármű és a parkoló járművek sora között 1,8 méter.

Működés

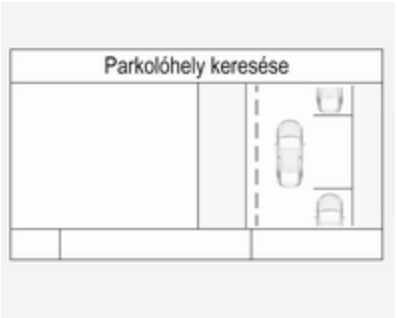

Ha a rendszer be van kapcsolva, és a gépkocsi parkoló gépkocsik sora mellett halad el, akkor a rendszer egy megfelelő parkolóhelyet kezd keresni. Amikor a rendszer alkalmas helyet talál, akkor ezt jelzi a vezető információs központban és hangjelzést ad.

Ha a vezető nem állítja meg a gépkocsit a javaslat nyújtása után 10 méteren belül, akkor a rendszer egy újabb parkolóhely keresésébe kezd.

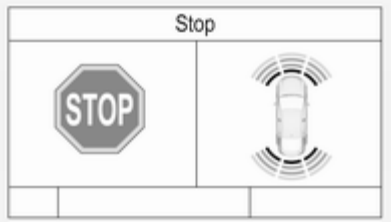

A rendszer parkolóhely-javaslata akkor elfogadott, ha a vezető a gépkocsit a "Stop" üzenet után 10 méteren belül megállítja. A rendszer kiszámítja a parkolóhelyre vezető optimális utat. Ezután részletes útmutatásokkal segíti a vezetőt a parkolás végrehajtásában.

A kijelzőn lévő utasítás az alábbiakat mutatják:

- Figyelmeztetés, ha a jármű 30 km/h sebességnél gyorsabban halad.
- Javaslat a jármű megállítására parkolóhely észlelésekor.
- Haladási irány jelzése a parkolási folyamat során.
- A kormánykerék helyzete a parkolás közben.
- Néhány utasításhoz állapotjelző sáv is megjelenik.

A sikeres parkolás végrehajtását a Végleges helyzet üzenet jelzi.

Mindig figyeljen az első-hátsó parkolássegítő rendszer hangjára. A folyamatos hangjelzés azt jelzi, hogy egy tárgytól mért távolság kisebb mint körülbelül 30 cm.

A parkolási oldal megváltoztatása

A rendszer arra van beállítva, hogy az utasoldalon keressen parkolóhelyet. Ahhoz, hogy a vezető oldalon keressen parkolóhelyet, nyomja meg a P lehetőséget körülbelül 2 másodpercre.

Kijelzési prioritások

A fejlett parkolássegítő rendszer bekapcsolását követően egy üzenet jelenik meg a vezető információs központban. A vezető információs központban látható fejlett parkolássegítő kijelzést nagyobb prioritási tájékoztató üzenetek felülírhatják. Miután az irányjelző karon lévő **SET/CLR** gombbal vagy a kormánykerék ✔ gombjával nyugtázta az üzenetet, a fejlett parkolássegítő utasításai ismét megjelennek, és a parkolási manőver folytatható.

Kikapcsolás

A rendszer kikapcsol:

- P megnyomása
- a parkolási folyamat sikeres befejezésekor
- 30 km/h-nál nagyobb sebességnél
- a gyújtás kikapcsolásakor

Megjegyzés

Ha a fejlett parkolássegítőt manuálisan kikapcsolták vagy a rendszer kikapcsolta (például befejeződött a parkolási művelet), akkor az első és a hátsó parkolósegéd szintén kikapcsol. Az első és a hátsó parkolássegítőt a parkolássegítő rendszer **P** gombjának megnyomásával vagy hátramenetbe kapcsolva kapcsolhatja be újra.

A parkolási folyamat során a vezető vagy a rendszer által történő kikapcsolást a vezető információs központban megjelenő **Parkolás deaktiválva** üzenet jelzi.

Meghibásodás

Egy üzenet jelenik meg a vezető információs központban, ha:

- A rendszer meghibásodott.
- A vezető nem hajtotta végre sikeresen a parkolási folyamatot.
- A rendszer nem működik.

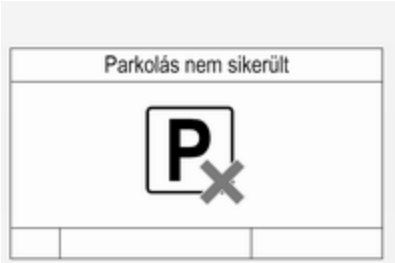

Ha a rendszer egy akadályt észlel a parkolási útmutatások nyújtása közben, akkor a **Stop** üzenet jelenik meg a vezető információs központban. Az akadály eltávolítása esetén a parkolási folyamat folytatódik. Ha az akadályt nem távolítják el, a rendszer kikapcsol. Új parkolóhely kereséséhez a rendszer bekapcsolásához, nyomja meg a P lehetőséget körülbelül egy másodpercre.

A parkolássegítő rendszer használatára vonatkozó alapvető megjegyzések

⚠ Figyelmeztetés

Bizonyos körülmények között az egyes ruhákon vagy tárgyakon található visszaverő felületek, valamint a külső hangforrások miatt előfordulhat, hogy a rendszer hibásan vagy egyáltalán nem észleli az akadályokat.

Különös figyelmet kell fordítani az alacsony akadályokra, amelyek sérülést okozhatnak a lökhárító alsó részén.

Figyelem!

A rendszer teljesítménye csökkenhet, ha az érzékelőket takarja valami, pl. jég vagy hó.

A súlyos rakomány befolyásolhatja a parkolássegítő rendszer működését.

Ha magasabb járművek (pl. terepjárók, kisbuszok, furgonok) vannak a közelben, speciális feltételek érvényesek. Ezeknek a járműveknek a felső részeinél nem garantálható a tárgyak érzékelése és a pontos távolságjelzés.

Előfordulhat, hogy a nagyon kicsi visszaverő felülettel rendelkező akadályokat, pl. a keskeny tárgyakat vagy a puha anyagokat, a rendszer nem érzékeli.

A parkolássegítő rendszer nem észleli az észlelési tartományon kívül eső tárgyakat.

Megjegyzés

A parkolássegítő rendszer bekapcsolható és kikapcsolható, megváltoztatva a beállításokat az Info-kijelzőn.

A gépkocsi személyre szabása ⇨ 129.

Megjegyzés
A parkolássegítő rendszer automatikusan érzékeli a gyárilag felszerelt vonóhorgot. Az elektromos kábel csatlakoztatásakor kikapcsol.

Előfordulhat, hogy az érzékelő külső akusztikai vagy mechanikai zavaró hatások miatt nem létező tárgyat (visszhang zavar) jelez.

Előfordulhat, hogy a fejlett parkolássegítő rendszer egy párhuzamos parkolási manőver elindítása után nem reagál a parkolóhelyen történt változásokra.

Megjegyzés
Gyártás után a rendszer kalibrálást igényel. Az optimális parkolássegítéshez, legalább 35 km távolságot kell vezetni, beleértve több kanyart is.

Oldalsó vakfolt riasztó

Az oldalsó vakfolt riasztó rendszer észleli és jelenti a jármű mindkét oldalán, az úgynevezett "vakfolt" területen megjelenő tárgyakat. A rendszer vizuálisan figyelmeztet az egyes külső tükrökben, amikor a belső vagy külső tükrökben esetleg nem látható objektumokat észlel.

A rendszer érzékelői a lökhárítóban, a jármű bal és jobb oldalán találhatók.

⚠ Figyelmeztetés

Az oldalsó vakfolt figyelmeztető nem helyettesíti a vezető által látott területet.

A rendszer nem észleli a következőket:

- a vakfolton kívüli járművek, amelyek esetlegesen gyorsan közelednek
- gyalogosok, kerékpárosok vagy állatok

Sávváltás előtt mindig ellenőrizze az összes tükröt, nézzen át a válla felett és használja az irányjelzőt.

Amikor a rendszer egy járművet észlel a vakfolt zónában, miközben előre halad, függetlenül attól, hogy Ön halad el a jármű mellett vagy az Ön mellett, egy sárga figyelmeztető szimbólum világít a megfelelő külső visszapillantó tükörben. Ha a vezető bekapcsolja az irányjelzőt, a figyelmeztető szimbólum, sárgán villogni kezd, ami arra figyelmeztet, hogy ne váltson sávot.

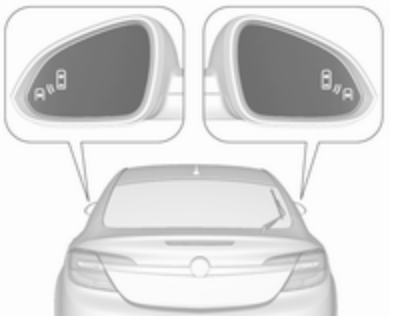

A jármű elindításakor mindkét külső tükör kijelzője rövid időre bekapcsol, hogy jelezze a rendszer működését.

Ha a jármű sávelhagyás-figyelmeztetéssel ⇨ 215 rendelkezik, akkor a ★🚗 szimbólum jelenik meg a tükrökben.

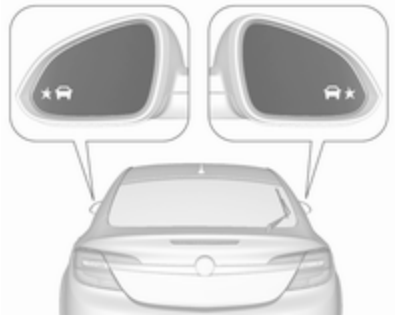

A rendszer a jármű személyre szabásában kapcsolható be vagy ki.

Válassza ki a vonatkozó beállítást a **Beállítások**, ➧ **Jármű**menüben a színes információs kijelzőn.

Színes információs kijelző ⇨ 124.

A gépkocsi személyre szabása ⇨ 129.

A kikapcsolást a Vezető Információs Központban (DIC) megjelenő üzenet jelzi.

Észlelési zónák

A rendszer érzékelője egy kb. 3,5 m méretű területet fed le a jármű mindkét oldalán. Ez a zóna mindkét oldalon a külső visszapillantó tükörnél kezdődik és kb. 3 méterre terjed ki hátrafelé. A zóna magassága a talaj felett kb. 0,5 m és 2 m között van.

A rendszer kikapcsol, ha a jármű utánfutót vontat.

Az oldalsó vakfolt riasztó úgy került kialakításra, hogy ne vegye figyelembe az álló tárgyakat, mint például a szalagkorlátokat, oszlopokat, járdaszegélyeket, falakat és rudakat. A parkoló vagy szembe jövő járművek nem kerülnek észlelésre.

Meghibásodás

Esetenként előforduló kihagyott riasztások előfordulhatnak normál körülmények között.

Az oldalsó vakfolt riasztó nem működik, amikor a hátsó lökhárító bal vagy jobb oldali sarka sárral, kosszal, hóval, jéggel, iszappal borított, illetve erős zivatar esetén. Tisztítási útmutató ⇨ 289.

Ha a rendszer meghibásodik vagy időszakos problémák miatt nem működik, akkor egy üzenet jelenik meg a DIC kijelzőn, kérje egy műhely segítségét.

Sávelhagyás-figyelmeztetés

Az oldalsó holttérfigyelés ⇨ 214 kiegészítéseként, a sávelhagyás-figyelmeztetés felismeri a jármű melletti párhuzamos sávban hátulról gyorsan közeledő járműveket.

Ha a jármű sávelhagyás-figyelmeztetéssel rendelkezik, akkor mindig tartalmaz oldalsó holttérfigyelő rendszert is.

A rendszer az egyes külső tükrökben vizuálisan figyelmeztet, amikor hátulról gyorsan közeledő járműveket észlel.

A radaros távolságérzékelők a hátsó lökhárítóban helyezkednek el.

⚠ Figyelmeztetés

A sávelhagyás-figyelmeztetés nem helyettesíti a járművezető odafigyelését.

Sávváltás előtt mindig ellenőrizze az összes tükröt, nézzen át a válla felett és használja az irányjelzőt.

Amikor a rendszer hátulról jelentősen gyorsabban közeledő járművet észlel, akkor a sárga ★🚗 figyelmeztető szimbólum világít az adott külső tükörben. Ha a vezető bekapcsolja az irányjelzőt, a figyelmeztető szimbólum, ★🚗, sárgán villogni kezd, ami arra figyelmeztet, hogy ne váltson sávot.

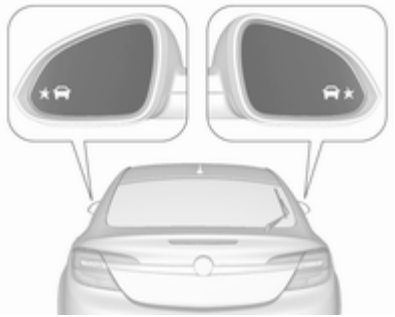

A jármű elindításakor mindkét külső tükör kijelzője rövid időre bekapcsol, hogy jelezze a rendszer működését.

Észlelési zónák

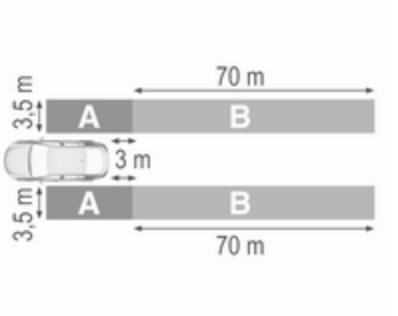

A rendszer érzékelői körülbelül 3,5 méteres zónát fednek le párhuzamosan a jármű két oldalán és körülbelül 3 métert hátrafelé az oldalsó holttérfigyelő zónában **(A)** és körülbelül 70 métert hátrafelé a sávelhagyás-figyelmeztető zónában **(b)** a párhuzamos sávokban. A zónák a külső tükröknél kezdődnek. A zóna magassága a talaj felett kb. 0,5 m és 2 m között van.

Kikapcsolás

A sávelhagyás-figyelmeztetés a színes információs kijelző jármű személyre szabási menüjében kapcsolható be vagy ki.

Válassza ki a vonatkozó beállítást a **Beállítások**, ➧ **Jármű** menüben a színes információs kijelzőn.

Színes információs kijelző ⇨ 124.

A gépkocsi személyre szabása ⇨ 129.

A rendszer kikapcsol, ha a jármű utánfutót vontat.

A kikapcsolást a Vezető Információs Központban (DIC) megjelenő üzenet jelzi.

Megjegyzés

Gyártás után a rendszer kalibrálást igényel. Az optimális működéshez, vezessen egyenes, az út mellett objektumokkal, például korláttal rendelkező úton bizonyos távolságot amint lehetséges.

Meghibásodás

Esetenként előforduló kihagyott riasztások előfordulhatnak normál körülmények között vagy éles kanyarokban. Különben a rendszer jelezheti a korlátokat, jelzőtáblákat, fákat, bokrokat vagy egyéb nem mozgó objektumokat. Ez normál működés és a rendszer nem szorul javításra.

Lehetséges, hogy a sávváltás-figyelmeztető nem működik, amikor a hátsó lökhárító bal vagy jobb oldali sarka sárral, kosszal, hóval, jéggel vagy iszappal borított. Tisztítási útmutató ⇨ 289.

Ha a rendszer meghibásodik vagy időszakos problémák miatt nem működik, akkor egy üzenet jelenik meg a DIC kijelzőn, kérje egy műhely segítségét.

Visszapillantó kamera

A tolatókamera segíti a vezetőt tolatás közben úgy, hogy megjeleníti a jármű mögötti területet.

A kamera képét a színes információs kijelző jeleníti meg.

⚠ Figyelmeztetés

A tolatókamera nem helyettesíti a vezető által látott képet. Ne feledje, hogy a kamera látószögén és a fejlett parkolássegítő rendszer érzékelőin kívül eső tárgyak, mint például a lökhárító alatt vagy a jármű alatt, nem jelennek meg a kijelzőn.

Ne tolasson a járművel csak az információs kijelzőt nézve, és a tolatás előtt ellenőrizze a környező területet a jármű mögött és körül.

Bekapcsolás

A tolatókamera automatikusan bekapcsol a hátrameneti fokozat kiválasztásával.

Működés

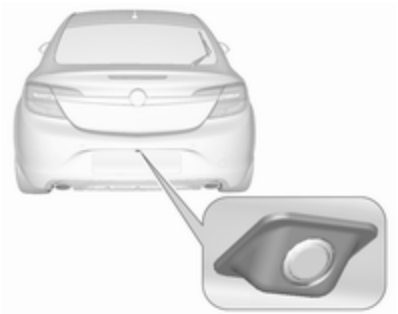

A kamera a rendszámtáblalámpák között helyezkedik el és a látószöge 130°.

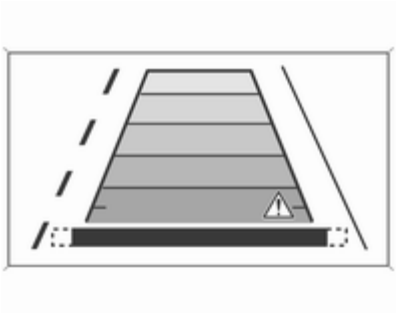

A kamera magas pozíciója miatt, a kijelzőn látható a hátsó lökhárító, ami segít a beállásban.

A kamera által mutatott terület korlátozott. A kijelzőn megjelenő kép távolsága nem egyezik meg a valós távolsággal.

Vezetővonalak

A dinamikus vezetővonalak 1 méteres intervallumokban a képre vetített vízszintes vonalak, a megjelenített tárgyakról való távolság meghatározására.

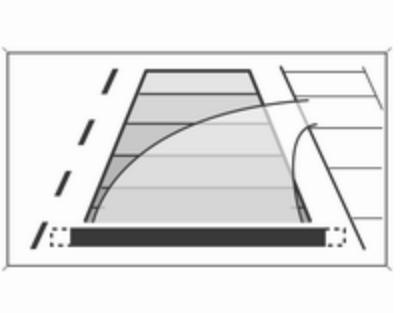

A gépjármű pályagörbéje a kormányszögnek megfelelően rajzolódik ki.

A funkció a színes információs kijelző jármű személyre szabási menüjében kapcsolható ki.

Válassza ki a vonatkozó beállítást a **Beállítások**, ➧ **Jármű** menüben a színes információs kijelzőn.

Színes információs kijelző ⇨ 124.

A gépkocsi személyre szabása ⇨ 129.

Figyelmeztető szimbólumok
A figyelmeztető szimbólumok háromszögekként ⚠jelennek meg a képen, amik a fejlett parkolássegítő rendszer hátsó érzékelői által észlelt tárgyakat jelölnek.

Ezen felül a ⚠jelenik meg az információs kijelző felső sorában a jármű környezetének ellenőrzésére figyelmeztetve.

Kikapcsolás

A kamera kikapcsol, amikor elér egy adott előremeneti sebességet vagy ha a hátrameneti fokozat kb. 10 másodpercig nincs kiválasztva.

A tolatókamera a színes információs kijelző jármű személyre szabási menüjében kapcsolható be vagy ki.

Válassza ki a vonatkozó beállítást a **Beállítások**, ➧ **Jármű** menüben a színes információs kijelzőn.

Színes információs kijelző ⇨ 124.

A gépkocsi személyre szabása ⇨ 129.

Meghibásodás

A hibaüzenetek a ⚠szimbólummal együtt jelennek meg az információs kijelző felső sorában.

A tolatókamera helytelen működését okozatják a következők:

- A környezet sötét.
- A nap vagy a kocsik fényszórói közvetlenül a kamerába világítanak.
- Jég, hó, sár vagy bármi más elfedi a kamera lencséjét. Tisztítsa meg az objektívet, öblítse le vízzel, és törölje át száraz ruhával.
- A csomagtérajtó nincs megfelelően lezárva.
- A jármű utánfutót vontat.
- A jármű egy hátsó ütközést szenvedett el.
- Szélsőséges hőmérsékleti változások történnek.

Hátsó keresztforgalom-figyelő

A tolatókamera ⇨ 217 mellett, tolatáskor a hátsó keresztforgalom-figyelő figyelmeztet a keresztirányú forgalomra a bal vagy jobb oldalon. Amikor keresztirányú forgalmat észlel és be van kapcsolva a tolatókamera, akkor egy figyelmeztető háromszög jelenik meg egy irányjelző nyíllal ⚠➙ a színes információs kijelzőn, megmutatva a keresztirányú forgalom irányát. Továbbá, három hangjelzés hallható az adott oldali hangszóróból.

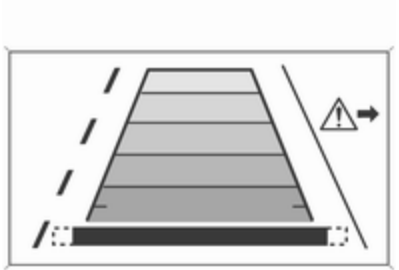

A radaros távolságérzékelők a hátsó lökhárító oldalán helyezkednek el.

⚠ Figyelmeztetés

A hátsó keresztforgalom-figyelő nem helyettesíti a járművezető figyelmét. Ne feledje, hogy az érzékelők látóterén kívül, például a lökhárító vagy a jármű alatt elhelyezkedő tárgyak nem jelennek meg.

A gyalogosok, gyermekek vagy állatok nem észlelhetők.

Ne tolasson a járművel csak az információs kijelzőt nézve, és a tolatás előtt ellenőrizze a környezetet a jármű mögött és körül.

Bekapcsolás

A hátsó keresztforgalom-figyelő automatikusan kapcsol be a tolatókamerával együtt a hátrameneti sebességfokozat kapcsolásakor.

Észlelési zónák

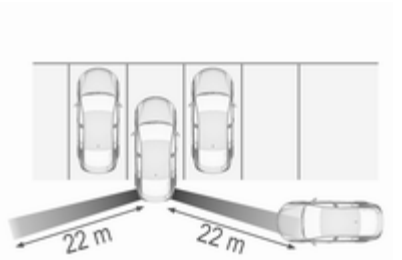

A rendszer érzékelői körülbelül 20 méteres zónát fed le a jármű mögött a bal és jobb oldalon.

Kikapcsolás

A hátsó keresztforgalom-figyelő a hátsó tolatókamerával együtt kapcsol ki egy bizonyos előremeneti sebesség túllépésekor vagy ha a hátrameneti sebességfokozat körülbelül 10 másodpercig nincs kapcsolva.

A hátsó keresztforgalom-figyelés a színes információs kijelző jármű személyre szabási menüjében kapcsolható be vagy ki.

Válassza ki a vonatkozó beállítást a **Beállítások**, ➧ **Jármű** menüben a színes információs kijelzőn.

Színes információs kijelző ⇨ 124.

A gépkocsi személyre szabása ⇨ 129.

Meghibásodás

Előfordulhat, hogy a rendszer nem működik, amikor:

- Jég, hó, sár vagy bármi más borítja az érzékelőket.
- A jármű utánfutót vontat.
- A jármű egy hátsó ütközést szenvedett el.
- Szélsőséges hőmérsékleti változások történnek.

Útjelzés felismerő

Működés

A közlekedési jelzőtábla felismerő rendszer egy elöl elhelyezett kamera segítségével észlel bizonyos jelzőtáblákat, és megjeleníti őket a vezető információs központban (DIC).

A következő jelzőtáblákat észleli a rendszer:

Sebességkorlátozás és előzni tilos jelzés

- sebességkorlátozás
- előzni tilos
- sebességkorlátozás vége
- előzni tilos vége

KRESZ-táblák

Az alábbiak kezdete és vége:

- autópályák
- Autópályák
- játszóutcák

Hozzáadott jelzések

- kiegészítő táblák a KRESZ-táblákhoz
- utánfutó vontatás korlátozása
- vontatóra vonatkozó korlátozások
- nedves út
- jeges út
- irány jelző nyilak

A sebességkorlátozási és az előzni tilos táblák a DIC kijelzőn jelennek meg, a következő sebességkorlátozás vagy a sebességkorlátozás végének észleléséig, illetve egy meghatározott jelzés időtúllépésig.

A kijelzőn több jel jeleníthető meg.

A felkiáltójel egy kereten azt jelzi, hogy a rendszer egy olyan jelet is észlelt, melyet nem tud azonosítani.

A rendszer 200 km/h sebességig terjedően aktív a fényviszonyoktól függően. Éjszaka a rendszer 160 km/h sebességig működik.

Amint a sebesség 55 km/óra alá esik, akkor a kijelzés eltűnik, és a közlekedési jelzőtáblákat mutató oldal tartalma törlődik, például amikor lakott területre ér. A következő felismert sebességkorlátozás jelenik meg legközelebb.

Jelzések megjelenítése

A közlekedési jelzőtáblák a DIC **közlekedési jelzőtábla-felismerés** oldalán jelennek meg.

Az alapszintű kijelzőn, válassza ki a **Beállítások** lehetőséget a **MENU** lehetőség megnyomásával, és válassza ki a **Közlekedési jelzőtábla-felismerés** elemet az irányjelző kar beállító gyűrűjével ⇨ 116.

A középszintű és felsőszintű kijelzőn válassza az **Info** menüt a jobb oldali kormánykerék gombokkal és nyomja meg a ⌄ gombot a **Közlekedési jelzőtábla felismerés** kiválasztásához ⇨ 116.

Ha a vezető információs központban egy másik oldalt választottak ki, majd újra a **Traffic sign detection** (Közlekedési jelzőtábla felismerés) oldal kerül kiválasztásra, az utoljára felismert jelzőtábla jelenik meg.

Riasztási funkció

Ha aktiválták, akkor a sebességkorlátozások és az előzni tilos táblák felugró jelzésekként jelennek meg a DIC kijelzőn.

A riasztási funkció a közlekedési jelzőtábla felismerés oldal beállítási menüjében, az irányjelző kar **SET/CLR** gombjának vagy a kormánykerék ✔ gombjának megnyomásával kapcsolható be és ki.

Az ábra alapszintű DIC kijelzőt mutat.

Az ábra középszintű vagy felsőszintű DIC kijelzőt mutat.

Amikor megjelenik a beállítás oldal, válassza ki az **Off** (ki) lehetőséget vagy állítsa be a riasztásokat ☐ állapotba, hogy kikapcsolja a riasztás funkciót. Visszakapcsolhatja az **On** (be) lehetőség kiválasztásával vagy a riasztások ☑ jelölésével.

A gyújtás bekapcsolásakor a riasztási funkció kikapcsolódik.

A felugró jelzés kb. 8 másodpercre jelenik meg a DIC kijelzőn.

Rendszer visszaállítása

A közlekedési jelzőtábla memória tartalma a közlekedési jelzőtábla felismerés oldal beállítási menüjében, az irányjelző kar **SET/CLR** gombjának vagy a kormánykerék ✔ gombjának hosszabb megnyomásával törölhető. A közlekedési jelzőtábla felismerési rendszer törléséhez válassza ki és erősítse meg a **Visszaállítás** pontot. A sikeres visszaállításról hangjelzés tájékoztat, és a legközelebbi jelzőtábla észleléséig a következő szimbólum látható.

Egyes esetekben a közlekedési jelzőtábla felismerés funkció memóriáját maga a rendszer törli.

Közlekedési jelzőtábla felismerés a navigációs rendszerrel együtt

Ha a gépjármű rendelkezik navigációs rendszerrel, az alábbi jellemzők érhető el:

- aktuális sebességkorlátozás folyamatos jelzése
- kemény időjárási feltételek esetén megjelenítésre kerülnek a sebességkorlátozásra vonatkozó navigációs adatok

Meghibásodás

A közlekedési jelzőtáblákat felismerő rendszer nem működik megfelelően, ha:

- Nem kellően tiszta azon terület a szélvédőn, ahol az előre néző kamera található.
- A közlekedési táblák részben vagy teljesen takarásban vannak, vagy rosszul felismerhetők.
- Rossz látási viszonyok esetén, például sűrű eső, havazás, közvetlen napsugárzás vagy árnyékok. Ebben az esetben a **Jelzőtáblaérz. nem működik az időjár. miatt** jelenik meg a kijelzőn.
- A közlekedési táblák helytelenül vannak felszerelve vagy megrongálódtak.
- A jelzőtáblák nem felelnek meg a Bécsi konvenció útjelző táblákra vonatkozó előírásainak (Wiener Übereinkommen über Straßenverkehrszeichen).

Figyelem!

A rendszer arra készült, hogy segítse a vezetőt a megadott sebességtartományon belül a közlekedési táblák felismerésében. Ne hagyja figyelmen kívül azon jelzőtáblákat, amelyeket a rendszer nem jelenít meg.

A rendszer nem ismer fel a hagyományos forgalmi táblákon kívül más táblákat, melyek sebességkorlátozás érvénybe lépését vagy feloldását jelenthetik.

Ne engedje, hogy ez a különleges funkció kockázatos vezetésre csábítsa.

Mindig az útviszonyoknak megfelelően válassza meg a sebességét.

A vezetőt segítő rendszerek nem mentesítik a gépkocsi vezetőjét a gépkocsi használatának teljes felelőssége alól.

Sávelhagyásra figyelmeztető rendszer

A sávelhagyásra figyelmeztető rendszer egy elöl elhelyezett kamera segítségével figyeli a sávfelfestéseket, amelyek között a jármű halad. A rendszer észleli a sávváltásokat, és látható és hallható jelzésekkel figyelmezteti a vezetőt a nem szándékolt sávváltásra.

A nem szándékolt sávváltás észlelésének feltételei:

- Az irányjelzők nem működnek.
- A fékpedál nincs benyomva.
- A gázpedál nincs benyomva, illetve nincs gyorsítás.
- Nincs aktív kormányzás.

Ha a vezető aktív, a rendszer nem jelez.

Bekapcsolás

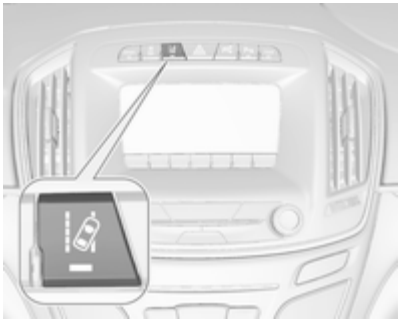

A sávelhagyásra figyelmeztető rendszer a lehetőség megnyomásával kapcsolható be. A rendszer bekapcsolt állapotát a gombban lévő LED világítása jelzi. Ha a műszerfalon lévő ellenőrzőlámpa zölden világít, a rendszer működésre kész.

A rendszer csak 56 km/h feletti sebességnél működik, és csak ha van az úton sávfelfestés.

Ha a rendszer nem szándékolt sávváltást észlel, az ellenőrzőlámpa sárgára vált és villog. Ezzel együtt hangjelzés is hallható.

Kikapcsolás

A rendszer kikapcsolása a lehetőséggel történik, a LED a gombban kialszik.

56 km/h alatti sebességnél a rendszer nem működik.

Meghibásodás

A sávváltásra figyelmeztető rendszer nem működik megfelelően, ha:

- A szélvédő nem tiszta.
- Rossz látási viszonyok esetén, például sűrű eső, havazás, közvetlen napsugárzás vagy árnyékok.

A rendszer nem tud működni, ha nem észlel sávfelfestést.

Üzemanyag

Benzinüzemű motorok üzemanyagai

Csak az EN 228 vagy E DIN 51626-1 európai szabványokkal kompatibilis, vagy ennek megfelelő, ólmozatlan üzemanyagot használjon.

A motor E10 üzemanyaggal is tud üzemelni, amely megfelel ezeknek a szabványoknak. Az E10 üzemanyag maximum 10% bioetanolt tartalmaz.

Használjon a javasolt oktánszámnak megfelelő üzemanyagot ⇨ 301. Túl alacsony oktánszámú üzemanyag használata csökkentheti a motor teljesítményét és nyomatékát, és valamelyest növelheti az üzemanyag-fogyasztást.

Figyelem!

Ne használjon fémtartalmú összetevőket tartalmazó üzemanyagokat vagy üzemanyag-adalékokat, mint amilyenek a mangán alapú adalékok. Ez a motor károsodását okozhatja.

Figyelem!

Az EN 228 vagy E DIN 51626-1 vagy ezzel egyenértékűtől eltérő üzemanyag használata lerakódásokat, a motor károsodását okozhatja, és befolyásolhatja a garanciát.

Figyelem!

Túl alacsony oktánszámú üzemanyag használata ellenőrizetlen égéshez (kopogáshoz) és motorkárosodáshoz vezethet.

Üzemanyag dízelüzemű motorokhoz

Csak az EN 590 szabványnak megfelelő dízelüzemanyagot használjon.

Az Európai Unión kívüli országokban használjon 50 ppm alatti kéntartalmú Euro-dízel üzemanyagot.

Figyelem!

Az EN 590 vagy ennek megfelelőtől eltérő üzemanyag használata a motor teljesítményvesztését, megnövekedett kopást vagy a motor károsodását okozhatja, és befolyásolhatja a garanciát.

Ne használjon hajókhoz szolgáló dízelolajat, fűtőolajat, Aquazole-t és hasonló dízel-víz emulziókat. Ne hígítsa a dízel üzemanyagot benzinüzemű motorok üzemanyagaival.

Üzemanyag folyékony gáz üzemmódhoz

A folyékony gáz LPG-ként (cseppfolyós propángáz) vagy a francia neve szerint GPL-ként (cseppfolyós gáz) ismert. Az LPG autógázként is ismert.

Az LPG főként propánból és butánból áll. Az oktánszám 105 és 115 között van a bután aránytól függően. Az LPG körülbelül 5 - 10 bar nyomáson folyékonyan van tárolva.

A forráspont a nyomástól és a keverési aránytól függ. Környezeti hőmérsékleten ez -42 °C (tiszta propán) és -0,5 °C (tiszta bután).

Figyelem!

A rendszer körülbelül -8 °C és 100 °C közötti környezeti hőmérsékleten működik.

Az LPG rendszer teljes működése csak olyan folyékony gázzal garantálható, mely megfelel a DIN EN 589 minimális követelményeinek.

Üzemanyag-választó kapcsoló

Az **LPG** megnyomásával válthat a benzin- és a folyékony gázüzem között, amint elérte a szükséges paramétereket (hűtőközeg hőmérséklet, gáz hőmérséklet és minimális motor fordulatszám). A követelmények teljesülése általában körülbelül 60 másodperc (a külső hőmérséklettől függően) és a gázpedál első határozott lenyomása után történik meg. A LED állapota az aktuális üzemmódot mutatja.

⬬ off = benzinüzem
⬬ világít = folyékony gázüzem
⬬ villog = kapcsolás nem lehetséges, az egyik típusú üzemanyag hiányzik

Amint a folyékony gáztartály kiürül, a rendszer automatikusan átkapcsol benzinüzemre a gyújtás kikapcsolásáig.

Hat hónaponként használja el a benzint a tartályból amíg az ⬬ vagy ⛽ ellenőrzőlámpa világítani nem kezd, majd tankoljon. Ez segít fenntartani az üzemanyag minőséget és a rendszer működését a benzinüzemnél.

Rendszeres időközönként töltse fel teljesen az üzemanyagtartályt a korrózió kialakulásának megelőzésére.

Meghibásodások és javítások

Ha a gáz üzemmód nem lehetséges, ellenőrizze a következőket:

- Van elég cseppfolyós gáz?
- Van elég benzin az indításhoz?

Szélsőséges hőmérsékletek és a gáz összetétel kombinációja miatt kicsit tovább tarthat a rendszernek benzinüzemről gázüzemre kapcsolása.

Rendkívüli helyzetekben a rendszer visszakapcsolhat benzinüzemre, ha a minimális követelmények nem teljesülnek.

Minden más meghibásodás esetén kérjen segítséget egy szerviztől.

Figyelem!

Javításokat és beállításokat csak képzett szakértők végezhetnek, hogy megmaradjon az LPG rendszer biztonsága és garanciája.

A cseppfolyós gáznak jellegzetes szagot adnak (szagosított), hogy a szivárgásokat könnyen lehessen észlelni.

⚠ Figyelmeztetés

Ha gázt érez a gépjárműben vagy annak közvetlen környezetében, kapcsoljon azonnal benzin üzemmódra. Ne dohányozzon! Tilos a nyílt láng és a gyújtóforrások!

Ha a gázszag fennáll, ne indítsa el a motort. Ha lehetséges, zárja a kézi elzárószelepet a többszelepes egységen. A többszelepes egység a csomagtérben a cseppfolyós gáztartályon, a hátsó padlóburkolat alatt helyezkedik el.

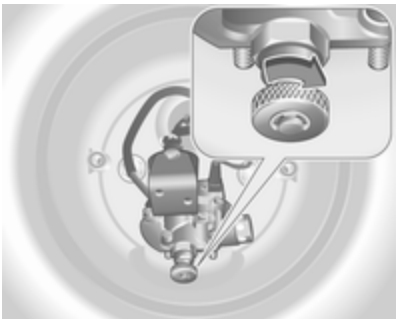

Fordítsa el a görgetőkereket az óramutató járásával egyezően.

Ha már nem érezhető gázszag, amikor kézi elzárószelep zárva van, a gépjármű használható benzin üzemmódban. Ha a gázszag fennáll, ne indítsa el a motort. Keressen fel egy szervizt, és javíttassa ki a hiba okát.

Amikor mélygarázst használ, kövesse az üzemeltető és a helyi törvények utasításait.

Megjegyzés
Baleset esetén kapcsolja ki a gyújtást és a lámpákat. Zárja a kézi elzárószelepet a többszelepes egységen.

Tankolás

⚠ Veszély

Tankolás előtt kapcsolja ki a motort és bármilyen belső égésű fűtőberendezést. Kapcsolja ki a mobiltelefonokat.

Tankoláskor kövesse az üzemanyagtöltő állomás használati és biztonsági útmutatásait.

⚠ Veszély

Az üzemanyag gyúlékony és robbanásveszélyes. Ne dohányozzon! Kerülje a nyílt láng vagy bármilyen szikra használatát.

Ha a gépkocsiban üzemanyagszagot észlel, haladéktalanul deríttesse ki ennek okát egy szervizben.

Figyelem!

Nem megfelelő üzemanyaggal való feltöltés esetén ne kapcsolja be a gyújtást.

Az üzemanyag-betöltő nyílás a gépkocsi jobb oldalán, hátul található.

Az üzemanyag-betöltő nyílás fedele csak akkor nyitható ki, ha a gépkocsi zárjai ki vannak nyitva. A fedél megnyomásával nyissa ki az üzemanyag-betöltő nyílás fedelét.

Benzin és dízel üzemanyag tankolás

Nyitáshoz forgassa a sapkát lassan az óramutató járásával ellentétesen.

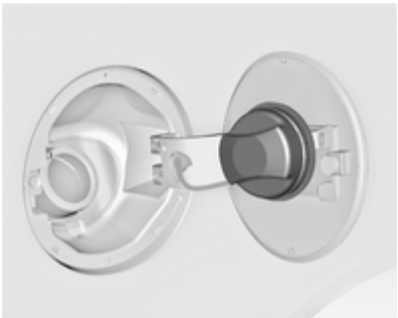

A tanksapka felakasztható az üzemanyag-betöltő nyílás fedelén lévő tartóra.

A tankoláshoz teljesen illessze be a szivattyúfejet, és kapcsolja be azt.

Az automatikus elzárás után az üzemanyagtartályba maximum két adagnyi üzemanyag tölthető.

Figyelem!

Az esetleg kicsordult üzemanyagot azonnal törölje le.

A záráshoz, fordítsa az üzemanyagtöltő sapkát kattanásig jobbra.

Zárja le a csappantyút és hagyja bekapcsolódni.

Gépjárművek téves üzemanyag gátlóval

⚠ Figyelmeztetés

Ne próbálja kinyitni az üzemanyag töltőnyúlvány fedelét kézzel a téves üzemanyag gátlóval rendelkező járműveken.

Ennek a figyelmen kívül hagyása az ujjak becsípődéséhez vezethet.

A szelektív katalitikus redukciós rendszerrel rendelkező járművek fel vannak szerelve egy téves üzemanyag gátlóval.

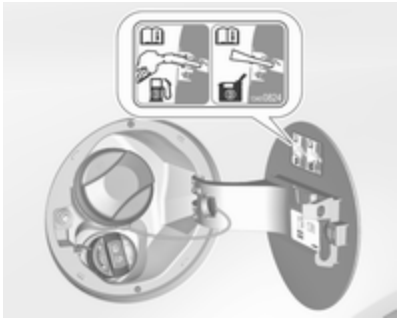

A téves üzemanyag gátló biztosítja, hogy az üzemanyag töltőnyúlvány fedelét csak egy a dízel üzemanyagnál használatos fúvóka vagy egy vészhelyzeti feltöltéshez használatos tölcsér használatával lehet kinyitni.

Fordítsa az üzemanyagtöltő sapkát lassan az óramutató járásával ellentétesen.

A sapka felakasztható az üzemanyag-betöltő nyílás fedelén lévő tartóra.

Helyezze a fúvókát egyenes helyzetben a töltőnyúlványra és nyomja meg enyhe erőkifejtéssel a behelyezéshez.

Fémdobozból történő vészhelyzeti felöltés esetén egy tölcsért kell használni a töltőnyúlvány fedelének nyitásához.

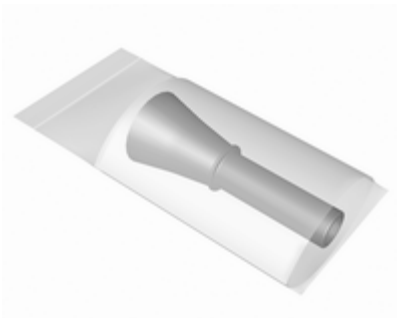

A tölcsér a csomagtérben található.

Helyezze a tölcsért egyenes helyzetben a töltőnyúlványra és nyomja meg enyhe erőkifejtéssel a behelyezéshez.

Használja a tölcsért a dízel üzemanyagnak a töltőnyúlványba töltéséhez.

A feltöltést követően, tegye a tölcsért a műanyag tasakba és tartsa a tárolórekeszben.

Szelektív katalitikus redukciós rendszer ⇨ 172.

Folyékonygáz tankolás

Tankoláskor kövesse az üzemanyagtöltő állomás használati és biztonsági útmutatásait.

A folyékonygáz betöltő szelepe az üzemanyag töltő sapka mögött van.

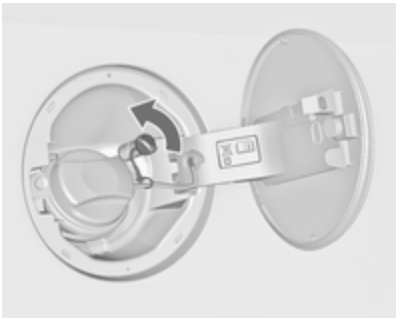

Csavarja le a védősapkát a töltőnyúlványról.

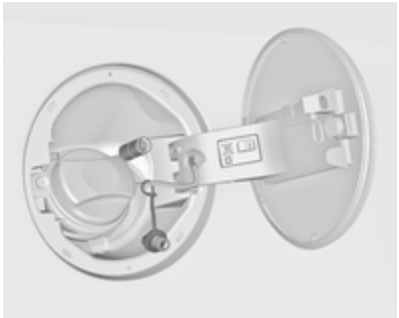

Csavarja a kívánt adaptert a töltőnyúlványra, kézzel húzza meg.

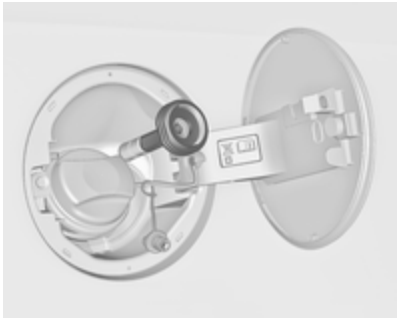

ACME adapter: Csavarozza a töltőfúvóka anyáját az adapterre. Nyomja le a töltőfúvóka zárókarját.

DISH (Olaszország) töltőnyúlvány: Helyezze a töltőfúvókát az adapterbe. Nyomja le a töltőfúvóka zárókarját.

Bajonett töltőnyúlvány: Helyezze a töltőfúvókát az adapterre, és forgassa balra vagy jobbra egy negyed fordulattal. Húzza meg teljesen a töltőfúvóka zárókarját.

EURO töltőnyúlvány: Nyomja a töltőfúvókát az adapterre, amíg bepattan.

Nyomja meg a folyékony gázadagoló pont gombját. A töltőrendszer leáll, vagy lassul a töltés, ha a tartály elérte a 80 %-os töltöttséget (maximum töltési szint).

Engedje el a töltőrendszer gombját, és a töltési folyamat leáll. Oldja ki a zárókart, és vegye ki a töltőfúvókát. Egy kevés folyékonygáz kiszökhet.

Vegye le az adaptert, és helyezze el a gépjárműben.

Helyezze fel a védősapkát, hogy megakadályozza idegen testek bekerülését a betöltő nyílásba és a rendszerbe.

⚠ Figyelmeztetés

A rendszer kialakítása miatt elkerülhetetlen a cseppfolyós gáz kifolyása a rögzítőkar kioldása után. Kerülje el a belégzést.

⚠ Figyelmeztetés

A cseppfolyós gáz tartályt biztonsági okokból csak 80 %-ig lehet tölteni.

A folyékonygáz tartály multiszelepe automatikusan behatárolja a töltési mennyiséget. Nagyobb mennyiség betöltésénél javasoljuk, hogy ne tartsa a gépkocsit napon, amíg a többletmennyiséget el nem használta.

Töltőadapter
Mivel a töltőrendszerek nincsenek szabványosítva, különböző adapterekre van szükség, melyek az Opel disztributoroktól és az Opel Partnerektől szerezhetők be.

ACME adapter: Belgium, Németország, Írország, Luxemburg, Svájc

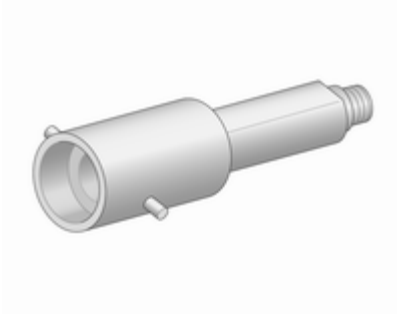

Bajonett adapter: Hollandia, Norvégia, Spanyolország, Nagy-Britannia

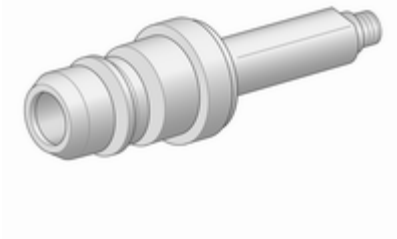

EURO adapter: Spanyolország

DISH (Olaszország) adapter: Bosznia-Hercegovina, Bulgária, Dánia, Észtország, Franciaország, Görögország, Olaszország, Horvátország, Lettország, Litvánia, Macedónia, Ausztria, Lengyelország, Portugália, Románia, Svédország, Svájc, Szerbia, Szlovákia, Szlovénia, Cseh Köztársaság, Törökország, Ukrajna, Magyarország

Tanksapka

Csak eredeti tanksapkát használjon. A dízelmotoros és etanolmotoros járművek speciális tanksapkával vannak felszerelve.

Üzemanyag-fogyasztás - CO_2-kibocsátás

Az Opel Insignia modell üzemanyag-fogyasztása (együttes) 11,0 és 3,7 l/100 km közötti tartományban van.

A (kombinált) CO_2-kibocsátás 259 és 98 g/km közötti.

Az Ön járművére érvényes specifikus értékek vonatkozásában lásd a járműhöz mellékelt EGK megfelelőségi tanúsítványt vagy egyéb nemzeti regisztrációs dokumentumokat.

Általános információk

A hivatalos üzemanyag-fogyasztás és a megadott specifikus CO_2-kibocsátási adatok a szabványos felszereltségű EU alapmodellre vonatkoznak.

Az üzemanyag-fogyasztási adatok és a CO_2-kibocsátási adatok meghatározása 715/2007 sz. R (EK) rendelet (mindenkor aktuálisan érvényes változata) szerint történik, figyelembe véve az üzemkész gépkocsi súlyát, ahogy azt az irányelv meghatározza.

Az adatok csak a különböző gépjármű változatok közötti összehasonlításhoz lettek megadva és nem tekinthetők garantált aktuális üzemanyag-fogyasztásnak egy adott gépjárműre vonatkozóan. Kiegészítő felszerelések a megadottnál valamivel nagyobb üzemanyag-fogyasztási és CO_2 értékeket eredményezhetnek. Ezen kívül az üzemanyag-fogyasztás függ az egyéni vezetési stílustól csakúgy, mint az útviszonyoktól és a közlekedési körülményektől.

Vonóhorog

Általános információk

A gyárilag beszerelt vonóhorog behajtható a hátsó lökhárító alá.

A vonóhorog utólagos beszerelését bízza egy szervizre. Szükség lehet a hűtőrendszert, a hőpajzsokat vagy egyéb rendszereket érintő változtatásokra. Csak az Ön gépkocsijához jóváhagyott vonóhorgot használjon.

A jármű károsodásának elkerülése érdekében az elektromos csomagtérajtó nem működtethető a rádiófrekvenciás távirányítóval, amikor egy utánfutó elektromos kábele csatlakoztatva van a járműhöz.

Vonóhorog felszerelése eltakarhatja a vonószem nyílását. Ebben az esetben vontatáshoz a vonóhorogszárat használja.

Menettulajdonságok és vontatási tanácsok

Utánfutó csatlakoztatása előtt zsírozza meg a vonóhorogfejet. Ne tegye ezt, ha vonóhorogfejre ható kilengéscsökkentő stabilizátort használ.

Kevésbé stabil utánfutók és 1400 kg-ot meghaladó (elsőkerékhajtás)/1600 kg (összkerékhajtás) megengedett legnagyobb össztömegű utánfutók esetén 80 km/h feletti sebességnél erősen ajánlott stabilizátor használata.

Ha az utánfutó vagy lakókocsi belengene, vezessen lassabban, ne kormányozzon ellen, szükség esetén akár erősen is fékezzen.

Lejtőn haladva vezessen abban a sebességfokozatban és olyan sebességgel, amellyel ugyanazon az emelkedőn felfelé haladna.

A gumiabroncsok levegőnyomását állítsa be a teljes terhelésnek megfelelő értékre ⇨ 315.

Utánfutó vontatás

Utánfutó terhelés

A megengedett utánfutó-terhelés a gépkocsitól és a motortól függő maximális érték, amit nem szabad túllépni. A valós utánfutó-terhelés az utánfutó össztömegének és a felkapcsolt vontatmány vonóhorog-fejterhelésének a különbsége.

A gépkocsijára vonatkozó megengedett utánfutó-terhelés adatait a gépkocsi hivatalos okmányai tartalmazzák. Általánosságban legfeljebb 12 %-os emelkedőig érvényes a megadott érték.

A megengedett legnagyobb utánfutó-terhelés meghatározott emelkedési szögig és legfeljebb 1000 méter tengerszint feletti magasságig érvényes. Magas hegyvidéken az alacsonyabb levegősűrűség miatt csökken a motor teljesítménye, így a gépkocsi kapaszkodóképessége is. Ezért minden 1000 m magasságnövekedésnél 10%-kal csökken a megengedett vontatmány-terhelés. Enyhe emelkedő esetén (kisebb mint 8 %, pl. autópályán), nem kell a vontatmány tömegét csökkenteni.

A megengedett vontatmány-össztömeget nem szabad túllépni. Ez a tömegérték az azonosító táblán található ⇨ 296.

Függőleges vonóhorog terhelés

A függőleges vonóhorogfej-terhelés az utánfutó által a vonóhorogra kifejtett terhelés. Nagyságát az utánfutó rakodásakor a súlyelosztással lehet befolyásolni.

A maximálisan engedélyezett függőleges vonóhorogfej-terhelés értéke (85 kg) a vonószerkezet azonosító tábláján és a gépkocsi irataiban szerepel. Mindig, de főként nehéz utánfutók esetében igyekezzen elérni a maximális fejterhelést. A függőleges vonóhorogfej-terhelés soha nem lehet 25 kg-nál kevesebb.

Hátsó tengely terhelés

Utánfutó vontatásakor és teljesen megterhelt vontató gépkocsi esetén, a megengedett hátsótengely-terhelést (lásd az azonosító táblán vagy a gépkocsi dokumentumaiban) 5 ajtós ferdehátú/4 ajtós lépcsőshátú esetén 90 kg-mal, Sports Tourer/ Country Tourer esetén 85 kg-mal, a megengedett legnagyobb össztömeget 5 ajtós ferdehátú/4 ajtós lépcsőshátú esetén 65 kg-mal, Sports Tourer/Country Tourer esetén 60 kg-mal túl lehet lépni. Ha a megengedett hátsótengely-terhelést túllépi, az engedélyezett maximális sebesség 100 km/h.

Vonóhorog

Figyelem!

A behajtható vonóhorog nem vehető le a gépkocsiról. Ha utánfutó nélkül közlekedik, hajtsa be a vonóhorgot.

⚠ Figyelmeztetés

Biztosítsa, hogy senki ne legyen a vonóhorog mozgási tartományában. Fennáll a sérülés veszélye.

A vonóhorogszár kioldásakor győződjön meg róla, hogy a fogantyútól balra áll.

A vonóhorogszár kioldása

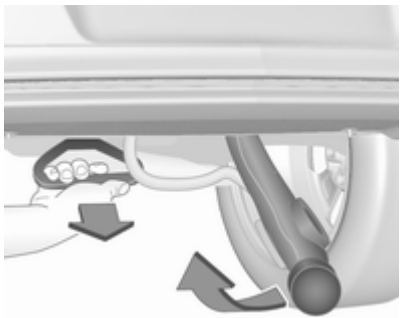

Húzza a rendszámtáblától balra, a hátsó lökhárító alatt található fogantyút a talajtól körülbelül 45°-os szögbe.

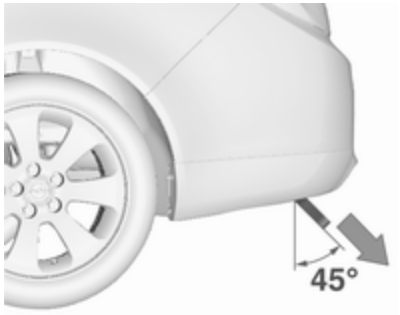

A kioldókar kihúzásakor a vonóhorogszár kioldására hangjelzés figyelmeztet.

Fogja meg a kioldott vonóhorogszárat, és emelje fel amíg rögzül.

Ellenőrizze, hogy a vonórúd megfelelően rögzült-e és a kioldott fogantyú visszakerült-e az eredeti, rejtett helyzetébe, ellenkező esetben a hangjelzés nem hallgat el.

A vonóhorogszár behajtása/ elrejtése

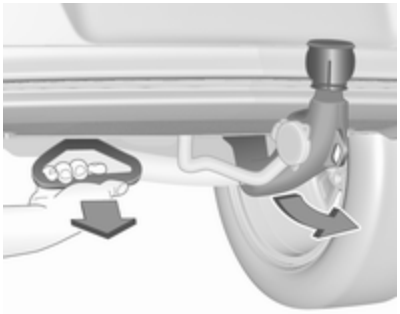

Húzza a rendszámtáblától balra, a hátsó lökhárító alatt található fogantyút a talajjal körülbelül 45°-os szögbe.

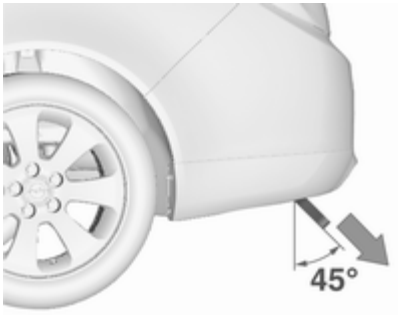

A kioldókar kihúzásakor a vonóhorogszár kioldására hangjelzés figyelmeztet.

Tenyérrel hajtsa jobbra a kioldott vonóhorogszárat, amíg rögzül a padló alatt. Győződjön meg róla, hogy a kioldókar visszakerült rejtett helyzetébe, ellenkező esetben a hangjelzés nem szűnik meg.

⚠ Figyelmeztetés

Utánfutót csak megfelelően rögzített vonóhoroggal szabad vontatni. Ha a vonóhorogszár nem rögzül megfelelően, vagy ha a kioldókart nem lehet visszavezetni rejtett alaphelyzetébe, vagy ha a vonóhorogszár rögzítése után is szól a hangjelzés, akkor kérjen segítséget egy szerviztől.

A biztonsági fékkábel rögzítőszeme

A vészfékkábelét kösse a rögzítőszemhez.

Utánfutó-stabilizáló rendszer

Ha a rendszer kígyózó mozgást érzékel, csökkenti a motor teljesítményét, és külön fékezi a

lakókocsit/utánfutót a bizonytalan futás megszűnéséig. A rendszer működése közben tartsa a kormánykereket annyira nyugodtan, amennyire csak lehet.

Az utánfutó stabilizáló funkció (TSA) az elektronikus menetstabilizáló rendszer része ⇨ 186.

Autóápolás

Általános információk 239
A gépkocsi ellenőrzése 240
Izzócsere 249
Elektromos rendszer 260
Szerszámkészlet 267
Kerekek és gumiabroncsok 268
Segédindítás 282
Vontatás 285
Gépkocsiápolás 289

Általános információk

Tartozékok és a gépkocsi átalakítása

Javasoljuk, hogy csak eredeti alkatrészeket és tartozékokat használjon, és kifejezetten az Ön gépkocsi típusához gyárilag jóváhagyott alkatrészeket. Más gyártmányok megbízhatóságát nem tudjuk felmérni és szavatolni - még akkor sem, ha azokat az illetékes hatóságok valamely egyéb formában engedélyezték.

Ne végezzen semmilyen változtatást az elektromos rendszerben, mint pl. az elektronikus vezérlőegység megváltoztatása (chiptuning).

Figyelem!

Amikor a gépjárművet vonaton vagy autómentőn szállítják, a sárvédők sérülhetnek.

Gépjármű tárolása

Hosszú ideig történő tárolás

Ha a gépkocsit több hónapos időtartamra leállítja:

- Mossa le és viaszolja a gépkocsit.
- Ellenőriztesse a védőviasz bevonatot a motortérben és az alvázon.
- Tisztítsa meg és konzerválja a gumitömítéseket.
- Töltse teljesen fel az üzemanyagtartályt.
- Cserélje le a motorolajat.
- Eressze le a szélvédőmosó-folyadék tartályt.
- Ellenőrizze a hűtőfolyadék fagy- és korrózióvédelmét.
- A gumiabroncsok levegőnyomását állítsa be a teljes terhelésnek megfelelő értékre.
- Tárolja a gépkocsit száraz és jó szellőzésű helyiségben. Kapcsoljon első vagy hátrameneti sebességfokozatba, illetve

kapcsolja a fokozatválasztó kart **P** állásba. Előzze meg a gépkocsi elgurulásának lehetőségét.

- Ne húzza be a rögzítőféket.
- Nyissa ki a motorháztetőt, csukjon be minden ajtót és zárja be a gépkocsit.
- Vegye le a negatív pólus saruját a gépkocsi akkumulátoráról. Győződjön meg róla, hogy egyik rendszer sem működik, pl. riasztóberendezés.

A gépkocsi ismételt üzembe helyezése

Amikor a gépkocsit újra üzembe helyezi:

- Csatlakoztassa a negatív pólus saruját a gépkocsi akkumulátorára. Aktiválja az elektromos ablakemelő elektronikáját.
- Ellenőrizze a gumiabroncsok levegőnyomását.
- Töltse fel a szélvédőmosó tartályt.
- Ellenőrizze a motorolajszintet.
- Ellenőrizze a hűtőfolyadékszintet.
- Szerelje fel a rendszámtáblát.

Az életciklusuk végéhez ért gépkocsik újrahasznosítása

A gépkocsi újrahasznosító központokról és az életciklusuk végéhez ért gépkocsik újrahasznosításáról internetes honlapunkon tájékozódhat, ahol erre jogilag szükség van. Csak jóváhagyással rendelkező újrahasznosító központra bízza ezt a munkát.

A gázüzemű gépkocsikat a gázüzemű járművekre felhatalmazott szervizközpontban kell újrahasznosítani.

A gépkocsi ellenőrzése

Munka elvégzése

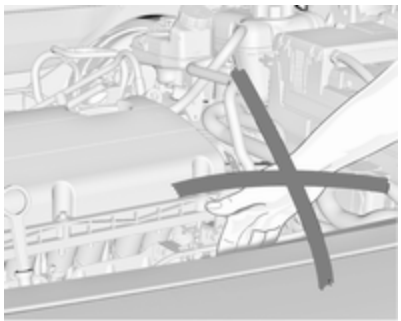

⚠ Figyelmeztetés

Csak kikapcsolt gyújtásnál végezzen ellenőrzéseket a motortérben.

A hűtőventilátor még kikapcsolt gyújtásnál is elindulhat.

⚠Veszély

A gyújtásrendszer és a Xenon fényszórók nagyon magas feszültséggel működnek. Ne érintse meg.

Motorháztető

Nyitás

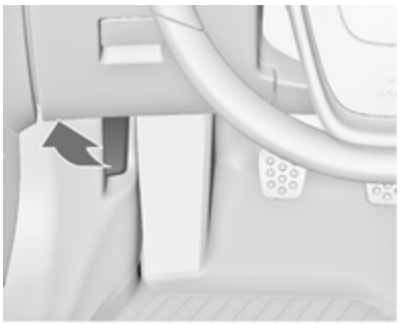

Húzza meg a kioldókart, majd engedje vissza eredeti helyzetébe.

Mozdítsa a biztonsági reteszt oldalra a jármű bal oldala felé és nyissa ki a motortérfedelet.

A motorháztető automatikusan nyitott állapotban marad.

Levegő belépőnyílások ⇨ 160.

Ha Autostop közben a motorháztető felnyitásra kerül, akkor a motor biztonsági okokból automatikusan újraindul.

Stop-start rendszer ⇨ 167.

Zárás

Engedje le a motorháztetőt, és hagyja a reteszre esni alacsony magasságból (20-25 cm). Ellenőrizze, hogy a motorháztető megfelelően bezáródott.

Figyelem!

Ne nyomja a motorháztetőt a reteszbe, hogy elkerülje a horpadásokat.

Motorolaj

A motor károsodásának megelőzése érdekében rendszeresen ellenőrizze a motorolajszintet. Csak megfelelő minőségű motorolajat használjon. Javasolt üzemeltetési folyadékok és kenőanyagok ⇨ 293.

Ellenőrzéskor a gépkocsi álljon vízszintes felületen. A motornak üzemi hőmérsékleten kell lennie, és legalább 5 perce legyen leállítva.

Húzza ki a szintjelző pálcát, törölje tisztára, helyezze vissza ütközésig, húzza ki és olvassa le az olajszintet.

Helyezze vissza a szintjelző pálcát ütközésig és fél fordulattal fordítsa el.

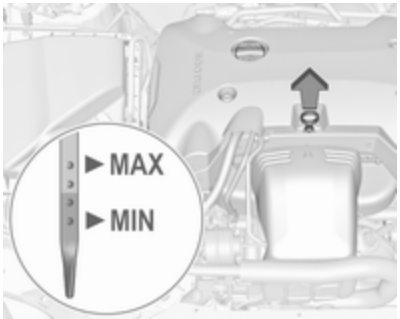

A motor típusától függően különbözőek a szintjelző pálcák.

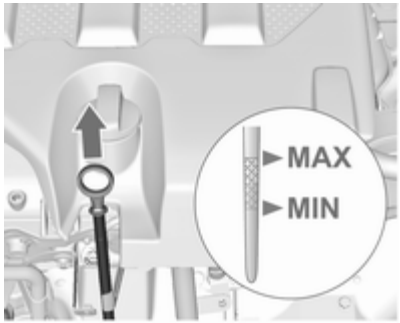

Amikor a motorolajszint a **MIN** jelzésig csökkent, töltsön utána motorolajat.

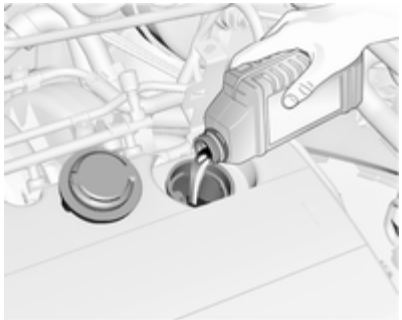

Javasoljuk, hogy ugyanolyan minőségű motorolajat használjon, mint amilyet az utolsó cserénél betöltöttek.

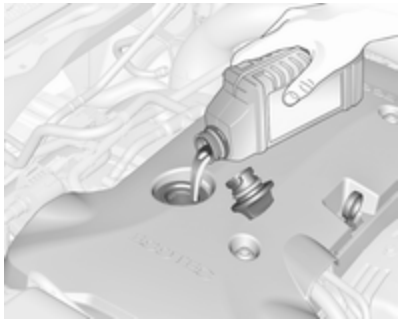

A motorolajszint az szintjelző pálca **MAX** jelénél ne legyen magasabban.

Figyelem!
A többletmennyiséget le kell ereszteni vagy ki kell szivattyúzni.

Feltöltési mennyiségek ⇨ 314, Motorolaj minőség és viszkozitás ⇨ 293.

Helyezze vissza a kupakot egyenesen és húzza meg.

Automata sebességváltó folyadék

Figyelem!

Rendkívül kevés szennyeződés is az automata sebességváltó károsodását és hibás működését okozhatja. Ne hagyja, hogy a tartály fedelének a folyadék felöli oldala szennyeződéssel érintkezzen, vagy szennyeződés kerüljön a tartályba.

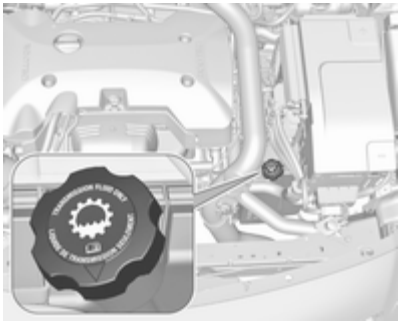

Az automata sebességváltó folyadékot normál esetben nem kell ellenőrizni. A folyadékszint ellenőrzéséhez kérjen segítséget egy szerviztől.

Motor hűtőfolyadék

A hűtőfolyadék körülbelül -28 °C hőmérsékletig biztosít fagyásvédelmet. Az északi országokban a gyárilag betöltött hűtőfolyadék körülbelül -37 °C hőmérsékletig biztosít fagyásvédelmet.

Figyelem!

Kizárólag jóváhagyott fagyálló folyadékot használjon.

Hűtőfolyadékszint

Figyelem!

Az alacsony hűtőfolyadékszint károsíthatja a motort.

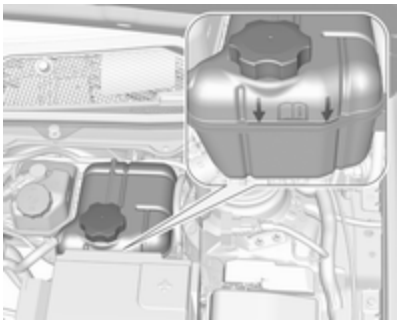

A hűtőrendszer hideg állapotában a hűtőfolyadéknak a jelzővonal fölött kell lennie. Ha a szint alacsony, töltsön utána.

Más változatnál a jelzővonal a töltőnyíláson belül helyezkedik el. Az ellenőrzéshez vegye le a sapkát.

Kiegészítő hűtőkör turbó motorhoz
A hűtőfolyadék tartály a légszűrő házra van erősítve.

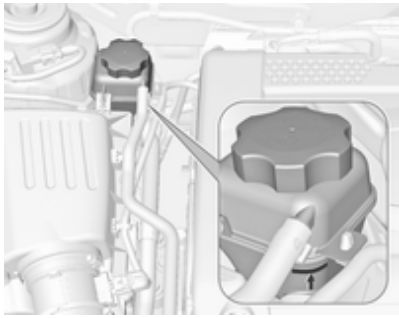

A hűtőrendszer hideg állapotában a hűtőfolyadéknak a jelzővonal fölött kell lennie. Ha a szint alacsony, töltsön utána.

Általános tudnivalók

⚠ Figyelmeztetés

A kiegyenlítő-tartály kupakjának kinyitása előtt hagyja lehűlni a motort. Óvatosan nyissa ki a kupakot, hogy a nyomás lassan távozhasson.

A feltöltéshez használjon hűtőfolyadék koncentrátum és tiszta csapvíz 1:1 arányú keverékét. Ha hűtőfolyadék nem áll rendelkezésre, használjon tiszta csapvizet. Helyezze vissza a kupakot és húzza meg. Ellenőriztesse a hűtőfolyadék-koncentrációt, és javíttassa ki a folyadékvesztés okát egy szervizben.

Szervokormány folyadék

Figyelem!

Rendkívül kevés szennyeződés is a kormányrendszer károsodását és hibás működését okozhatja. Ne hagyja, hogy a tartály fedelének a folyadék felöli oldala illetve a mérőpálca szennyeződéssel érintkezzen, vagy szennyeződés kerüljön a tartályba.

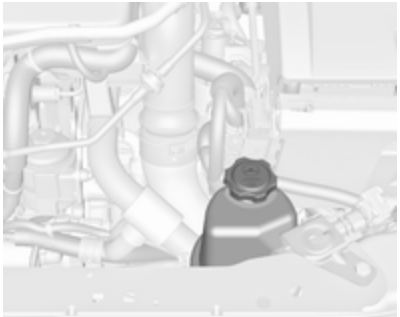

A szervokormány folyadékot normál esetben nem kell ellenőrizni. Ha szokatlan zajt hallani kormányzás közben vagy a szervokormány feltűnően reagál, kérjen segítséget egy szerviztől.

Ablakmosó folyadék

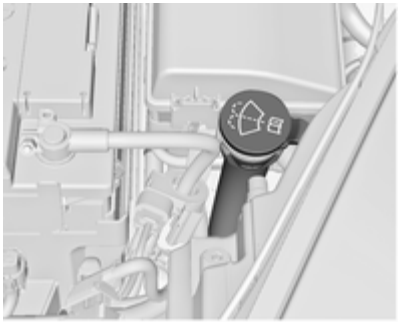

Töltse fel tiszta víz és fagyállót tartalmazó tisztítószer megfelelő arányú keverékével.

Figyelem!

Csak az elegendő fagyásgátló koncentrációval rendelkező mosófolyadék biztosít védelmet alacsony hőmérséklet vagy hirtelen hőmérséklet-csökkenés esetén.

Izopropil-alkoholt tartalmazó mosófolyadék használata károsíthatja a külső lámpákat.

Fékberendezés

Ha a fékbetétek elérték a minimális vastagságot, fékezés közben visító hang hallatszik.

Tovább folytathatja útját, de a fékbetéteket a lehető leghamarabb cseréltesse ki.

Új fékbetét beszerelése után az első néhány utazás során ne fékezzen szükségtelenül túl erősen.

Fékfolyadék

⚠ Figyelmeztetés

A fékfolyadék mérgező és korrozív hatású. Ügyeljen, hogy bőrre, szembe, valamint kárpitozott és fényezett felületekre ne kerüljön.

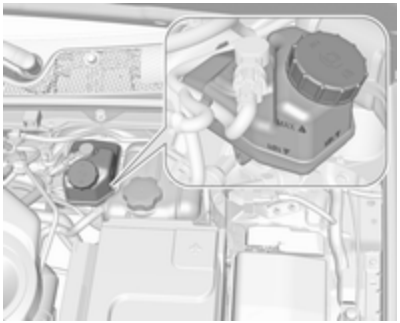

A fékfolyadék szintjének a **MIN** és a **MAX** jelölés között kell lennie.

Ha a folyadék szintje a **MIN** alatt van, kérjen segítséget egy szerviztől.

Fék- és tengelykapcsoló folyadék ⇨ 293.

Járműakkumulátor

A stop-start rendszer nélküli gépjárműveket ólom-sav akkumulátorral fogják felszerelni. A stop-start rendszerrel ellátott járműveket AGM akkumulátorral fogják felszerelni, mely nem ólom-sav akkumulátor.

Az Ön gépkocsijába szerelt akkumulátor nem igényel karbantartást, feltételezve, hogy a vezetési szokások elegendő töltést biztosítanak. A rövid távú vezetések és a gyakori motorindítás lemerítheti az akkumulátort. Kerülje az elektromos fogyasztók fölösleges használatát.

Az elemek nem tartoznak a háztartási hulladékhoz. Elhelyezésükről a megfelelő újrahasznosító gyűjtőhelyeken kell gondoskodni.

Ha 4 hétnél hosszabb ideig nem használja a járművet, akkor a járműakkumulátor lemerülhet. Kapcsolja le a negatív pólus saruját a gépkocsi akkumulátoráról.

Győződjön meg róla, hogy az akkumulátor lekapcsolása vagy visszacsatlakoztatása előtt a gyújtás ki legyen kapcsolva.

Akkumulátorvédelem ⇨ 144.

A járműakkumulátor cseréje

Megjegyzés

Az ebben a fejezetben megadottak útmutatástól való bármilyen eltérés a stop-start rendszer időszakos kikapcsolásához vezethet.

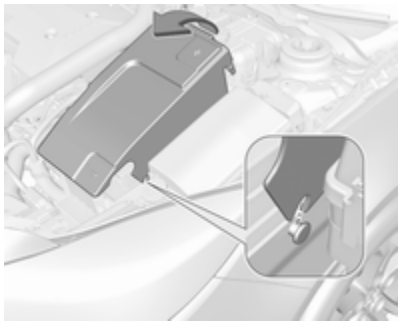

A járműakkumulátor egy fedéllel rendelkezik. Távolítsa el a fedelet az akkumulátor cseréjéhez. Emelje fel hátul és akassza ki elöl a fedelet.

Ha az akkumulátort cserélni kell, győződjön meg róla, hogy nincsen nyitott szellőzőnyílás a pozitív pólus közelében. Ha található nyitott

szellőzőnyílás azon a területen, le kell zárni vakdugó segítségével, és a negatív saru közelében lévő nyílást kell megnyitni.

Csak olyan akkumulátorokat használjon, amelyek lehetővé teszik, hogy fölé lehessen szerelni a biztosítékdobozt.

A start-stop rendszerrel rendelkező járművek esetén, ügyeljen arra, hogy az AGM (felitatott üvegszálas) akkumulátor cseréjéhez másik AGM akkumulátort használjon.

Az AGM-akkumulátor a rajta lévő címkéről azonosítható be. Javasoljuk, hogy eredeti Opel-akkumulátort használjon.

Megjegyzés
Az eredeti Opel-akkumulátortól eltérő AGM-akkumulátor használata a stop-start rendszer gyengébb teljesítményét eredményezheti.

Azt javasoljuk, hogy szervizben cseréltesse ki a járműakkumulátort.

Stop-start rendszer ⇨ 167.

A járműakkumulátor töltése

⚠ Figyelmeztetés

Stop-start rendszerrel ellátott járművek esetén ellenőrizze, hogy a használt akkumulátortöltő töltési teljesítménye nem haladja meg a 14,6 voltot. Ellenkező esetben az akkumulátor károsodhat.

Segédindítás ⇨ 282.

Figyelmeztető címke

A szimbólumok jelentése:

- Tilos a dohányzás, valamint a szikra és nyílt láng használata.
- Mindig takarja el a szemét. A robbanékony gázok vakságot vagy személyi sérülést okozhatnak.
- Tartsa gyermekektől elzárva az járműakkumulátort.
- A járműakkumulátor kénsavat tartalmaz, mely vakságot vagy súlyos égési sérüléseket okozhat.

- További információkat a Kezelési útmutató tartalmaz.
- A járműakkumulátor közelében robbanékony gázok lehetnek jelen.

Dízel üzemanyag rendszer légtelenítő

Ha az üzemanyagtartály kiürült, a dízel üzemanyagrendszert légteleníteni kell. Kapcsolja be a gyújtást háromszor kb. 15 másodpercre. Kísérelje meg a motor indítását legfeljebb 40 másodpercen keresztül. Ismételje meg ezt a folyamatot legalább 5 másodperccel később. Ha a motor továbbra sem indul, kérjen segítséget egy szerviztől.

Ablaktörlő lapát csere

A szélvédő ablaktörlő lapátjai

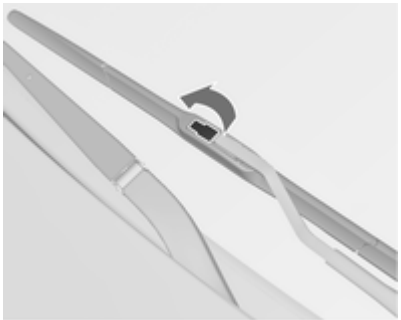

Emelje fel az ablaktörlő lapátot, és nyissa ki a rögzítőkapcsot.

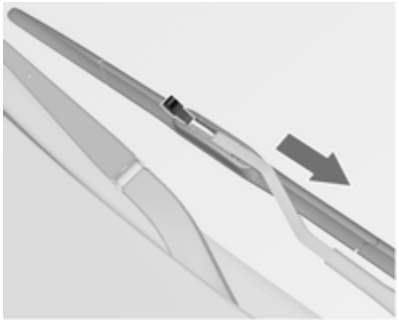

Akassza ki az ablaktörlő lapátot és vegye le.

Illessze az ablaktörlő lapátot kissé megdöntve az ablaktörlő karba, és nyomja, amíg be nem pattan.

Óvatosan engedje le az ablaktörlő kart.

A hátsó ablaktörlő lapátja

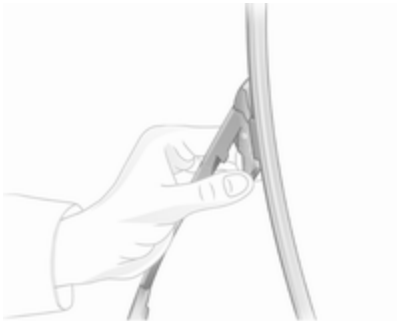

Emelje meg az ablaktörlő kart. Nyomja a két reteszt a karon, oldja ki a törlőlapátot és távolítsa el azt.

Illessze az ablaktörlő lapátot kissé megdöntve az ablaktörlő karba, és nyomja, amíg be nem pattan.

Óvatosan engedje le az ablaktörlő kart.

Izzócsere

Kapcsolja ki a gyújtást és az adott kapcsolót illetve csukja be az ajtókat.

Az új izzót csak a foglalatnál fogja meg. Ne érintse meg az izzó üvegét csupasz kézzel.

Cseréhez csak azonos típusú izzót használjon.

A fényszóróizzókat a motortér felől cserélje ki.

Izzók ellenőrzése

Izzócsere után kapcsolja be a gyújtást, működtesse és ellenőrizze a lámpákat.

Halogén fényszórók

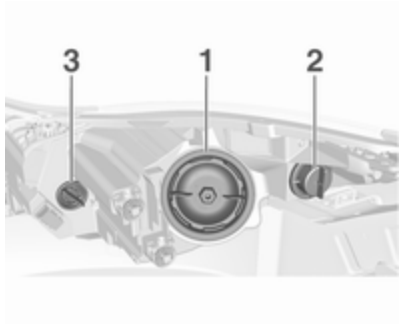

Bi-Halogén fényszóró (1) egy izzóval a tompított világításhoz és a távolsági fényszóróhoz.

Helyzetjelző lámpák/Nappali menetlámpa (2).

Első irányjelző lámpa (3)

Bi-halogén fényszóró (1)

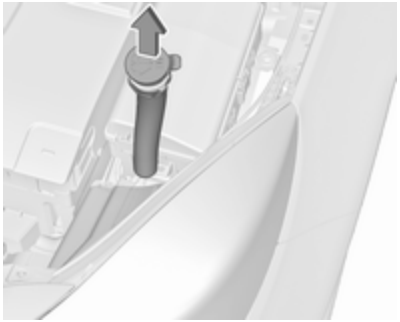

A bal oldalon, húzza ki a töltőcsövet az ablakmosó tartályból.

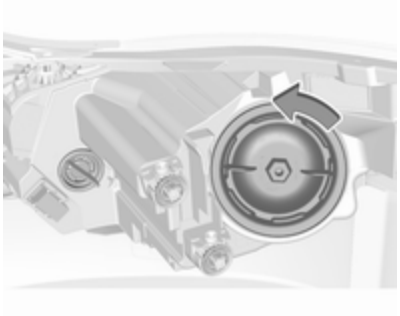

1. Forgassa el a fedelet az óramutató járásával ellentétes irányba, és vegye le.

2. A kioldáshoz forgassa el a foglalatot az óramutató járásával ellentétes irányba. Vegye ki a foglalatot a fényszóróházból.

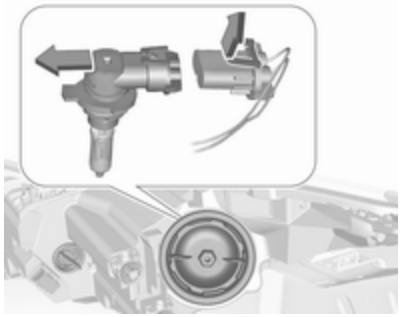

3. A rögzítőfület megnyomva, akassza ki a foglalatot az elektromos csatlakozóból enyhén széthajlítva.
4. Cserélje ki az izzót és csatlakoztassa a csatlakozóval.
5. Helyezze vissza a foglalatot úgy, hogy a két fül illeszkedjen a fényszóróház kivágásaiba, majd a rögzítéshez forgassa el az óramutató járásával megegyező irányba.
6. Helyezze vissza a fedelet, és forgassa el az óramutató járásával megegyező irányba.

Helyzetjelző lámpák/Nappali menetlámpa (2)

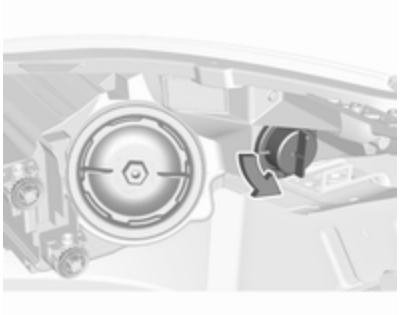

1. Forgassa az óramutató járásával ellentétes irányban a kihúzáshoz.

2. Nyomja össze a bepattanó füleket és mozdítsa ki az aljzatot a házból.

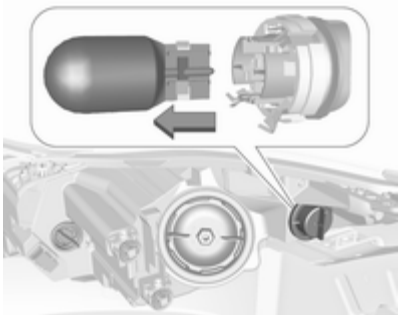

3. Távolítsa el az izzót a foglalatból, kihúzva azt.
4. Cserélje ki és illessze be az új izzót a foglalatba.
5. Helyezze az izzófoglalatot a házba és hagyja beakadni.
6. Helyezze vissza a fedelet, és forgassa el az óramutató járásával megegyező irányba.

Oldalsó lámpa/nappali menetlámpa LED-ekkel

Másik változaton, a helyzetjelző lámpa és a nappali menetlámpa LED-ekkel van kialakítva. Ebben az esetben cseréltesse ki a meghibásodott LED-eket szervizben.

Első irányjelző lámpa (3)

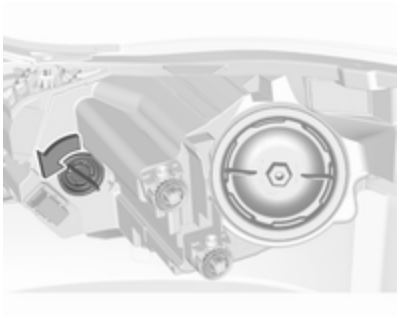

1. A kioldáshoz forgassa el az izzó foglalatát az óramutató járásával ellentétes irányba. Húzza ki az izzó foglalatát a házból.

2. Enyhén a foglalatba nyomva és balra forgatva vegye ki az izzót.
3. Cserélje ki és illessze be az új izzót a foglalatba az óramutató járásával megegyező irányban forgatva azt.
4. Helyezze a foglalatot a fényszóróházba, majd a rögzítéshez forgassa el az óramutató járásával megegyező irányba.

Xenon fényszórók

⚠Veszély

Az adaptív első világítási rendszer Xenon fényszórókat használ.

A Xenon fényszórók rendkívül magas elektromos feszültségen működnek. Ne érintse meg. Az izzócserét bízza szervizre.

Az első irányjelző és a kanyarodófény izzói cserélhetők.

A helyzetjelző/nappali menetlámpa világító dióda (LED) lámpákat tartalmaz, ezért ezek nem cserélhetők.

Kanyarfény

1. Forgassa el a fedelet az óramutató járásával ellentétes irányba, és vegye le.

2. A kioldáshoz forgassa el a foglalatot az óramutató járásával ellentétes irányba. Vegye ki a foglalatot a fényszóróházból.

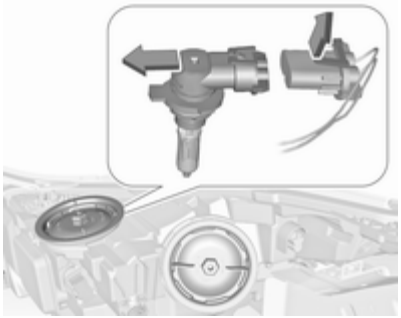

3. Kiakasztással és húzással oldja ki az izzót a dugós csatlakozóból.
4. Cserélje ki az izzót és csatlakoztassa az izzótartót a dugós csatlakozóhoz.
5. Helyezze vissza a foglalatot úgy, hogy a két fül illeszkedjen a fényszóróház kivágásaiba, majd a rögzítéshez forgassa el az óramutató járásával megegyező irányba.
6. Helyezze vissza a fedelet, és forgassa el az óramutató járásával megegyező irányba.

Első irányjelző lámpák

1. Forgassa el a fedelet az óramutató járásával ellentétes irányba, és vegye le.

2. A kioldáshoz forgassa el a foglalatot az óramutató járásával ellentétes irányba. Vegye ki a foglalatot a fényszóróházból.

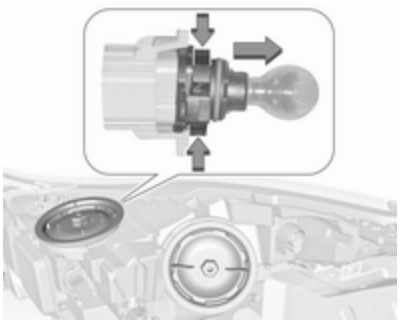

3. Kiakasztással és húzással oldja ki az izzófoglalatot a dugós csatlakozóból.
4. Cserélje ki az izzót és csatlakoztassa az izzótartót a dugóhoz.
5. Helyezze vissza a foglalatot úgy, hogy a két fül illeszkedjen a fényszóróház kivágásaiba, majd a rögzítéshez forgassa el az óramutató járásával megegyező irányba.

Helyzetjelző lámpák/Nappali menetlámpa

Az oldalsó lámpa és a nappali menetlámpa LED-ekkel van kialakítva. Ebben az esetben cseréltesse ki a meghibásodott LED-eket szervizben.

Ködlámpák

Az izzók a jármű alja felől hozzáférhetők.

1. Fordítsa el a foglalatot az óramutató járásával ellentétes irányba, és vegye ki a lámpatestből.

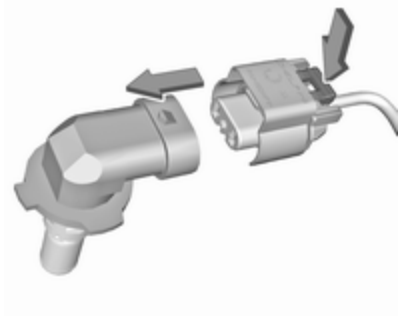

2. A rögzítőfület megnyomva vegye le a foglalatot az elektromos csatlakozóról.
3. Távolítsa el és cserélje ki az izzó foglalatát az izzóval és csatlakoztassa a dugós csatlakozót.
4. Illessze be az izzófoglalatot a lámpatestbe, fordítsa el az óramutató járásával megegyezően a rögzítéshez.

Hátsó lámpák

5 ajtós ferdehátú/4 ajtós lépcsőshátú

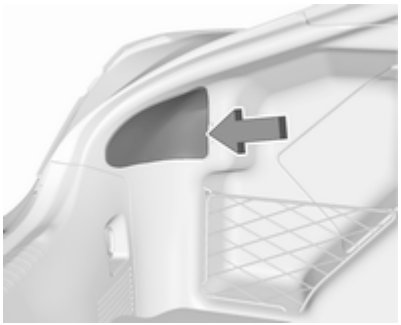

1. Távolítsa el a csomagtér belsejének borítását.

2. Kézzel csavarja le belülről a három műanyag rögzítőanyát.

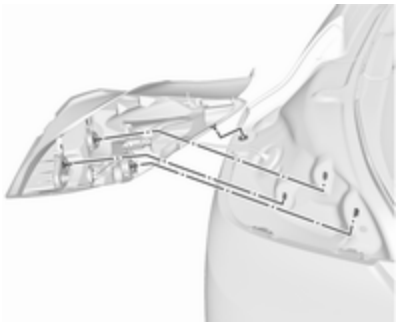

3. Óvatosan húzza vissza a lámpa egységet a mélyedésekből és távolítsa el.

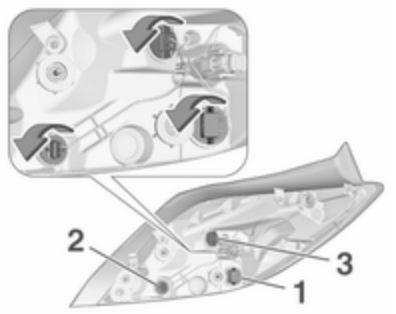

4. Forgassa az izzó foglalatot az óramutató járásával ellenkező irányba, és vegye ki. Cserélje ki az izzót kihúzással vagy elfordítással:

   Irányjelző lámpa **1**

   Hátsó ködlámpa **2**, csak a vezető oldalon

   Tolatólámpa **3**

   A hátsó lámpa és féklámpa LED-es kialakítású. Meghibásodás esetén cseréltesse ki a LED-eket szervizben.

5. Helyezze az izzófoglalatot a hátsó lámpa szerelvénybe és forgassa az óramutató járásával megegyező irányba. Illessze be a lámpa egységet a rögzítőcsapokkal a jármű-karosszéria mélyedéseibe és húzza meg a műanyag rögzítőanyákat a csomagtér belsejéből. Csukja be a fedelet.

Sports Tourer/Country Tourer

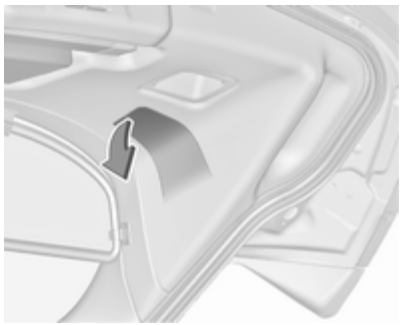

1. Oldja ki és nyissa ki a csomagtérajtóban lévő fedelet.

2. Kézzel csavarja ki a három műanyag rögzítőanyát.

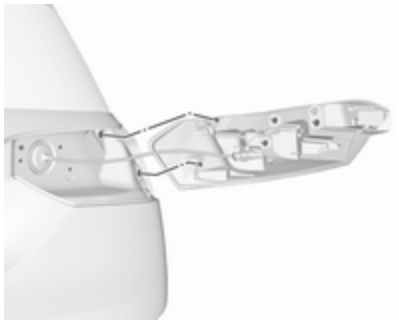

3. Óvatosan húzza vissza a lámpa egységet a mélyedésekből és távolítsa el.

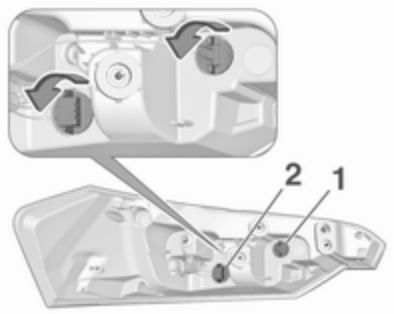

4. Forgassa az izzó foglalatot az óramutató járásával ellenkező irányba, és vegye ki. Cserélje ki az izzót a megfelelőt kihúzva:

   Tolatólámpa **1**

   Irányjelző lámpa **2**

   A hátsó lámpa, a féklámpa és a hátsó ködlámpa LED-es kialakítású. Meghibásodás esetén cseréltesse ki a LED-eket szervizben.

5. Helyezze az izzófoglalatot a hátsó lámpa szerelvénybe és forgassa az óramutató járásával megegyező irányba. Illessze a lámpa egységet a rögzítőcsapokkal a csomagtérajtó mélyedéseibe, és húzza meg a műanyag rögzítőanyákat a csomagtérajtó belseje felől. Csukja be a fedelet.

Kiegészítő hátsó lámpák a csomagtérajtó keretében

1. Nyissa ki a csomagtérajtót.

2. Oldja ki és távolítsa el az oldalborításban lévő fedelet.

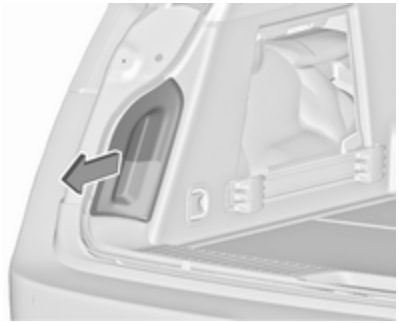

3. Az oldalborításon belülről nyomja kifelé a lámpaegységet.

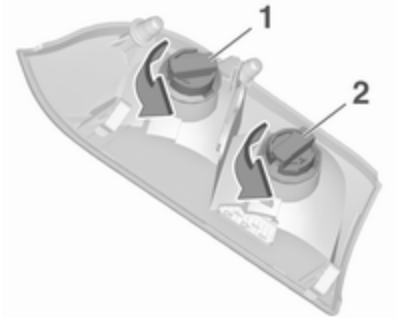

4. Forgassa el a műanyag anyát az óramutató járásával ellentétes irányba és vegye ki a foglalatból.
5. Enyhén a foglalatba nyomva és az óramutató járásával ellentétes irányba forgatva távolítsa el az izzót, majd helyezze be az új izzót. Helyezze be a műanyag anyát a foglalatba az óramutató járásával megegyező irányba forgatva.

   Hátsó helyzetjelző lámpa (**1**)

   Irányjelző lámpa (**2**)
6. Helyezze be a foglalatot a csomagtérajtó keretbe. Csukja be az oldalborításban lévő fedelet.

Oldalsó irányjelzők

Az izzó cseréjéhez távolítsa el a lámpa házat:

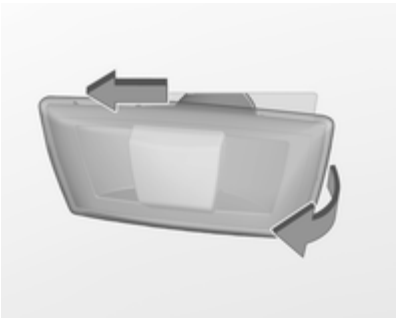

1. Csúsztassa a lámpát a bal oldala felé és távolítsa el a jobb oldali végével.

2. Forgassa az izzó foglalatot az óramutató járásával ellentétesen és távolítsa el a házból.

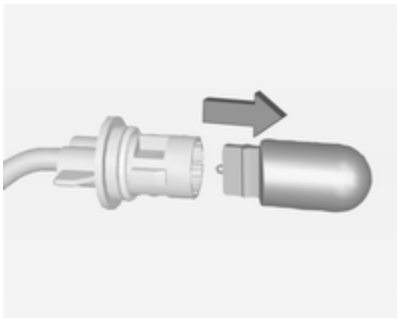

3. Húzza ki az izzót a foglalatból, és helyezze be az új izzót.
4. Helyezze be az izzótartót, és forgassa az óramutató járásával megegyező irányba.
5. Helyezze be a lámpa bal végét, csúsztassa balra és illessze be a jobb végét.

Rendszámtábla világítás

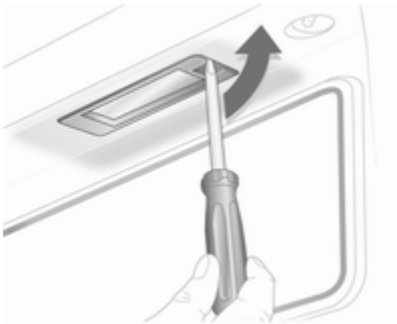

1. Illesszen be egy csavarhúzót a lámpatestbe, nyomja oldalra és akassza ki a rugót.

2. Vegye ki a lámpát lefelé óvatosan, a kábel húzása nélkül.

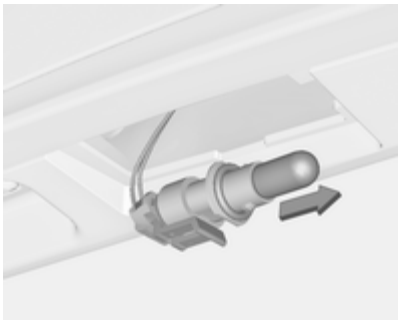

3. Vegye ki a lámpafoglalatot a lámpa házból az óramutató járásával ellentétes forgatással.
4. Húzza ki az izzót a foglalatból, és helyezze be az új izzót.
5. Helyezze a lámpafoglalatot a lámpa házba és forgassa az óramutató járásával egyezően.
6. Helyezze a lámpát a lökhárítóba és hagyja bekapcsolódni.

Belső világítás

Utastér-világítás, olvasólámpák

Az izzócserét bízza szervizre.

Csomagtér-világítás

1. Csavarhúzóval emelje ki a lámpatestet.

2. A rugós érintkező felé nyomva emelje ki az izzót.
3. Helyezze be az új izzót.
4. Helyezze vissza a lámpatestet.

Műszerfal-világítás

Az izzócserét bízza szervizre.

Elektromos rendszer

Biztosítékok

Az új biztosítékon lévő adatoknak meg kell egyezniük a meghibásodott biztosítékon lévő adatokkal.

Három biztosítékdoboz található a gépkocsiban:

- a motortér bal első részében
- balkormányos járművekben az utastérben a tárolórekesz mögött, illetve jobbkormányos gépkocsiknál a kesztyűtartó mögött
- a csomagtér bal oldalában lévő fedél mögött

Biztosíték cseréje előtt kapcsolja ki a vonatkozó kapcsolót, illetve a gyújtást.

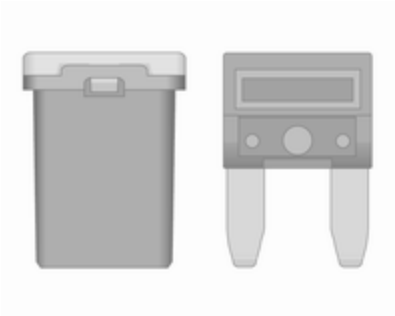

A gépkocsiban különböző biztosítékok vannak.

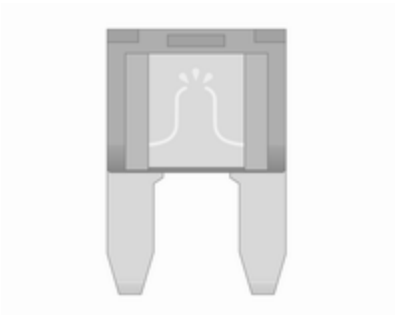

A biztosíték típusától függően, a kiégett biztosítékot megolvadt vezetékéről lehet felismerni. Ne cserélje ki a biztosítékot, amíg a hiba okát ki nem javították.

Bizonyos áramköröket több biztosíték is véd.

Lehetnek biztosítékok, amelyeknek nincs funkciójuk.

Biztosítékcsipesz

Egy biztosítékcsipesz található a motortérben lévő biztosítékdobozban.

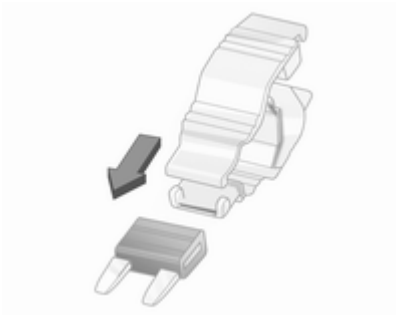

Helyezze a biztosítékcsipeszt a különféle biztosítékokra oldalról vagy felülről, majd húzza ki a biztosítékot.

Motorházi biztosítékdoboz

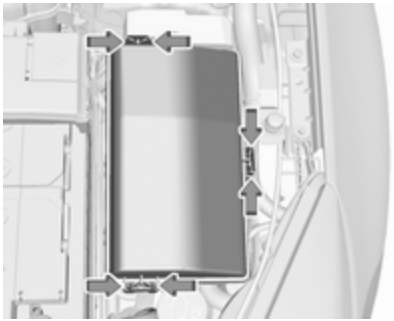

A biztosítékdoboz a motortér bal első részén található.

Akassza ki a fedelet, emelje fel és vegye le.

Szám	Áramkör
1	Sebességváltó vezérlő-egység
2	Motor vezérlőegység
3	–
4	–
5	Gyújtás/sebességváltó-vezérlő modul/motorvezérlő modul
6	Ablaktörlő
7	–
8	Üzemanyag-befecskendező/ gyújtásrendszer
9	Üzemanyag-befecskendező/ gyújtásrendszer
10	Motor vezérlőegység
11	Lambdaszonda
12	Indítómotor
13	Szívócső fűtés érzékelő
14	Világítás
15	Hátsó ablaktörlő

Szám	Áramkör
16	Vákuumszivattyú/légtömegmérő/víz az üzemanyagban érzékelő/egyenáramú átalakító
17	–
18	Adaptív első világítás
19	Adaptív első világítás
20	Üzemanyag-szivattyú
21	Hátsó elektromos ablakemelők
22	ABS
23	Változó erősségű kormányrásegítés
24	Első elektromos ablakemelők
25	Csatlakozó-aljzatok
26	ABS
27	Elektromos rögzítőfék
28	Hátsó ablakfűtés
29	Baloldali elektromos ülésállítás
30	Jobboldali elektromos ülésállítás
31	Légkondicionáló rendszer
32	Karosszéria vezérlőegység
33	Első ülésfűtés
34	Napfénytető
35	Infotainment rendszer
36	–
37	Jobboldali távolsági fényszóró
38	Baloldali távolsági fényszóró
39	–
40	–
41	Vákuumszivattyú
42	Hűtőventilátor
43	Járműakkumulátor/egyenáramú átalakító (csak stop-start rendszerrel felszerelt járműveken)
44	Fényszórómosó rendszer
45	Hűtőventilátor
46	87. kivezetés/fő relé
47	Lambdaszonda
48	Első ködlámpa
49	Jobb oldali tompított fényszóró
50	Bal oldali tompított fényszóró
51	Kürt
52	Gyújtás
53	Gyújtás/első ülésszellőztetés
54	Gyújtás
55	Elektromos ablakemelők/tükörbehajtás
56	Szélvédőmosó
57	–
58	–
59	Dízel üzemanyag fűtés/kibocsátás-szabályozó rendszer
60	Tükörfűtés
61	Tükörfűtés
62	–
63	Hátsó ablak érzékelő
64	Adaptív első világítás
65	Kiegészítő szivattyú (csak stop-start rendszerrel felszerelt gépjárműveken)

Szám	Áramkör
66	Hátsó ablakmosó rendszer
67	Üzemanyag-ellátó rendszer vezérlőegység
68	–
69	Járműakkumulátor-érzékelő
70	Esőérzékelő
71	Járműakkumulátor-érzékelő

Miután kicserélte a hibás biztosítékot, csukja le a biztosítékdoboz fedelét, és nyomja meg, amíg bezáródik.

Ha a biztosítékdoboz fedele nincs megfelelően bezárva, üzemzavar történhet.

Műszerfali biztosítékdoboz

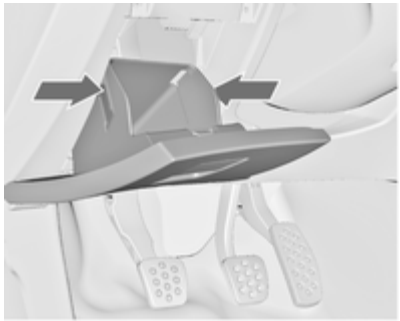

Balkormányos gépkocsikban a biztosítékdoboz a műszerfalban lévő tárolórekesz mögött található.

Nyissa ki a tárolórekeszt, nyomja össze a rögzítőfüleket, hajtsa le a tárolórekeszt és vegye ki.

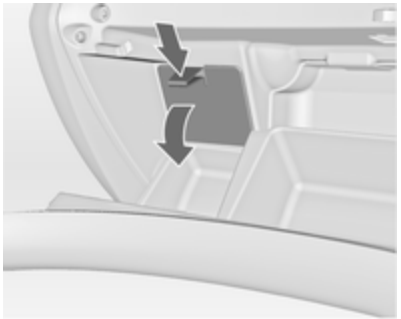

Jobbkormányos gépkocsik esetén a biztosítékdoboz a kesztyűtartóban, egy fedél mögött található. Nyissa ki a kesztyűtartót és távolítsa el a fedelet.

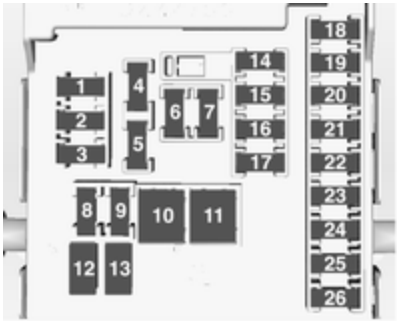

Szám	Áramkör
1	Infotainment rendszer/információs kijelző
2	Karosszéria vezérlőegység
3	Karosszéria vezérlőegység
4	Infotainment rendszer/információs kijelző
5	Infotainment rendszer/információs kijelző
6	Cigarettagyújtó
7	Csatlakozó-aljzat
8	Karosszéria vezérlőegység
9	Karosszéria vezérlőegység
10	Karosszéria vezérlőegység
11	Belső ventilátor
12	–
13	–
14	Diagnosztikai csatlakozó
15	Légzsák
16	Központi zár/Csomagtérajtó
17	Légkondicionáló rendszer
18	Szállítási biztosíték
19	Memória
20	–
21	Műszeregység
22	Gyújtás
23	Karosszéria vezérlőegység
24	Karosszéria vezérlőegység
25	–
26	Csomagtéri csatlakozó-aljzat

Az elektromos ülésállítás, a 12-es és 13-as aljzat túlterhelés elleni védelemmel van ellátva. Az áramkör a lehűlés után újra zár.

Csomagtéri biztosítékdoboz

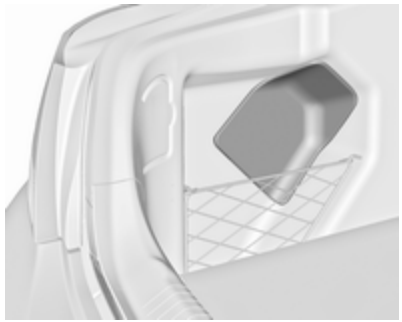

A biztosítékdoboz a csomagtér bal oldalában, egy fedél mögött található. Vegye le a fedelet.

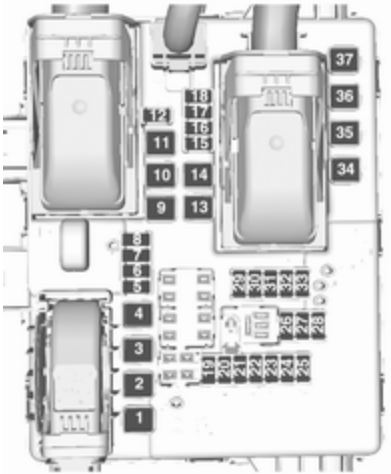

Szám	Áramkör
1	Központi zár/elektromos csomagtérajtó
2	Utánfutó modul
3	–
4	–
5	Utánfutó csatlakozó
6	Kormánykerék-fűtés
7	Szelektív katalitikus redukciós rendszer
8	Utánfutó csatlakozó
9	Napfénytető
10	Központi zár/Csomagtérajtó
11	–
12	Szelektív katalitikus redukciós rendszer
13	–
14	–
15	Elektromos csomagtérajtózár
16	Légkondicionáló rendszer
17	Szelektív katalitikus redukciós rendszer

Szám	Áramkör
18	Szelektív katalitikus redukciós rendszer
19	Oldalsó akadályérzékelő
20	Oldalsó akadályérzékelő/ szellőztetett első ülések
21	Aktív lengéscsillapító rendszer/távolsági fényszóró vezérlés/sebességtartó automatika/közlekedési jelzőtábla felismerés/sávelhagyásra figyelmeztető rendszer/utánfutó modul
22	Riasztóberendezés
23	Összkerékhajtás/riasztóberendezés
24	–
25	–
26	–
27	–
28	–
29	Utánfutó modul/szállítási biztosíték
30	Oldalsó akadályérzékelő

Szám	Áramkör
31	–
32	–
33	–
34	Napfénytető
35	–
36	–
37	–

Szerszámkészlet

Szerszámok

Gumiabroncs-javítókészlettel rendelkező gépkocsik

A vonószem és a szerszámok a gumiabroncs javító készlettel együtt egy szerszámosdobozban találhatók, a csomagtérben, a padlóborítás alatt.

Pótkerékkel rendelkező gépkocsik

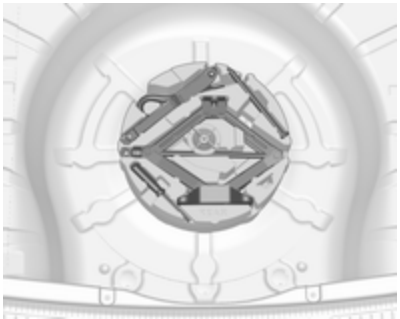

Az emelő a kerékanyakulccsal, a szerszámok, a a sérült kerék rögzítésére szolgáló hosszabbító csavar és a vonószem a szerszámosdobozban található, a csomagtérben, a pótkerék alatt. Pótkerék ⇨ 280.

Kerekek és gumiabroncsok

A gumiabroncsok és a keréktárcsák állapota

A járdaszegélyekre lehetőleg lassan és derékszögben hajtson fel. Az éles szegélyeken való áthajtás a gumiabroncs és a keréktárcsa sérülését okozhatja. Ne szorítsa be a gumiabroncsot a járdaszegélyhez parkoláskor.

Rendszeresen vizsgálja meg a keréktárcsákat, hogy nincs-e rajtuk sérülés. Sérülés vagy rendellenes kopás esetén kérjen segítséget egy szerviztől.

Téli gumiabroncsok

A téli gumiabroncsok használata 7 °C hőmérséklet alatt növeli a biztonságot, ezért lehetőleg az összes kerékre szereljen téli gumiabroncsot.

Országtól függő szabályozásnak megfelelően szükség esetén ragasszon sebességmatricát a vezető látóterébe.

Téli gumiabroncsként minden gumiabroncsméret engedélyezett ⇨ 315.

5-ajtós ferdehátú, 4-ajtós lépcsőshátú, Sports tourer

A 205/60 R 16 és 235/45 R 18 gumiabroncs méretek csak téli gumiabroncsként megfelelőek.

Gumiabroncs megjelölések

Pl.: **215/60 R 16 95 H**

215 = gumiabroncs szélessége, mm-ben
60 = oldalfalmagasság (a magasság és szélesség aránya), %-ban
R = szálszerkezet: Radiál
RF = típus: RunFlat (defekttűrő)
16 = keréktárcsa átmérője, hüvelykben
95 = teherbírási index, pl. a 95-ös szám 690 kg-nak felel meg
H = sebességindex

Sebességindex:

Q = 160 km/h-ig
S = 180 km/h-ig
T = 190 km/h-ig
H = 210 km/h-ig
V = 240 km/h-ig
W = 270 km/h-ig

Kötött forgásirányú gumiabroncsok

A kötött forgásirányú gumiabroncsokat úgy kell felszerelni, hogy helyes irányba forogjanak. A helyes forgásirányt a gumiabroncs oldalfalán lévő szimbólum (pl. egy nyíl) mutatja.

Gumiabroncs-levegőnyomás

Ellenőrizze a gumiabroncsok levegőnyomását – hideg állapotban – legalább kéthetente és minden hosszabb útra való elindulás előtt. Ne feledkezzen el a szükségpótkerékről.

Ez a gumiabroncs-levegőnyomás ellenőrző rendszerrel felszerelt gépkocsikra is vonatkozik.

Csavarja le a szelepsapkát.

Gumiabroncs levegőnyomás ⇨ 315.

A jármű bal oldali ajtókeretén elhelyezett gumiabroncs információs címke mutatja az eredeti felszereléshez tartozó gumiabroncsokat és a gumiabroncsokra vonatkozó levegőnyomást.

A megadott gumiabroncs-levegőnyomás értékek hideg gumiabroncsokra vonatkoznak. Az adatok nyári és téli gumiabroncsokra egyaránt érvényesek.

A pótkereket mindig a teljes terhelésnek megfelelő nyomásértékre állítsa be.

Az ECO gumiabroncs levegőnyomás érték a lehető legalacsonyabb üzemanyag-fogyasztás elérésére szolgál.

A nem megfelelő gumiabroncs-levegőnyomás veszélyezteti a közlekedés biztonságát, rontja a gépkocsi menettulajdonságait, az utazási kényelmet, valamint magasabb üzemanyag-fogyasztáshoz és fokozott gumikopáshoz vezet.

A gumiabroncs-levegőnyomás eltér a különböző opcióktól függően. A helyes gumiabroncs-levegőnyomáshoz kövesse az alábbi eljárást:

1. Azonosítsa a hajtott tengely és a karosszéria típusát.
2. Azonosítsa a motor azonosító kódot. Motoradatok ⇨ 301.
3. Azonosítsa az adott gumiabroncsot.

A gumiabroncs-levegőnyomás táblázatok bemutatnak minden lehetséges gumiabroncs kombinációt ⇨ 315.

Az Ön járművéhez jóváhagyott gumiabroncsok vonatkozásában lásd a járműhöz mellékelt EGK Megfelelőségi tanúsítványt vagy egyéb nemzeti regisztrációs dokumentumokat.

A gumiabroncs nyomás megfelelő beállításáért a vezető felelős.

⚠ Figyelmeztetés

Ha a levegőnyomás túl alacsony, az jelentős felmelegedést és belső szerkezeti sérüléseket idézhet elő a gumiabroncsban, amely

szálszakadáshoz, vagy nagy sebességnél akár „durrdefekthez” is vezethet.

Ha gumiabroncs levegőnyomás-ellenőrző rendszerrel felszerelt gépkocsin kell a levegőnyomást csökkenteni vagy növelni, kapcsolja ki a gyújtást. A gumiabroncsnyomás beállítása után kapcsolja be a gyújtást, és válassza ki megfelelő beállítást a **gumiabroncs-terhelés** oldalon a vezetői információs központban, ⇨ 116.

Gumiabroncs-levegőnyomás ellenőrző rendszer

A gumiabroncs-levegőnyomás ellenőrző rendszer egy adott sebesség fölött percenként ellenőrzi mind a négy kerék levegőnyomását.

Figyelem!

Gumiabroncs levegőnyomás ellenőrző rendszer csak az alacsony gumiabroncs levegőnyomásra figyelmeztet, a vezető által elvégzendő rendszeres gumiabroncs karbantartást nem helyettesíti.

Minden keréknek nyomásérzékelővel kell rendelkeznie és a gumiabroncsoknak az előírt levegőnyomásra felfújva kell lenniük.

Megjegyzés
Azokban az országokban, ahol törvény szerint kötelező a gumiabroncs-levegőnyomás ellenőrző rendszer, a nyomásérzékelő nélküli kerekek használata érvényteleníti a gépjármű típus jóváhagyását.

Válassza ki a **gumiabroncsnyomás-figyelés** oldalt az **információs** menüben a vezetői információs központban (DIC) ⇨ 116

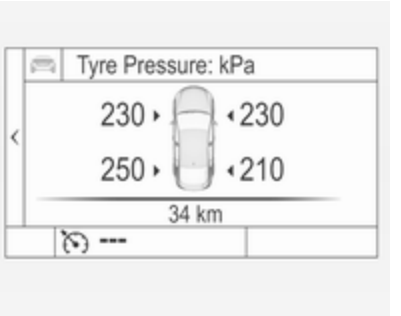

A rendszer állapotát és a nyomásra vonatkozó figyelmeztetéseket egy üzenet és az adott gumiabroncs villogása jelzi a DIC-ben.

Ha a rendszer alacsony gumiabroncs nyomást észlel, az (!) ellenőrző lámpa jelzi ⇨ 113.

Ha világít a (!), akkor amint lehet álljon meg, és fújja fel a kereket az előírtak szerint ⇨ 315.

Felfújás után a gumiabroncsnyomás-értékek DIC kijelzőn történő frissítéséhez egy kis vezetésre lehet szükség. Ez idő alatt a (!) világíthat.

Ha a (!) alacsonyabb hőmérsékletnél világít, és némi távolság megtétele után kialszik, ez alacsony gumiabroncsnyomáshoz közelítésre utaló jel lehet. Ellenőrizze a gumiabroncsok levegőnyomását.

Tájékoztató üzenetek ⇨ 127.

Ha csökkenteni vagy növelni kell a gumiabroncs levegőnyomását, kapcsolja ki a gyújtást.

Csak nyomásérzékelős kerekeket szereljen fel, egyébként a gumiabroncs-levegőnyomás nem kerül kijelzésre és a (!) folyamatosan világít.

A pótkerék illetve a szükségpótkerék nincs felszerelve nyomásérzékelővel. A gumiabroncs-levegőnyomás ellenőrző rendszer ezekkel a kerekekkel nem működik. Az (!) ellenőrzőlámpa világít. A többi három kerékkel a rendszer továbbra is működőképes marad.

A kereskedelemben kapható folyékony javítókészletek akadályozhatják a rendszer megfelelő működését. A gyárilag jóváhagyott javítókészletek használhatók.

Külső nagyteljesítményű rádió-berendezés zavarhatja a gumiabroncs-levegőnyomás ellenőrző rendszer működését.

Valahányszor kerékcsere történik a gumiabroncs-levegőnyomás ellenőrző rendszer érzékelőit le kell szerelni és szervizelni kell. A kicsavart érzékelőt helyettesítse szeleptűvel és tömítőgyűrűvel, a levágott érzékelőt teljes szelepszárral.

Gépjármű terhelési állapot

Állítsa a gumiabroncsnyomást a terhelési állapothoz, a gumiabroncs-információs címke vagy gumiabroncslevegő-nyomás táblázat alapján ⇨ 315, és válassza ki a vonatkozó beállítást a **gumiabroncs-terhelés** menüpontban, **beállítások** menüben a DIC-ben ⇨ 116.

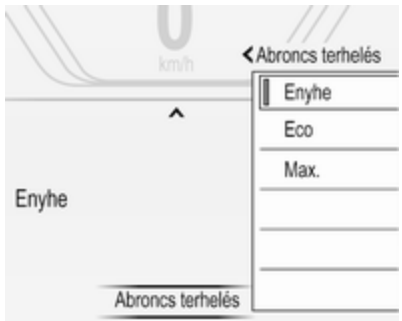

Válassza az alábbit:

- **Enyhe** a komfort nyomáshoz, legfeljebb 3 személy esetén.
- **Eco** az Eco nyomáshoz, legfeljebb 3 személy esetén.
- **Max.** teljes terhelés esetén.

Automatikus tanulási funkció

Kerékcsere után a járműnek körülbelül 20 percig álló helyzetben kell lennie, mielőtt a rendszer újraszámítja a paramétereket. A

következő újratanulási folyamat akár 10 percig eltarthat legalább 20 km/h sebességű haladás mellett. Ekkor a – – megjelenhet illetve a nyomásértékek váltakozhatnak a DIC-ben.

Ha az újratanulási folyamat közben probléma merülne fel, egy figyelmeztető üzenet jelenik meg a DIC-ben.

Hőmérséklettől való függés

A gumiabroncs levegőnyomás függ a gumiabroncs hőmérsékletétől. Menet közben a gumiabroncs hőmérséklete és a levegőnyomás növekszik.

A DIC-ben megjelenített gumiabroncs-levegőnyomás érték az aktuális levegőnyomást mutatja. Ezért fontos a gumiabroncsok levegőnyomását hideg állapotban ellenőrizni.

Futófelület mélység

Rendszeres időközönként ellenőrizze a mintázat mélységét.

A gumiabroncsokat biztonsági okokból a 2–3 mm-es (téli gumi esetén 4 mm-es) profilmélység elérésekor ki kell cserélni.

Biztonsági okokból ajánlott, hogy az abroncsok futófelület mélysége egy tengelyen ne térjen el 2 mm-nél nagyobb mértékben.

Ha a minta a kopásjelzőig (TWI) lekopott, akkor elérte a rendeletileg engedélyezett legkisebb méretet, azaz a profilmélység már csak 1,6 mm. Helyüket a gumiabroncs oldalfalán látható jel mutatja.

Ha az első abroncsokon nagyobb kopás észlelhető, időszakosan cserélje meg az első és a hátsó kerekeket. Gondoskodjon róla, hogy a kerekek forgási iránya ugyanaz maradjon.

A gumiabroncsok öregednek, még akkor is, ha nem használják őket. Javasoljuk, hogy a gumiabroncsokat 6 évente cserélje le.

Gumiabroncs és kerék méretének megváltoztatása

Amennyiben a gyárilag felszerelttől eltérő méretű gumiabroncsot használ, szükség lehet a sebességmérő, valamint a névleges gumiabroncs-levegőnyomás érték átprogramozására, és a gépkocsin történő más módosításokra.

Eltérő méretű gumiabroncsok felszerelése után cseréltesse le a levegőnyomás értékeket feltüntető címkét is.

⚠ Figyelmeztetés

A nem megfelelő kerekek és gumiabroncsok használata balesetet okozhat, és érvényteleníthetí a gépkocsi típusbizonyítványát.

Dísztárcsák

Csak olyan, gyárilag jóváhagyott dísztárcsákat és gumiabroncsokat használjon, amelyek tökéletesen megfelelnek az adott keréktárcsa/gumiabroncs kombinációnak.

Ha a használt dísztárcsák és gumiabroncsok nem rendelkeznek gyári jóváhagyással, akkor nem szabad peremvédős gumiabroncsot használni.

A dísztárcsáknak nem szabad akadályozniuk a fék hűtését.

⚠ Figyelmeztetés

A nem megfelelő dísztárcsák és gumiabroncsok használata hirtelen nyomásvesztést, és ebből adódóan balesetet okozhatnak.

Acél abronccsal szerelt járművek: Zárható kerékanyák használata esetén ne szereljen fel dísztárcsákat.

Kerékagysapkák

A 245/35 R20 méretű kerekeknek speciális kerékagysapkája van. Ahhoz, hogy levegye a kerékagysapkát a leszerelt kerékről, először egyenként akassza ki a karokat. Ezután hátulról nyomja meg a kerékagysapka közepét, és vegye le.

Az összeszereléshez először állítsa be a kerékagysapkát úgy, hogy a pozicionáló tüske a mélyedésbe illeszkedjen.

Kerékláncok

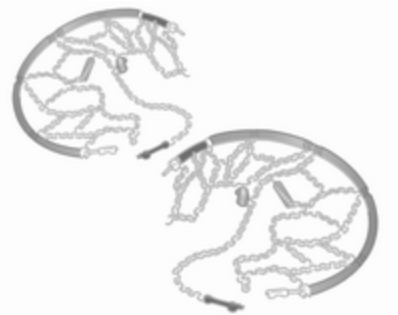

Hóláncot csak az első kerekekre szabad felszerelni.

Csak apró szemű hóláncot használjon, amely a futófelületen és a gumiabroncs belső oldalfalán a lánc zárjával együtt legfeljebb 10 mm-re áll ki.

⚠ Figyelmeztetés

A gumiabroncs sérülése „durrdefekthez” vezethet.

5-ajtós ferdehátú, 4-ajtós lépcsőshátú, Sports Tourer

Hólánc csak a 205/60 R16, 215/60 R16, 225/55 R17, 225/45 R18, 225/50 R17 és 235/45 R18 méretű gumiabroncsokon használható.

Country Tourer

Hóláncot csak 235/45 R18 méretű kerekekre szabad felszerelni.

Szükségpótkerék

Nem használható hólánc a szükségpótkeréken.

Gumiabroncs javító készlet

A futófelület kisebb sérülései kijavíthatók a gumiabroncs-javító készlettel.

Ne távolítsa el a sérülést okozó tárgyat a gumiabroncsból.

A 4 mm-nél nagyobb, vagy a gumiabroncs oldalfalán lévő sérülés a gumiabroncs javítókészlet segítségével nem javítható.

⚠ Figyelmeztetés

Ne közlekedjen 80 km/h sebességnél gyorsabban.

Ne használja huzamosabb ideig.

A gépkocsi irányíthatósága és menettulajdonságai megváltozhatnak.

Gumiabroncs defekt esetén:

Húzza be a rögzítőféket és kapcsoljon első vagy hátrameneti sebességfokozatba, illetve **P** állásba.

A gumiabroncs-javító készlet a csomagtérben a padlóborítás alatt lévő tárolórekeszben található.

1. Vegye ki a gumiabroncs-javító készletet a tárolórekeszből.
2. Vegye elő a kompresszort.

3. Vegye ki az elektromos csatlakozókábelt és a levegőcsövet a kompresszor alján lévő rekeszekből.

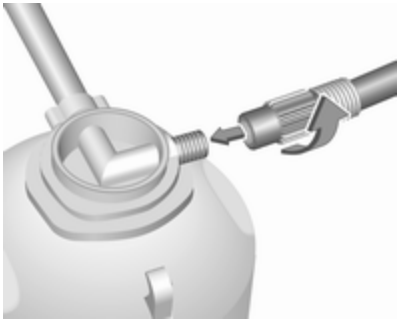

4. Csavarja rá a kompresszor levegőcsövét a tömítőanyag-tartályon lévő csatlakozóra.
5. Erősítse a tömítőanyag-tartályt a kompresszoron lévő tartóra.

   Helyezze a kompresszort a gumiabroncshoz közel úgy, hogy a tömítőanyag-tartály felfelé álljon.

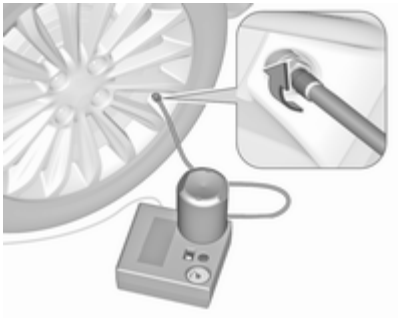

6. Csavarja le a szelepsapkát a defektes gumiabroncs szelepéről.
7. Csavarja rá a töltőcsövet a gumiabroncs szelepére.
8. A kompresszoron lévő kapcsolónak O állásban kell lennie.
9. Helyezze a kompresszor csatlakozóját a tartozék-csatlakozóba vagy a cigarettagyújtó aljzatba.

   Az akkumulátor védelme érdekében javasolt a motort bekapcsolva hagyni.

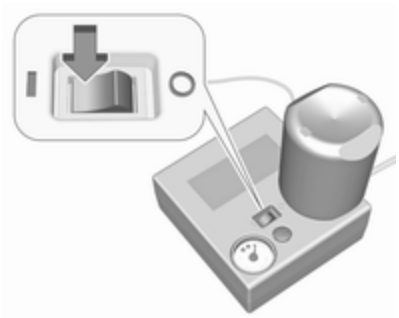

10. Kapcsolja a kompresszor billenőkapcsolóját I állásba. A gumiabroncs megtelik tömítőanyaggal.
11. A kompresszor nyomásmérője rövid időre akár 6 bar nyomást is mutathat, miközben a tömítőanyag-tartály kiürül (körülbelül 30 másodpercig). Ezután a nyomás csökkenni kezd.
12. A teljes tömítőanyag mennyiség a gumiabroncsba jut. Ezután a gumiabroncs felfújódik.
13. Az előírt gumiabroncs-levegőnyomást 10 percen belül el kell érnie. Gumiabroncs

levegőnyomás ⇨ 315. Amikor elérte a megfelelő nyomást, kapcsolja ki a kompresszort.

Ha 10 percen belül nem éri el az előírt levegőnyomást, csatlakoztassa le a javítókészletet. Forgassa meg egy fordulattal a kereket. Csatlakoztassa ismét a gumiabroncs-javítókészletet, majd folytassa 10 percig a feltöltést. Ha az előírt levegőnyomás így sem érhető el, akkor a gumiabroncs túlságosan sérült. Kérjen segítséget egy szerviztől.

A túlnyomást engedje le a nyomásmérő felett lévő gombbal.

Ne működtesse a kompresszort 10 percnél hosszabb ideig.

14. Csatlakoztassa le a gumiabroncs-javítókészletet. Nyomja meg a reteszelőfület, hogy kivehesse a tömítőanyag-tartályt a keretből. Csavarja rá a levegőtömlőt a tömítőanyag-tartály szabad csatlakozójára. Ezzel megelőzheti a tömítőanyag szivárgását. Tegye vissza a javítókészletet a csomagtartóba.
15. Egy darab ronggyal törölje le a fölösleges tömítőanyagot.
16. Vegye le a megengedett legnagyobb sebességet feltüntető címkét a tömítőanyag-tartályról, és ragassza a vezető látóterébe.
17. Azonnal induljon el, hogy a tömítőanyag egyenletesen eloszoljon a gumiabroncsban. Körülbelül 10 km, de nem több mint 10 perc után álljon meg, és ellenőrizze a gumiabroncs levegőnyomását. Ilyenkor a kompresszor levegőtömlőjét csatlakoztassa közvetlenül a gumiabroncs szelepére.

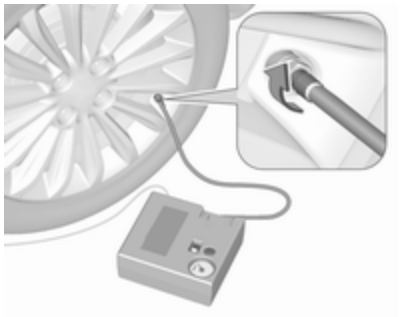

Amennyiben a gumiabroncs-levegőnyomás több mint 1,3 bar, akkor állítsa be a megfelelő értékre. Ismételje meg az eljárást, amíg nincs további nyomásvesztés.

Amennyiben a gumiabroncs-levegőnyomás 1,3 bar alá esett, ne közlekedjen tovább a gépkocsival. Kérjen segítséget egy szerviztől.

18. Tegye vissza a javítókészletet a csomagtartóba.

Megjegyzés
Az ilyen módon javított gumiabroncs menettulajdonságai jelentősen romlanak, ezért cseréltesse ki mielőbb.

Amennyiben a kompresszornak szokatlan hangja van, vagy túlzottan felmelegszik, legalább 30 percre kapcsolja ki.

A beépített biztonsági szelep 7 bar nyomásnál kinyit.

Vegye figyelembe a készlet lejárati dátumát. Ezután a készlet tömítőképessége nem garantálható. Vegye figyelembe a tömítőanyag-tartályon található tárolási utasítást.

Cserélje ki a használt tömítőanyag-tartályt. A használt tartályt a hatályos törvényeknek megfelelően helyezze el.

A kompresszor és a tömítőanyag kb. -30 °C-ig használható.

A kiegészítő adapterek más tárgyak felfújásához használhatók, pl. labdákhoz, matracokhoz, gumicsónakokhoz stb. Ezek a kompresszor alján találhatók.

Eltávolításhoz csavarja fel a kompresszor levegőcsövét és húzza le az adaptert.

Kerékcsere

Bizonyos gépkocsik pótkerék helyett gumiabroncs-javító készlettel vannak felszerelve ⇨ 274.

Végezze el a következő előkészületeket és vegye figyelembe az alábbi információkat:

- Szilárd, vízszintes, csúszásmentes talajon parkoljon. Az első kerekeknek egyenes helyzetben kell lenniük.
- Húzza be a rögzítőféket és kapcsoljon első vagy hátrameneti sebességfokozatba, illetve **P** állásba.
- Vegye elő a pótkereket ⇨ 280.
- Soha ne cseréljen egyszerre több kereket.
- Az emelőt kerékcseréhez csak defekt esetén használja, ne pedig a szezonális téli vagy nyári gumiabroncs-cseréhez.
- Az emelő nem igényel karbantartást.
- Ha a talaj túlságosan laza, helyezzen egy (max. 1 cm vastagságú) kemény lapot az emelő alá.
- Felemelés előtt vegye ki a nehéz tárgyakat a járműből.
- Sem emberek, sem állatok nem tartózkodhatnak a gépkocsiban felemelésekor.
- Soha ne másszon a megemelt gépkocsi alá.
- Ne indítsa be a gépkocsit, ha az emelőn áll.
- A kerék felszerelése előtt tisztítsa meg a kerékanyákat és a menetet egy tiszta ronggyal.

⚠ Figyelmeztetés

Ne zsírozza a kerékcsavarokat, kerékanyákat és kúpos kerekanyákat.

1. A kerékanyák védősapkáját csavarhúzóval pattintsa le.

Acél kerekek dísztárcsával: Vegye le a dísztárcsát.

Könnyűfém keréktárcsák: A kerékanyák védősapkáját csavarhúzóval pattintsa le. Óvja a sérülésektől a könnyűfém keréktárcsát egy puha rongy segítségével, amit a csavarhúzó és a keréktárcsa közé helyez.

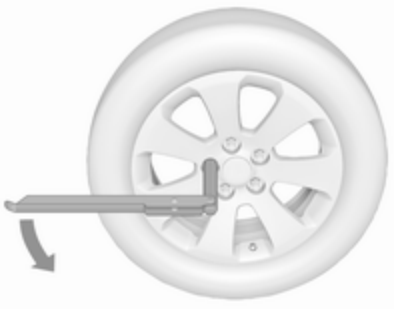

2. Hajtsa ki a kerékcsavarkulcsot, helyezze rá biztonságosan a kerékanyára, és lazítsa meg mindegyik kerékanyát fél fordulattal.

   A kerekeket lehet, hogy zárókerék anyák védik. Ezeknek a sajátos anyáknak a kioldásához először csatlakoztassa a zárható kerékanyák adapterét az anya fejére, mielőtt felszerelné a kerékkulcsot. Az adapter a kesztyűtartóban található.

3. Egyes verziókon a járműemelési pont el lehet takarva. Húzza ki oldalra a burkolatot.

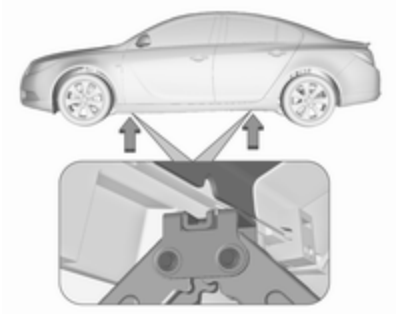

4. Győződjön meg róla, hogy az emelőt megfelelően helyezi el a gépkocsi emelési pontjai alá.

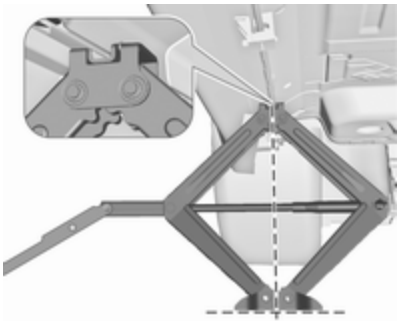

5. Állítsa be az emelőt a szükséges magasságra. Helyezze pontosan az emelési pont alá, úgy, hogy ne tudjon elcsúszni.

Dugja be a kerékkulcsot, és a megfelelően beállított emelőn forgassa a kerékkulcsot addig, amíg a kerék el nem emelkedik a talajról.

6. Csavarja ki a kerékanyákat.
7. Cserélje ki a kereket. Pótkerék ⇨ 280.
8. Csavarja be a kerékanyákat.
9. Engedje le a gépkocsit.
10. Helyezze fel a kerékcsavarkulcsot a kerékanyákra amilyen szorosan csak lehet, és húzza meg mindegyik kerékanyát átlós sorrendben. A meghúzási nyomaték 150 Nm.
11. Felszerelés előtt illessze a dísztárcsán lévő szeleplyukat a gumiabroncs szelepéhez.

    Helyezze vissza a kerékanyák védősapkáit.
12. Szerelje be a járműemelési pont burkolatát.
13. Rakja el és rögzítse a kicserélt kereket ⇨ 280, a szerszámkészletet ⇨ 267 és a záró kerékanyák adapterét ⇨ 74.
14. Amint lehet, ellenőrizze a felszerelt gumiabroncs levegőnyomását és a kerékanyák meghúzási nyomatékát.

A lehető leghamarabb cseréltesse ki vagy javíttassa meg a hibás gumiabroncsot.

Emelőlap emelési pozíciója

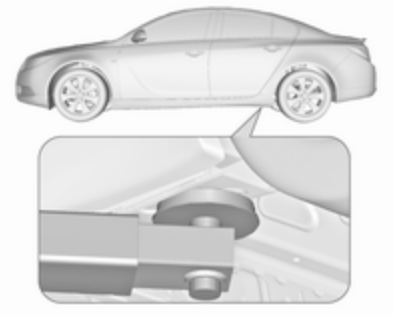

Emelőlap hátsó kar pozíciója az alvázon.

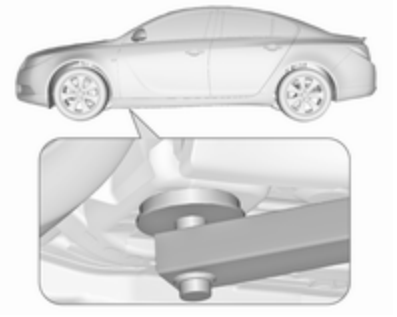

Emelőlap első kar pozíciója az alvázon.

Pótkerék

Bizonyos gépkocsik pótkerék helyett gumiabroncs-javítókészlettel vannak felszerelve.

Ha olyan pótkereket szerel fel, ami eltér a többi keréktől, akkor ez a kerék szükségpótkeréknek minősülhet és a megfelelő sebességkorlátozások érvényesek még ha ezt címke nem is jelzi. Forduljon segítségért egy szervizhez a vonatkozó sebességkorlátozást illetően.

A pótkeréknek acél keréktárcsája van.

Figyelem!

A többi keréknél kisebb méretű, vagy téli gumiabroncsok mellé felszerelt pótkerék használata befolyásolhatja a gépkocsi vezethetőségét. A lehető leghamarabb cseréltesse ki a hibás gumiabroncsot.

A pótkerék a csomagtérben, a padlóborítás alatt található.

Kiszedés:

1. Nyissa fel a padlólemezt.
2. A pótkerék szárnyas anyával van rögzítve. Forgassa el a szárnyasanyát az óramutató járásával ellentétes irányba, és vegye ki a pótkereket.

   A pótkerék alatt ott van a szerszámkészlet doboza.
3. Ha, kerékcsere után, nem tesz pótkereket a pótkerék mélyedésébe, a szárnyasanya megfelelő visszaforgatásával rögzítse a szerszámos dobozt, és csukja le a padlóborítást.

Lecserélt teljes méretű kerék tárolása a pótkerék mélyedésben

A pótkerék mélyedésében nem fér el mindegyik megengedett gumiabroncs-méret. Ha a pótkeréknél szélesebb kereket kell elhelyezni a pótkerék mélyedésében, a kerékrögzítésre szolgáló menetes csavart a szerszámdobozban lévő hosszabbító csavarra kell cserélni ⇨ 267. Csavar cseréje:

- Vegye ki a szerszámdobozt a pótkerék mélyedéséből.

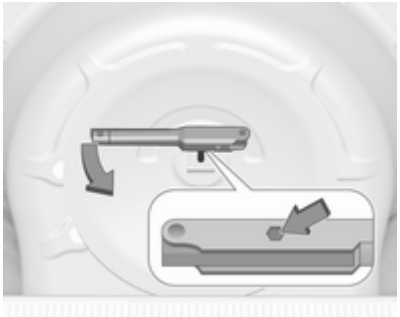

- Helyezze be a kerékanyakulcs hatszöges végét, ügyelve arra, hogy biztosan üljön a csavaron.
- A csavar meglazításához forgassa a kerékanyakulcsot az óramutató járásával ellenkező irányba. Vegye ki a csavart.
- Fogja a szerszámkészletben található hosszabbító csavart ⇨ 267, és hajtsa be kerékanya imbuszkulccsal kézi meghúzásnyira.

- A szerszámosdobozt és a sérült kereket, külső felével felfelé, tegye a pótkerék mélyedésébe, és rögzítse a csavaron lévő szárnyasanyát az óramutató járásával megegyező irányba forgatva.

A padlóborítás ráhelyezhető a kilógó kerékre.

Amikor defektes kerék javítása után visszateszi a pótkereket a mélyedésbe, használja ismét a rövid menetes csavart. A csavart ugyanígy cserélje ki.

⚠ Figyelmeztetés

A csomagtérben elhelyezett gépkocsiemelő, kerék vagy más felszerelés sérülést okozhat, ha nincs megfelelően rögzítve. Hirtelen fékezés vagy ütközés esetén az elszabadult tárgyak nekiütközhetnek valakinek.

A kereket, emelőt és szerszámokat mindig az eredeti tárolási helyén tartsa, és rögzítse le.

Szükségpótkerék

Figyelem!

A többi keréknél kisebb méretű, vagy téli gumiabroncsok mellé felszerelt pótkerék használata befolyásolhatja a gépkocsi vezethetőségét. A lehető leghamarabb cseréltesse ki a hibás gumiabroncsot.

Ne szereljen egynél több szükségpótkereket a gépkocsira. Ne közlekedjen 80 km/h sebességnél gyorsabban. A kanyarokat lassan vegye be. Ne használja huzamosabb ideig a szükségpótkereket.

Ha az Ön járművének hátsó kereke egy másik jármű vontatása közben leereszt, szerelje a szükségpótkereket előre, és a teljes méretű gumiabroncsot hátra.

Hólánc ⇨ 273.

Kötött forgásirányú gumiabroncsok

A kötött forgásirányú gumiabroncsokat a forgás irányának megfelelően szerelje fel. A forgásirányt a gumiabroncs oldalfalán lévő jel (pl. egy nyíl) mutatja.

A forgásiránnyal ellentétesen felszerelt gumiabroncsokra az alábbiak vonatkoznak:

- A vezethetőség megváltozhat. A lehető leghamarabb cseréltesse ki vagy javíttassa meg a hibás gumiabroncsot.
- Vezessen óvatosan, különösen esős vagy havas időben.

Segédindítás

Bikázás

Ne indítson gyorstöltővel.

A segédindító kábel segítségével egy másik jármű akkumulátoráról beindíthatja a lemerült járműakkumulátorú jármű motorját.

⚠ Figyelmeztetés

Különösen nagy óvatossággal járjon el segédindító kábellel történő indításkor. A következőktől történő bárminemű eltérés az akkumulátor felrobbanásából adódó sérülésekhez, valamint mindkét gépkocsi elektromos berendezéseinek meghibásodásához vezethet.

⚠ Figyelmeztetés

Kerülje az akkumulátorsav szembe, szövetekre és fényezett felületekre való jutását. A folyadék

kénsavat tartalmaz, amely közvetlen érintkezés esetén sérülést és károsodást okozhat.

- Soha ne tegye ki a jármű akkumulátorát szikra vagy nyílt láng hatásának.
- A lemerült járműakkumulátor már 0 °C körüli hőmérsékleten megfagyhat. A segédindító kábelek csatlakoztatása előtt olvassza fel a fagyott akkumulátort.
- Az akkumulátor kezelése során viseljen védőszemüveget és védőruhát.
- Csak azonos feszültségű (12 voltos) segédakkumulátort használjon. A segédakkumulátor kapacitása (Ah) ne legyen lényegesen kisebb a jármű lemerült akkumulátoráénál.
- A segédindító kábel csatlakozói legyenek szigeteltek, és a kábel keresztmetszete legyen legalább 16 mm^2 (dízelüzemű motor esetén 25 mm^2).
- Ne csatlakoztassa le a lemerült járműakkumulátort a jármű elektromos rendszeréről.
- Kapcsolja ki a felesleges fogyasztókat.
- Az indítás során ne hajoljon a jármű akkumulátora fölé.
- A két kábel csatlakozói ne érintsék egymást.
- A két gépkocsi ne kerüljön érintkezésbe egymással a segédindítási művelet alatt.
- Húzza be a rögzítőféket, a sebességváltót tegye üres állásba, az automata sebességváltót pedig **P** állásba.

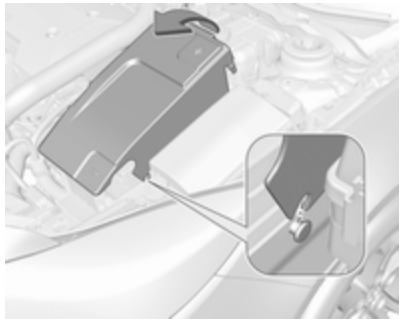

- Ha fedél található a járműakkumulátor felett, akkor a járműakkumulátor töltéséhez vagy a segédakkumulátorral történő indításhoz távolítsa el azt. Emelje fel hátul és akassza ki elöl a fedelet.
- Nyissa ki mindkét jármű akkumulátorának pozitív saruvédő sapkáját.

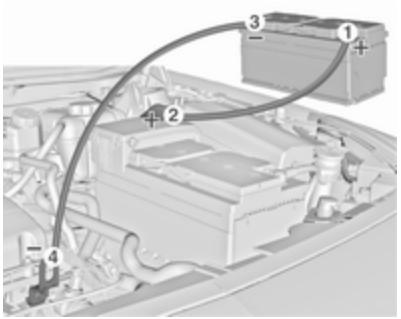

A kábelek csatlakoztatásának sorrendje:

1. Csatlakoztassa a piros kábelt a segédindítást biztosító akkumulátor pozitív sarujára.
2. Csatlakoztassa a piros kábel másik végét a lemerült akkumulátor pozitív sarujára.
3. Csatlakoztassa a fekete kábelt a segédindítást biztosító akkumulátor negatív sarujára.
4. Csatlakoztassa a fekete kábel másik végét egy földelési pontra a gépkocsin, mint például a motorblokk vagy a motorfelfüggesztés egy csavarja. A kábelt csatlakoztassa a lemerült akkumulátortól olyan messze, amennyire csak lehet, de legalább 60 cm-re.

Úgy helyezze el a kábeleket, hogy azok ne érhessenek hozzá a motortérben lévő forgó alkatrészekhez.

A motor indítása:

1. Indítsa be a segédindítást biztosító gépkocsi motorját.
2. 5 perc után indítsa be a lemerült akkumulátorú gépkocsi motorját. Az indítási kísérleteket legfeljebb 15 másodpercig végezze, 1 percenként ismételve.
3. Beindulás után ne kösse le a kábeleket, hanem hagyja járni mindkét motort kb. 3 percig alapjáraton.
4. Kapcsoljon be néhány elektromos fogyasztót (pl. fényszórók, hátsó ablakfűtés) a segédindítást fogadó gépkocsin.
5. A segédindító kábelek eltávolítása pontosan a fentiekkel ellentétes sorrendben történjen.

Vontatás

Gépjármű vontatása

5-ajtós ferdehátú, 4-ajtós lépcsőshátú, Sports Tourer: akassza ki alul a sapkát és távolítsa el lefelé.

Country Tourer: helyezzen egy csavarhúzót a fedél alsó szélén lévő nyílásba. A csavarhúzót óvatosan lefelé mozdítva akassza ki a fedelet. A sérülés elkerülése érdekében ajánlatos egy rongyot helyezni a csavarhúzó és a keret közé.

OPC: illesszen egy csavarhúzót a fedél felső hajlatának nyílásába. A csavarhúzót óvatosan lefelé mozdítva akassza ki a fedelet. A sérülés elkerülése érdekében ajánlatos egy rongyot helyezni a csavarhúzó és a keret közé.

A vonószem a szerszámkészletben található ⇨ 267.

A vonószemet hajtsa be ütközésig, amíg vízszintes helyzetbe nem kerül.

A vontatókötelet - vagy még inkább a vonórudat - csatlakoztassa a vonószemhez.

A vonószem csak a gépkocsi vontatására, nem pedig kátyúkból való kihúzásra való.

Kapcsolja be a gyújtást, hogy a kormányzárat oldja, és hogy a féklámpákat, a kürtöt, valamint az ablaktörlőt működtetni tudja.

A sebességváltó üres állásában.

Figyelem!

Vezessen lassan. Kerülje a rángatást. A túlzottan nagy vonóerő a gépkocsi károsodását okozhatja.

Álló motornál a kormányzáshoz és a fékezéshez lényegesen nagyobb erőkifejtés szükséges.

Zárja be az ablakokat, a szellőzést kapcsolja belső levegőkeringtetésre, hogy a vontató gépkocsi kipufogógáza ne jusson az utastérbe.

Kézi sebességváltóval és összkerékhajtással rendelkező gépkocsik: Ha a gépkocsit úgy vontatják, hogy mind a négy kerék a talajon van, akkor nincsenek a sebességre és a távolságra vonatkozó műszaki korlátozások. Ha csak az egyik tengely van megemelve, a legnagyobb megengedett sebesség 50 km/h. Nincs távolsági korlátozás.

Automata sebességváltóval és elsőkerék-hajtással rendelkező gépkocsik: A gépkocsi csak orral előre vontatható, legfeljebb 80 km/h sebességgel és legfeljebb 100 km távolságra. Ettől eltérő esetben, ha a sebességváltó meghibásodott, akkor csak az első tengely felemelésével szabad vontatni.

Automata sebességváltóval és összkerékhajtással rendelkező gépkocsik: A gépkocsit csak előremenetben szabad vontatni. Ha a gépkocsit úgy vontatják, hogy mind a négy kerék a talajon van, akkor a legnagyobb megengedett sebesség 50 km/h, a legnagyobb megengedett távolság pedig 50 km. Ha az első tengely meg van emelve, a legnagyobb megengedett sebesség 50 km/h. Nincs távolsági korlátozás.

Kérjen segítséget egy szerviztől.

Vontatás után csavarja ki a vonószemet.

5-ajtós ferdehátú, 4-ajtós lépcsőshátú, Sports Tourer: illessze be alulról a sapkát, forgassa kissé az óramutató járásával megegyező irányban, és zárja le a sapkát.

Country Tourer: illessze be a sapkát a felső peremmel a horonyba és rögzítse nyomással.

OPC: illessze be a fedél alsó peremét a horonyba. Nyomja a helyére a sapkát a lökhárítóba.

Másik gépjármű vontatása

5-ajtós ferdehátú, 4-ajtós lépcsőshátú, Sports Tourer, OPC: akassza ki alul a sapkát és távolítsa el lefelé.

Country Tourer: helyezzen egy csavarhúzót a fedél alsó szélén lévő nyílásba. A csavarhúzót óvatosan lefelé mozdítva akassza ki a fedelet. A sérülés elkerülése érdekében ajánlatos egy rongyot helyezni a csavarhúzó és a keret közé.

A vonószem a szerszámkészletben található ⇨ 267.

A vonószemet hajtsa be ütközésig, amíg vízszintes helyzetbe nem kerül.

A gépkocsi alatt, hátul található rögzítőszemet soha ne használja vonószemként.

A vontatókötelet - vagy még inkább a vonórudat - csatlakoztassa a vonószemhez.

A vonószem csak a gépkocsi vontatására, nem pedig kátyúkból való kihúzásra való.

Figyelem!

Vezessen lassan. Kerülje a rángatást. A túlzottan nagy vonóerő a gépkocsi károsodását okozhatja.

Vontatás után csavarja ki a vonószemet.

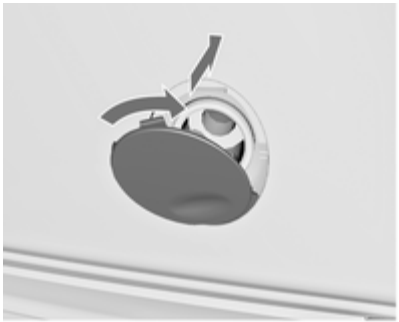

5-ajtós ferdehátú, 4-ajtós lépcsőshátú, Sports Tourer, OPC: illessze be alulról a sapkát, forgassa kissé az óramutató járásával megegyező irányban, és rögzítse a sapkát.

Country Tourer: illessze be a sapkát a felső peremmel a horonyba és rögzítse nyomással.

Gépkocsiápolás

Külső ápolás

Zárak

A zárakat gyárilag jó minőségű zárcilinder-zsírral látják el. Jégoldót csak rendkívüli esetben használjon, mert annak zsíroldó hatása van, és rontja a zár működőképességét. Jégoldó használata után a zárat újra kell zsíroztatni egy szervizben.

Mosás

Gépkocsijának fényezése környezeti hatásoknak van kitéve. Rendszeresen mossa le és viaszolja a gépkocsit. Automata mosóban válasszon viaszolást is tartalmazó programot.

A madárürüléket, az elpusztult rovarokat, a növényi gyantát, a virágport és a hasonlókat azonnal el kell távolítani, mert ezek erős hatású vegyületeket tartalmaznak, amelyek károsíthatják a fényezést.

Gépi mosáskor tartsa be a gépi mosóberendezés gyártójának utasításait. Kapcsolja ki az első és a hátsó ablaktörlőt. Szerelje le az antennát és a kívül felszerelt tartozékokat, mint például a tetőcsomagtartót, stb.

Ha kézzel mossa autóját, a sárvédők belső felületeit is alaposan öblítse ki.

Viaszozza rendszeresen a jármű festett felületeit.

Az ajtók, a motorháztető és a csomagtérajtó éleit és peremeit, valamint az ezek által eltakart részeket is tisztítsa meg.

Figyelem!

Mindig használjon 4 és 9 közötti pH értékű tisztítószert.

Ne használjon tisztítószereket forró felületeken.

Ne tisztítsa a motorteret gőzborotvával vagy nagynyomású tisztítóberendezéssel.

Öblítse le alaposan a gépkocsit, majd törölje át szarvasbőrrel. A szarvasbőrt gyakran öblítse. A fényezett felületekhez és az üvegfelületekhez használjon külön szarvasbőrt:a viaszmaradványok az ablaküvegre kerülve rontják a kilátást.

Szervizben zsíroztassa meg az összes ajtó csuklópántját.

Ne használjon kemény tárgyakat a kátrányfoltok eltávolítására. Fényezett felületeken használjon kátrányeltávolító spray-t.

Külső lámpatestek

A fényszóró és a többi lámpabura műanyagból készült. Ne használjon sem súroló, sem maró anyagot vagy jégkaparót, és ne tisztítsa szárazon a burákat.

Polírozás és viaszolás

Rendszeresen viaszolja a gépkocsit (legkésőbb akkor, amikor a víz már nem folyik le rajta). Ellenkező esetben a fényezés kiszárad.

A polírozás csak akkor szükséges, ha a fényezésre szilárd részecskék tapadtak, vagy ha matt és fénytelen lett.

A szilikonos autópolírozó taszító védőréteget képez, ami szükségtelenné teszi a viaszolást.

A műanyag karosszéria-elemeket soha ne kezelje viaszos vagy polírozó szerrel.

Ablakok és ablaktörlő lapátok

Puha, nem bolyhozódó kendőt vagy szarvasbőrt, valamint ablaktisztító és rovareltávolító szert használjon.

Amikor a hátsó ablakot belülről tisztítja, mindig a fűtőelemmel párhuzamosan törölje a sérülés elkerüléséhez.

A kézzel történő jégtelenítéshez éles peremű jégkaparót használjon. A kaparót erősen nyomja rá az üvegre, hogy ne kerüljön alá szennyeződés, amely megkarcolhatja az üveget.

A maszatoló ablaktörlő lapátot puha ruhával és ablaktisztítóval tisztítsa.

A maszatoló ablaktörlő lapátokról a szennyeződés maradványokat egy puha rongy és ablaktisztító segítségével távolítsa el. Biztosan távolítsa el a viaszmaradványokat, rovarmaradványokat és hasonlókat az ablakról is.

A jég maradványok, szennyeződés és a száraz ablakok folyamatos törlése károsítja vagy akár tönkre is teheti az ablaktörlő lapátokat.

Napfénytető

Soha ne tisztítsa oldó- vagy súrolószerrel, benzinnel, maró hatású anyagokkal (pl. fényezéstisztító, acetont tartalmazó oldószerek stb.), savas vagy erősen lúgos anyagokkal, illetve súrolókefével. Ne használjon viaszoló vagy polírozó szert a napfénytetőn.

Kerekek és gumiabroncsok

Ne használjon nagynyomású tisztítóberendezést.

A keréktárcsákat pH-semleges keréktárcsa-tisztítóval tisztítsa.

A keréktárcsák festve vannak és ugyanazokkal a szerekkel tisztíthatók, mint a karosszéria.

A fényezés sérülése

A kisebb fényezési sérüléseket még a rozsda kialakulása előtt javítsa ki festékjavító ecsetelővel. A kiterjedtebb sérüléseket vagy rozsdát szervizben javíttassa ki.

Alváz

A gépkocsi alvázának bizonyos részeit PVC bevonat fedi, míg más kritikus részeket ellenálló védőviasz bevonat borít.

Az alváz mosása után ellenőrizze az alvázat, és szükség esetén viaszoltassa.

Bitumenkaucsuk anyagok károsíthatják a PVC bevonatot. Az alvázon elvégzendő munkákat bízza szervizre.

Tél előtt és után mossa le az alvázat és ellenőriztesse a védőviasz bevonatot.

Cseppfolyós gázrendszer

⚠Veszély

A cseppfolyós gáz nehezebb, mint a levegő és összegyűjthető a kifolyó pontokon.

Legyen óvatos, amikor a karosszéria alsó részén végez munkát egy aknában.

A festési munkákhoz és a 60 °C feletti hőmérsékletű szárítófülke használatakor a cseppfolyós gáz tartályt el kell távolítani.

Ne hajtson végre semmilyen módosítást a cseppfolyós gázrendszeren.

Vonóhorog

Ne tisztítsa a vonóhorog-fejet gőzborotvával vagy nagynyomású tisztítóberendezéssel.

Belső ápolás

Belső tér és kárpitozás

A gépkocsi belső terét, beleértve a műszerfalborítást és a burkolatokat, csak száraz ruhával vagy belső tisztítóval tisztítsa.

A bőr kárpitot tiszta vízzel és puha ronggyal tisztítsa. Erős szennyeződés esetén használjon bőrápolószert.

A műszeregységet és a kijelzőket csak puha nedves ronggyal tisztítsa. Ha szükséges használjon híg szappanos oldatot.

A szövetkárpitot porszívóval és kefével tisztítsa. A szennyeződéseket kárpittisztítóval távolítsa el.

Lehet, hogy a kárpitanyag nem színtartó. Ez látható elszíneződést eredményezhet, főleg a világos színű kárpiton. Az eltávolítható foltokat és színeződéseket a lehető leghamarabb ki kell tisztítani.

A biztonsági öveket langyos vízzel vagy belső tisztítóval tisztítsa.

Figyelem!

Csukja be a tépőzárakat, mivel a ruházaton lévő nyitott tépőzárak károsíthatják a kárpitozást.

Ugyanez vonatkozik az éles tárgyakkal rendelkező ruhákra, pl. villámzár, deréköv vagy szegecselt farmer.

Műanyag és gumi alkatrészek

A műanyag és gumi alkatrészek ugyanazzal a tisztítószerrel tisztíthatók, mint amivel a karosszéria. Szükség esetén használjon belső tisztítót. Ne használjon semmilyen más szert. Különösen kerülje az oldószert és a benzint. Ne használjon nagynyomású tisztítóberendezést.

Szerviz, karbantartás

Általános információk 292
Javasolt üzemeltetési folyadékok, kenőanyagok és alkatrészek 293

Általános információk

Szerviz információ

Annak érdekében, hogy biztosítsa gépkocsija üzem- és forgalombiztonságát, valamint gazdaságos üzemeltetését, illetve hogy gépkocsija megőrizze értékét, fontos, hogy az előírt időszakonként minden karbantartási munkát elvégeztessen.

Az Ön gépkocsijára érvényes részletes, naprakész átvizsgálási terv a szervizben rendelkezésre áll.

Szervizkijelző ⇨ 107.

Európai szervizintervallumok

Ha a szervizkijelző másképp nem jelzi, gépkocsijának átvizsgálása legkésőbb 30 000 km-enként vagy évente esedékes, attól függően, hogy melyik következik be hamarabb.

Rövidebb átvizsgálási intervallum lehet érvényes kemény vezetési magatartásnál, pl. taxiknál és rendőr gépjárműveknél.

Az európai átvizsgálási intervallumok az alábbi országokra érvényesek:

Andorra, Ausztria, Belgium, Bosznia-Hercegovina, Bulgária, Ciprus, Csehország, Dánia, Egyesült Királyság, Észtország, Finnország, Franciaország, Görögország, Grönland, Hollandia, Horvátország, Írország, Izland, Lengyelország, Lettország, Litvánia, Luxemburg, Magyarország, Makedónia, Málta, Montenegró, Németország, Norvégia, Olaszország, Portugália, Románia, Spanyolország, Svájc, Svédország, Szerbia, Szlovákia, Szlovénia.

Szervizkijelző ⇨ 107.

Nemzetközi szervizintervallumok

Ha a szervizkijelző másképp nem jelzi, gépkocsijának átvizsgálása legkésőbb 15 000 km-enként vagy évente esedékes, attól függően, hogy melyik következik be hamarabb.

A nemzetközi szervizintervallum azokban az országokban alkalmazandó, amelyek nincsenek felsorolva az európai szervizintervallumnál.

Szervizkijelző ⇨ 107.

Átvizsgálások igazolása

Az átvizsgálások igazolását a Szerviz- és Garanciafüzetbe jegyzik be. A pontos kilométer-állás és a dátum bejegyzését pecséttel és aláírással igazolja az átvizsgálást végző szerviz.

Győződjön meg arról, hogy a Szerviz- és Garanciafüzetet megfelelően kitöltötték, mivel a hiánytalanul elvégzett átvizsgálások igazolásának megléte az esetleg felmerülő garanciális igények elfogadásának előfeltétele és előnyt jelent gépkocsija későbbi eladásakor is.

Szervizintervallum a motorolaj hátralévő élettartama alapján

A szervizintervallum számos, a használattól függő paramétertől függ.

A szervizkijelző idejében figyelmezteti Önt az olajcserére.

Szervizkijelző ⇨ 107.

Javasolt üzemeltetési folyadékok, kenőanyagok és alkatrészek

Javasolt üzemeltetési folyadékok és kenőanyagok

Csak a javasolt specifikációknak megfelelő termékeket használja. A specifikációknak meg nem felelő termékek használatából adódó károkra a garancia nem terjed ki.

⚠ Figyelmeztetés

Az üzemeltetési anyagok veszélyesek és mérgezőek lehetnek. Kezelje óvatosan. Ügyeljen a tartályokon lévő információkra.

Motorolaj

A motorolajokat minőségük és viszkozitásuk alapján különböztetjük meg. A használni kívánt motorolaj

kiválasztásakor a minőségi osztály fontosabb, mint a viszkozitás. Az olaj minősége biztosítja pl. a motor tisztaságát, a kopásvédelmet és az olaj szabályozott öregedését. A viszkozitás pedig az olaj folyékonyságát határozza meg egy adott hőmérséklet-tartományban.

Dexos a legújabb motorolaj minőség, mely optimális védelmet kínál benzin- és dízelmotorok számára. Ha nem áll rendelkezésre ilyen motorolaj, a felsorolt elvárásoknak megfelelő egyéb motorolaj is használható. A benzines motorokhoz javasolt motorolajak a sűrített földgáz (CNG), a folyékony propán-bután gáz (LPG) és etanol (E85) üzemű motorokhoz is érvényesek.

Válassza ki a megfelelő motorolajat az olaj minősége és a legalacsonyabb környezeti hőmérséklet alapján ⇨ 298.

Motorolaj utántöltés

A különböző márkájú motorolajak összekeverhetők, de csak a megadott motorolaj-specifikáció betartásával (motorolaj minőség és viszkozitás).

A csak ACEA A1/B1 vagy csak A5/B5 minőségű motorolajok használata határozottan tilos, mivel bizonyos üzemeltetési körülmények esetén a motor hosszú távú károsodását okozhatják.

Válassza ki a megfelelő motorolajat az olaj minősége és a legalacsonyabb környezeti hőmérséklet alapján ⇨ 298.

Motorolaj-adalékok

A különböző motorolaj-adalékok használata károsodást okozhat és érvényteleníthet a garanciát.

Motorolaj-viszkozitási fokozat

Az SAE viszkozitási fokozat az olaj sűrűségéről nyújt információt.

A többfokozatú olajat két szám jelzi, pl. SAE 5W-30. Az első szám, mely a W előtt áll, az alacsony hőmérsékleti viszkozitást jelzi, a második szám pedig a magas hőmérsékleti viszkozitást.

A legalacsonyabb környezeti hőmérséklet függvényében válassza meg a megfelelő viszkozitási fokozatot ⇨ 298.

Minden javasolt viszkozitási fokozat megfelelő magas környezeti hőmérsékletre.

Hűtőfolyadék és fagyásgátló

Csak szerves sav típusú, hosszú élettartamú (LLC), a gépkocsihoz jóváhagyott fagyállót használjon. Vegye fel a kapcsolatot egy szervizzel.

A rendszer gyárilag olyan hűtőfolyadékkal van feltöltve, mely kiváló korrózióvédelmet és elfagyás elleni védelmet biztosít kb. -28 °C-ig. Az északi országokban, ahol igen alacsony a hőmérséklet, a gyárilag betöltött hűtőfolyadék kb. -37 °C-ig biztosít védelmet az elfagyás ellen. Egész évben ezt a koncentrációt kell megtartani. Olyan hűtőfolyadék

adalékok használata, amelyek kiegészítő korrózióvédelmet biztosítanának, vagy kismértékű szivárgás megszüntetésére szolgálnak, működési problémákat okozhat. A gyár nem vállal felelősséget a hűtőfolyadék adalékok használatából eredő következményekért.

Fék- és tengelykapcsoló folyadék

Idővel a fékfolyadék nedvességet vesz fel, amely csökkenti a fékhatást. Ezért a fékfolyadékot a megadott időközönként le kell cserélni.

AdBlue

Csak AdBlue-t használjon a kipufogó kibocsátásban a nitrogén-oxidok csökkentésére ⇨ 172.

Műszaki adatok

A gépkocsi azonosítása 296
Gépkocsi adatok 298

A gépkocsi azonosítása

Alvázszám

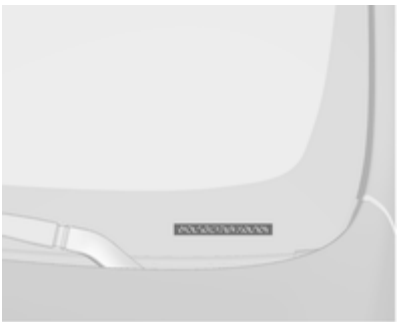

A gépkocsi alvázszáma a szélvédőn keresztül látható.

Az alvázszám a padlólemez azonosító tábláján, a padlóburkolat alatt, egy fedél alatt vagy a motortérben, a jobb oldali karosszéria-lemezen található.

Azonosító tábla

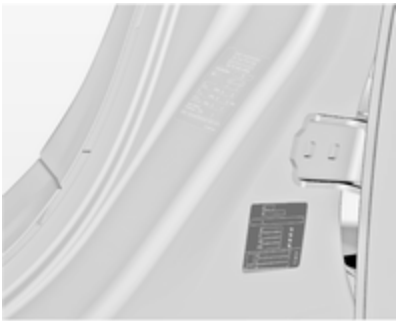

A jármű azonosító címkéje a bal vagy jobb oldali ajtóoszlopon van elhelyezve.

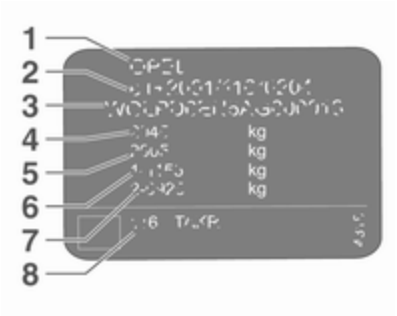

Az azonosító tábla adatai:

1 = gyártó
2 = típusbizonyítvány száma
3 = alvázszám
4 = jármű megengedett össztömege kg-ban
5 = vontatmány megengedett össztömege kg-ban
6 = megengedett legnagyobb első tengely terhelés kg-ban
7 = legnagyobb megengedett hátsó tengely terhelés kg-ban
8 = Jármű- vagy országspecifikus adatok, például ME = modellév

Az első és a hátsó tengely terhelése együttesen nem haladhatják meg a megengedett legnagyobb össztömeget. Ez azt jelenti, ha pl. a teljes elsőtengely-terhelést kihasználja, akkor a hátsó tengelyt csak az összterhelhetőség határáig terhelheti.

A műszaki adatok az Európai Közösség szabványai alapján kerülnek meghatározásra. A változtatás jogát fenntartjuk. A gépkocsi dokumentumaiban található adatok mindig elsőbbséget élveznek a Kezelési utasításban található adatokkal szemben.

Motor azonosítás

A műszaki adatok táblázata megadja a motorazonosító kódot. Motoradatok ⇨ 301.

Az adott motor azonosításához lásd a motorteljesítményt a járműhöz mellékelt EGK Megfelelőségi tanúsítványban vagy egyéb nemzeti regisztrációs dokumentumokban.

Gépkocsi adatok
Javasolt folyadékok és kenőanyagok

Európai átvizsgálási terv

Szükséges motorolaj minőség

	Összes európai ország (kivéve Belorusszia, Moldávia, Oroszország, Törökország)		Csak Izrael	
Motorolaj minősége	Benzinüzemű motorok (beleértve CNG, LPG, E85)	Dízelüzemű motorok	Benzinüzemű motorok (beleértve CNG, LPG, E85)	Dízelüzemű motorok
dexos 1	–	–	✓	–
dexos 2	✓	✓	–	✓

Ha dexos minőséghez nem lehet hozzájutni, két olajcsere között egyszer használhat max. 1 liter ACEA C3 motorolajat.

Motorolaj-viszkozitási fokozat

	Összes európai ország és Izrael (kivéve Belorusszia, Moldávia, Oroszország, Törökország)
Külső hőmérséklet	Benzin- és dízelüzemű motorok
-25 °C-ig	SAE 5W-30 vagy SAE 5W-40
-25 °C alatt	SAE 0W-30 vagy SAE 0W-40

Nemzetközi átvizsgálási terv

Szükséges motorolaj minőség

	Minden Európán kívüli ország kivéve Izrael		Csak Belorusszia, Moldávia, Oroszország, Törökország	
Motorolaj minősége	Benzinüzemű motorok (beleértve CNG, LPG, E85)	Dízelüzemű motorok	Benzinüzemű motorok (beleértve CNG, LPG, E85)	Dízelüzemű motorok
dexos 1	✓	–	–	–
dexos 2	–	✓	✓	✓

Ha dexos minőséghez nem lehet hozzájutni, az alább felsorolt olajfajtákat használhatja:

	Minden Európán kívüli ország kivéve Izrael		Csak Belorusszia, Moldávia, Oroszország, Törökország	
Motorolaj minősége	Benzinüzemű motorok (beleértve CNG, LPG, E85)	Dízelüzemű motorok	Benzinüzemű motorok (beleértve CNG, LPG, E85)	Dízelüzemű motorok
GM-LL-A-025	✓	–	✓	–
GM-LL-B-025	–	✓	–	✓

	Minden Európán kívüli ország kivéve Izrael		Csak Belorusszia, Moldávia, Oroszország, Törökország	
Motorolaj minősége	Benzinüzemű motorok (beleértve CNG, LPG, E85)	Dízelüzemű motorok	Benzinüzemű motorok (beleértve CNG, LPG, E85)	Dízelüzemű motorok
ACEA-A3/B3	✓	–	✓	–
ACEA-A3/B4	✓	✓	✓	✓
ACEA C3	✓	✓	✓	✓
API SM	✓	–	✓	–
API SN erőforrás-megőrző	✓	–	✓	–

Motorolaj-viszkozitási fokozat

	Minden Európán kívüli ország (kivéve Izrael), beleértve Belorussziát, Moldáviát, Oroszországot, Törökországot
Külső hőmérséklet	Benzin- és dízelüzemű motorok
-25 °C-ig	SAE 5W-30 vagy SAE 5W-40
-25 °C alatt	SAE 0W-30 vagy SAE 0W-40
-20 °C-ig	SAE 10W-30[1)] vagy SAE 10W-40[1)]

1) Engedélyezett, de SAE 5W-30 vagy SAE 5W-40 dexos minőség javasolt.

Motoradatok

Kereskedelmi jelölés Motorazonosító kód	1.4 B14NET	1.4 LPG B14NET	1.6 B16SHL	1.8 A18XER	2.0 B20NHT	OPC A28NER
Hengerűrtartalom [cm^3]	1364	1364	1598	1796	1998	2792
Motorteljesítmény [kW]	103	103	125	103	184	239
fordulatszámnál (1/perc)	4900-6000	4900-6000	4750-6000	6300	5300	5250
Nyomaték [Nm]	200	200	260	175	400	435
fordulatszámnál (1/perc)	1850-4900	1850-4900	1650-4500	3800	2500-4000	5250
Üzemanyagfajta	Benzin	Benzin/cseppfolyós gáz	Benzin	Benzin	Benzin	Benzin
Oktánszám (RON)						
javasolt	95	95	98	95	95	98
használható	98	98	95	98	98	95
használható	91	91	91	91	91	91[2)]
Kiegészítő üzemanyagfajta	–	LPG	–	–	–	–
Motorolaj fogyasztás [l/1000 km][3)]	0,6	0,6	0,6	0,6	0,6	0,6

2) Csak akkor használható, ha kerüli a nagy motorterhelést, a teljes terhelést és a lakókocsival/utánfutóval, hegyvidéki területen való közlekedést.
3) Maximális érték.

Kereskedelmi jelölés	2,0 CDTI	2,0 CDTI	ecoFLEX	ecoFLEX	2,0 CDTI A20DTH	2,0 CDTI
Motorazonosító kód	A20DTL	A20DT	A20DTE	A20DTE	B20DTH	A20DTR
Hengerűrtartalom [cm^3]	1956	1956	1956	1956	1956	1956
Motorteljesítmény [kW]	81	96	88	103	120/125[4)]	143
fordulatszámnál (1/perc)	4000	4000	4000	4000	4000	4000
Nyomaték [Nm]	260	300	300	350	350/400[4)]	400
fordulatszámnál (1/perc)	1750-2500	1750-2500	1750-2500	1750-2500	1750-2500	1750-2500
Üzemanyagfajta	Dízel	Dízel	Dízel	Dízel	Dízel	Dízel
Motorolaj fogyasztás [l/1000 km][3)]	0,6	0,6	0,6	0,6	0,6	0,6

3) Maximális érték.
4) B20DTH

Teljesítmény

5 ajtós ferdehátú/4 ajtós lépcsőshátú

Motor	B14NET	B14NET LPG	B16SHL	A18XER	B20NHT	B20NHT AWD[5]	A28NER
Maximális sebesség[6] [km/h]							
Kézi sebességváltó	205	195	220	205	250	250	250[7]/270
Automata sebességváltó	–	–	210	–	245	245	250[7]/265

5) Összkerékhajtás.
6) A feltüntetett sebességértékek a gépkocsi (vezető nélküli) üres tömegén felül 200 kg terheléssel érhetők el. A kiegészítő felszerelések csökkenthetik az elérhető legnagyobb sebességet.
7) Korlátozott sebesség.

Motor	A20DTL	A20DT	A20DTE ecoFLEX 88kW	A20DTE ecoFLEX 103kW
Végsebesség[6] [km/h]				
Kézi sebességváltó	190	205	195	205
Automata sebességváltó	–	204	–	–

6) A feltüntetett sebességértékek a gépkocsi (vezető nélküli) üres tömegén felül 200 kg terheléssel érhetők el. A kiegészítő felszerelések csökkenthetik az elérhető legnagyobb sebességet.

Motor	A20DTH B20DTH	A20DTH B20DTH AWD[5]	A20DTR	A20DTR AWD[5]
Végsebesség[6] [km/h]				
Kézi sebességváltó	225	220	230	–
Automata sebességváltó	210	210	230	225

5) Összkerékhajtás.
6) A feltüntetett sebességértékek a gépkocsi (vezető nélküli) üres tömegén felül 200 kg terheléssel érhetők el. A kiegészítő felszerelések csökkenthetik az elérhető legnagyobb sebességet.

Sports Tourer

Motor	B14NET	B14NET LPG	B16SHL	A18XER	B20NHT	B20NHT AWD[5]	A28NER
Végsebesség[6] [km/h]							
Kézi sebességváltó	200	190	215	200	245	240	250[7]/265
Automata sebességváltó	–	–	205	–	240	235	250[7]/260

5) Összkerékhajtás.
6) A feltüntetett sebességértékek a gépkocsi (vezető nélküli) üres tömegén felül 200 kg terheléssel érhetők el. A kiegészítő felszerelések csökkenthetik az elérhető legnagyobb sebességet.
7) Korlátozott sebesség.

Motor	A20DTL	A20DT	A20DTE ecoFLEX 88kW	A20DTE ecoFLEX 103kW
Végsebesség[6] [km/h]				
Kézi sebességváltó	185	200	190	200
Automata sebességváltó	–	198	–	–

6) A feltüntetett sebességértékek a gépkocsi (vezető nélküli) üres tömegén felül 200 kg terheléssel érhetők el. A kiegészítő felszerelések csökkenthetik az elérhető legnagyobb sebességet.

Motor	A20DTH B20DTH	A20DTH B20DTH AWD[5]	A20DTR	A20DTR AWD[5]
Végsebesség[6] [km/h]				
Kézi sebességváltó	220	215	225	–
Automata sebességváltó	210	208	225	220

5) Összkerékhajtás.

6) A feltüntetett sebességértékek a gépkocsi (vezető nélküli) üres tömegén felül 200 kg terheléssel érhetők el. A kiegészítő felszerelések csökkenthetik az elérhető legnagyobb sebességet.

Country Tourer

Motor	B16SHL	B20NHT AWD[5]	A20DTH B20DTH	A20DTH B20DTH AWD[5]	A20DTR AWD[5]
Végsebesség[6] [km/h]					
Kézi sebességváltó	215	235	220	215	–
Automata sebességváltó	205	230	210	200	210

5) Összkerékhajtás.
6) A feltüntetett sebességértékek a gépkocsi (vezető nélküli) üres tömegén felül 200 kg terheléssel érhetők el. A kiegészítő felszerelések csökkenthetik az elérhető legnagyobb sebességet.

Tömegadatok

Üres tömeg, alapmodell, kiegészítő felszerelések nélkül

4 ajtós lépcsőshátú	Motor	Kézi sebességváltó	Automata sebességváltó
[kg]	B14NET[8)]	1513	–
	B14NET LPG	1581	–
	B16SHL	–	1613
	B16SHL[8)]	1571	–
	A18XER	1513	–
	B20NHT	–	1613
	B20NHT[8)]	1614	–
	B20NHT - összkerékhajtás	–	1788
	B20NHT - összkerékhajtás[8)]	1733	–
	A28NER - összkerékhajtás	1810	1835

4 ajtós lépcsőshátú	Motor	Kézi sebességváltó	Automata sebességváltó
[kg]	A20DTL	1613	–
	A20DTE ecoFLEX[8)]	1613	–
	A20DT	1613	1623
	A20DTH/B20DTH	1613	1623
	A20DTH/B20DTH[8)]	1623	–
	A20DTH/B20DTH - összkerékhajtás	–	1788
	A20DTH/B20DTH - összkerékhajtás[8)]	1788	–
	A20DTR	–	1664
	A20DTR[8)]	1664	–
	A20DTR - összkerékhajtás	–	1788

8) Start-stop funkcióval.

Üres tömeg, alapmodell, kiegészítő felszerelések nélkül

5 ajtós ferdehátú	Motor	Kézi sebességváltó	Automata sebességváltó
[kg]	B14NET[8)]	1553	–
	B14NET LPG	1581	–
	B16SHL	–	1613
	B16SHL[8)]	1613	–
	A18XER	1513	–
	B20NHT	–	1664
	B20NHT[8)]	1613	–
	B20NHT - összkerékhajtás	–	1788
	B20NHT - összkerékhajtás[8)]	1788	–
	A28NER - összkerékhajtás	1825	1843

5 ajtós ferdehátú	Motor	Kézi sebességváltó	Automata sebességváltó
[kg]	A20DTL	1613	–
	A20DTE ecoFLEX[8)]	1613	–
	A20DT	1613	1613
	A20DTH/B20DTH	1623	1623
	A20DTH/B20DTH[8)]	1623	–
	A20DTH/B20DTH - összkerékhajtás	–	1788
	A20DTH/B20DTH - összkerékhajtás[8)]	1788	–
	A20DTR	–	1701
	A20DTR[8)]	1664	–
	A20DTR - összkerékhajtás	–	1816

8) Start-stop funkcióval.

Üres tömeg, alapmodell, kiegészítő felszerelések nélkül

Sports Tourer/Country Tourer	Motor	Kézi sebességváltó	Automata sebességváltó
[kg]	B14NET[8)]	1623	–
	B14NET LPG	1674	–
	B16SHL	–	1701
	B16SHL[8)]	1701	–
	A18XER	1613	–
	B20NHT	–	1733
	B20NHT[8)]	1701	–
	B20NHT - összkerékhajtás	–	1843
	B20NHT - összkerékhajtás[8)]	1843	–
	A28NER - összkerékhajtás	1940	1953

Sports Tourer/Country Tourer	Motor	Kézi sebességváltó	Automata sebességváltó
[kg]	A20DTL	1701	–
	A20DTE ecoFLEX[8)]	1733	–
	A20DT	1701	1733
	A20DTH/B20DTH	1733	1733
	A20DTH/B20DTH[8)]	1743	–
	A20DTH/B20DTH - összkerékhajtás	–	1843/1865
	A20DTH/B20DTH - összkerékhajtás[8)]	1843	–
	A20DTR	–	1733
	A20DTR[8)]	1733	–
	A20DTR - összkerékhajtás	–	1843

8) Start-stop funkcióval.

A kiegészítő felszerelések és tartozékok növelik az üres tömeget.

Rakodási tanácsok ⇨ 88.

Gépkocsi méretek

	4 ajtós lépcsőshátú	5 ajtós ferdehátú	Sports Tourer	Country Tourer
Hosszúság [mm]	4842	4842	4913	4920
Szélesség külső tükrök nélkül [mm]	1856	1856	1856	1856
Szélesség külső tükrökkel [mm]	2084	2084	2084	2084
Magasság (antenna nélkül) [mm]	1484	1484	1514	1525

	4 ajtós lépcsőshátú	5 ajtós ferdehátú	Sports Tourer	Country Tourer
Járműmagasság - csomagtérajtó nyitva [mm]	1830	2175	2184	2195
Csomagtérpadló hossza [mm]	1003	1003	1086	1086
Csomagtér hossza lehajtott hátsó ülések esetén [mm]	1895	1895	1908	1908
Csomagtér szélessége [mm]	1027	1027	1030	1030
Csomagtér magassága [mm]	356	436	677	677
Tengelytáv [mm]	2737	2737	2737	2737
Fordulókör átmérője [m]	11,4	11,4	11,4	11,4

Feltöltési mennyiségek

Motorolaj

Motor	B14NET	B14NET LPG	B16SHL	A18XER	B20NHT FWD[9]	B20NHT AWD[10]	A28NER
szűrővel együtt [l]	4,0	4,0	5,5	4,5	4,7	5,7	6,3
MIN és MAX között [l]	1,0	1,0	1,0	1,0	1,0	1,0	1,0

9) Elsőkerékhajtás.
10) Összkerékhajtás.

Motor	A20DTL	A20DTE	A20DT	A20DTH	B20DTH	A20DTR
szűrővel együtt [l]	4,5	4,5	4,5	4,5	5,25	4,5
MIN és MAX között [l]	1,0	1,0	1,0	1,0	1,0	1,0

Üzemanyagtartály

Benzin/dízel, töltési mennyiség [l]	70
LPG, töltési mennyiség [l]	41

AdBlue tartály

AdBlue, töltési mennyiség [l]	7,5

Gumiabroncs-levegőnyomás

A gumiabroncsnyomások a modellváltozattól függően eltérőek. A felsorolt autómodellek sorrendje az alábbiak szerinti:

- Elsőkerékhajtású járművek: 5-ajtós ferdehátú/4-ajtós lépcsőshátú.
- Elsőkerék-hajtású gépkocsiknál: Sports Tourer.
- Összkerékhajtású járművek: 5-ajtós ferdehátú/4-ajtós lépcsőshátú.
- Összkerékhajtású járművek: Sports Tourer.
- Összkerékhajtású járművek: Country Tourer.

Az Ön modelljének megfelelő gumiabroncsnyomáshoz, ellenőrizze a táblázat fejlécét.

Gumiabroncs-levegőnyomás elsőkerékhajtású járművek esetén

5 ajtós ferdehátú/4 ajtós lépcsőshátú

Motor	Gumiabroncsok	Komfort 3 személyig		ECO 3 személyig		Teljes terhelés	
		első [kPa/bar] ([psi])	hátsó [kPa/bar] ([psi])	első [kPa/bar] ([psi])	hátsó [kPa/bar] ([psi])	első [kPa/bar] ([psi])	hátsó [kPa/bar] ([psi])
B14NET, B14NET LPG, A18XER	205/60 R16 M+S[11)], 215/55 R17 M+S[11)], 215/60 R16, 225/50 R17, 225/45 R18 M+S[11)], 235/45 R18, 245/45 R18, 245/40 R19, 245/35 R20	220/2,2 (32)	200/2,0 (29)	270/2,7 (39)	260/2,6 (38)	220/2,2 (32)	270/2,7 (39)
	225/55 R17	220/2,2 (32)	200/2,0 (29)	300/3,0 (43)	300/3,0 (43)	220/2,2 (32)	270/2,7 (39)

Motor	Gumiabroncsok	Komfort 3 személyig		ECO 3 személyig		Teljes terhelés	
		első [kPa/bar] ([psi])	hátsó [kPa/bar] ([psi])	első [kPa/bar] ([psi])	hátsó [kPa/bar] ([psi])	első [kPa/bar] ([psi])	hátsó [kPa/bar] ([psi])
B16SHL	215/55 R17 M+S[11)], 225/55 R17, 225/50 R17, 225/45 R18 M+S[11)], 235/45 R18, 245/45 R18, 245/40 R19, 245/35 R20	230/2,3 (33)	210/2,1 (30)	270/2,7 (39)	260/2,6 (38)	230/2,3 (33)	280/2,8 (41)
B20NHT	215/55 R17 M+S[11)], 225/50 R17, 225/55 R17, 225/45 R18 M+S[11)]	240/2,4 (35)	220/2,2 (32)	300/3,0 (43)	300/3,0 (43)	250/2,5 (36)	300/3,0 (43)
	235/45 R18, 245/45 R18, 245/40 R19, 245/35 R20	240/2,4 (35)	220/2,2 (32)	270/2,7 (39)	260/2,6 (38)	250/2,5 (36)	300/3,0 (43)

Motor	Gumiabroncsok	Komfort 3 személyig		ECO 3 személyig		Teljes terhelés	
		első [kPa/bar] ([psi])	hátsó [kPa/bar] ([psi])	első [kPa/bar] ([psi])	hátsó [kPa/bar] ([psi])	első [kPa/bar] ([psi])	hátsó [kPa/bar] ([psi])
B20NHT sportfutóművel és 18-hüvelykes Brembo fékkel	245/40 R19	230/2,3 (33)	220/2,2 (32)	270/2,7 (39)	290/2,9 (42)	260/2,6 (38)	300/3,0 (43)
	235/45 R18, 245/35 R20	250/2,5 (36)	250/2,5 (36)	270/2,7 (39)	290/2,9 (42)	260/2,6 (38)	320/3,2 (46)
A20DTL	215/55 R17 M+S[11)], 225/50 R17, 225/45 R18, 205/60 R16 M+S[11)], 215/60 R16, 235/45 R18, 245/45 R18 M+S[11)], 245/40 R19, 245/35 R20, 225/55 R17	220/2,2 (32)	200/2,0 (29)	280/2,8 (41)	280/2,8 (41)	220/2,2 (32)	270/2,7 (39)

Motor	Gumiabroncsok	Komfort 3 személyig		ECO 3 személyig		Teljes terhelés	
		első [kPa/bar] ([psi])	hátsó [kPa/bar] ([psi])	első [kPa/bar] ([psi])	hátsó [kPa/bar] ([psi])	első [kPa/bar] ([psi])	hátsó [kPa/bar] ([psi])
A20DT, A20DTE ecoFLEX	215/55 R17 M+S[11)], 215/60 R16, 225/50 R17, 225/45 R18, 205/60 R16 M+S[11)], 235/45 R18, 245/45 R18 M+S[11)], 245/40 R19, 225/55 R17, 245/35 R20	230/2,3 (33)	210/2,1 (30)	270/2,7 (39)	260/2,6 (38)	230/2,3 (33)	280/2,8 (41)

Motor	Gumiabroncsok	Komfort 3 személyig		ECO 3 személyig		Teljes terhelés	
		első [kPa/bar] ([psi])	hátsó [kPa/bar] ([psi])	első [kPa/bar] ([psi])	hátsó [kPa/bar] ([psi])	első [kPa/bar] ([psi])	hátsó [kPa/bar] ([psi])
A20DTH	215/55 R17 M+S[11], 215/60 R16, 225/50 R17, 225/45 R18 M+S[11]	240/2,4 (35)	220/2,2 (32)	270/2,7 (39)	260/2,6 (38)	240/2,4 (35)	290/2,9 (42)
	225/55 R17 235/45 R18, 245/45 R18, 245/40 R19, 245/35 R20	220/2,2 (32)	200/2,0 (29)	270/2,7 (39)	260/2,6 (38)	240/2,4 (35)	290/2,9 (42)

Motor	Gumiabroncsok	Komfort 3 személyig		ECO 3 személyig		Teljes terhelés	
		első [kPa/bar] ([psi])	hátsó [kPa/bar] ([psi])	első [kPa/bar] ([psi])	hátsó [kPa/bar] ([psi])	első [kPa/bar] ([psi])	hátsó [kPa/bar] ([psi])
B20DTH	215/55 R17 M+S[11)], 215/60 R16, 225/50 R17, 225/45 R18 M+S[11)]	240/2,4 (35)	220/2,2 (32)	270/2,7 (39)	260/2,6 (38)	240/2,4 (35)	290/2,9 (42)
	225/55 R17	220/2,2 (32)	200/2,0 (29)	250/2,5 (36)	240/2,4 (35)	240/2,4 (35)	290/2,9 (42)
	235/45 R18, 245/45 R18, 245/40 R19, 245/35 R20	220/2,2 (32)	200/2,0 (29)	270/2,7 (39)	260/2,6 (38)	240/2,4 (35)	290/2,9 (42)
A20DTH/B20DTH sportfutóművel és 18-hüvelykes Brembo fékkel	245/40 R19	230/2,3 (33)	220/2,2 (32)	270/2,7 (39)	290/2,9 (42)	260/2,6 (38)	300/3,0 (43)
	235/45 R18, 245/35 R20	250/2,5 (36)	250/2,5 (36)	270/2,7 (39)	290/2,9 (42)	260/2,6 (38)	320/3,2 (46)

Motor	Gumiabroncsok	Komfort 3 személyig		ECO 3 személyig		Teljes terhelés	
		első [kPa/bar] ([psi])	hátsó [kPa/bar] ([psi])	első [kPa/bar] ([psi])	hátsó [kPa/bar] ([psi])	első [kPa/bar] ([psi])	hátsó [kPa/bar] ([psi])
A20DTR	225/55 R17	220/2,2 (32)	200/2,0 (29)	270/2,7 (39)	260/2,6 (38)	250/2,5 (36)	300/3,0 (43)
	215/55 R17 M+S[11], 225/50 R17 M+S[11], 225/45 R18 M+S[11]	240/2,4 (34)	220/2,2 (32)	270/2,7 (39)	260/2,6 (38)	250/2,5 (36)	300/3,0 (43)
	235/45 R18, 245/45 R18, 245/40 R19, 245/35 R20	220/2,2 (32)	200/2,0 (29)	270/2,7 (39)	260/2,6 (38)	250/2,5 (36)	300/3,0 (43)
A20DTR sportfutóművel és Brembo fékkel 18"	245/40 R19	230/2,3 (33)	220/2,2 (32)	270/2,7 (39)	290/2,9 (42)	260/2,6 (38)	300/3,0 (43)
	235/45 R18, 245/35 R20	250/2,5 (36)	250/2,5 (36)	270/2,7 (39)	290/2,9 (42)	260/2,6 (38)	320/3,2 (46)
Mind	Szükségpótkerék	420/4,2 (61)	420/4,2 (61)	–	–	420/4,2 (61)	420/4,2 (61)

11) Csak téli gumiabroncsként engedélyezett.

Sports Tourer

Motor	Gumiabroncsok	Komfort 3 személyig		ECO 3 személyig		Teljes terhelés	
		első [kPa/bar] ([psi])	hátsó [kPa/bar] ([psi])	első [kPa/bar] ([psi])	hátsó [kPa/bar] ([psi])	első [kPa/bar] ([psi])	hátsó [kPa/bar] ([psi])
B14NET, B14NET LPG, A18XER	205/60 R16, 215/55 R17 M+S[11)], 215/60 R16, 225/55 R17, 225/50 R17 M+S[11)], 225/45 R18 M+S[11)], 235/45 R18, 245/45 R18, 245/40 R19, 245/35 R20	220/2,2 (32)	240/2,4 (34)	270/2,7 (39)	290/2,9 (41)	220/2,2 (32)	290/2,9 (42)
	225/50 R17	220/2,2 (32)	240/2,4 (34)	300/3,0 (43)	300/3,0 (43)	220/2,2 (32)	290/2,9 (42)

Motor	Gumiabroncsok	Komfort 3 személyig		ECO 3 személyig		Teljes terhelés	
		első [kPa/bar] ([psi])	hátsó [kPa/bar] ([psi])	első [kPa/bar] ([psi])	hátsó [kPa/bar] ([psi])	első [kPa/bar] ([psi])	hátsó [kPa/bar] ([psi])
B20NHT	215/55 R17 M+S[11)], 225/50 R17, 235/45 R18, 245/35 R20, 225/55 R17, 245/40 R19, 245/45 R18	230/2,3 (33)	250/2,5 (36)	270/2,7 (39)	290/2,9 (42)	230/2,3 (33)	300/3,0 (43)
	225/45 R18 M+S[11)]	270/2,7 (39)	290/2,9 (42)	270/2,7 (39)	290/2,9 (42)	280/2,8 (40)	320/3,2 (46)
B20NHT sportfutóművel és 18-hüvelykes Brembo fékkel	245/40R19	230/2,3 (33)	220/2,2 (32)	270/2,7 (39)	290/2,9 (42)	260/2,6 (38)	300/3,0 (43)
	235/45R18, 245/35R20	250/2,5 (36)	250/2,5 (36)	270/2,7 (39)	290/2,9 (42)	260/2,6 (38)	320/3,2 (46)

Motor	Gumiabroncsok	Komfort 3 személyig		ECO 3 személyig		Teljes terhelés	
		első [kPa/bar] ([psi])	hátsó [kPa/bar] ([psi])	első [kPa/bar] ([psi])	hátsó [kPa/bar] ([psi])	első [kPa/bar] ([psi])	hátsó [kPa/bar] ([psi])
B16SHL, A20DTL, A20DT, A20DTE ecoFLEX	215/55 R17 M+S[11)], 215/60 R16, 225/55 R17, 225/50 R17 M+S[11)], 235/45 R18, 245/45 R18, 245/40 R19, 245/35 R20	220/2,2 (32)	240/2,4 (34)	270/2,7 (39)	290/2,9 (42)	230/2,3 (33)	300/3,0 (43)
	225/50 R17	220/2,2 (32)	240/2,4 (34)	300/3,0 (43)	300/3,0 (43)	230/2,3 (33)	300/3,0 (43)
	225/45 R18 M+S[11)]	250/2,5 (36)	270/2,7 (39)	270/2,7 (39)	290/2,9 (42)	250/2,5 (36)	320/3,2 (46)

Motor	Gumiabroncsok	Komfort 3 személyig		ECO 3 személyig		Teljes terhelés	
		első [kPa/bar] ([psi])	hátsó [kPa/bar] ([psi])	első [kPa/bar] ([psi])	hátsó [kPa/bar] ([psi])	első [kPa/bar] ([psi])	hátsó [kPa/bar] ([psi])
A20DTH, B20DTH	215/55 R17 M+S[11], 225/55 R17, 225/50 R17 M+S[11], 235/45 R18, 245/45 R18, 245/40 R19, 245/35 R20	230/2,3 (33)	250/2,5 (36)	270/2,7 (39)	290/2,9 (42)	230/2,3 (33)	300/3,0 (43)
	225/50 R17	230/2,3 (33)	250/2,5 (36)	300/3,0 (43)	300/3,0 (43)	230/2,3 (33)	300/3,0 (43)
	225/45 R18 M+S[11]	250/2,5 (36)	270/2,7 (39)	270/2,7 (39)	290/2,9 (42)	250/2,5 (36)	320/3,2 (46)
A20DTH/B20DTH sportfutóművel és 18-hüvelykes Brembo fékkel	245/40R19	230/2,3 (33)	220/2,2 (32)	270/2,7 (39)	290/2,9 (42)	260/2,6 (38)	300/3,0 (43)
	235/45R18, 245/35R20	250/2,5 (36)	250/2,5 (36)	270/2,7 (39)	290/2,9 (42)	260/2,6 (38)	320/3,2 (46)

Motor	Gumiabroncsok	Komfort 3 személyig		ECO 3 személyig		Teljes terhelés	
		első [kPa/bar] ([psi])	hátsó [kPa/bar] ([psi])	első [kPa/bar] ([psi])	hátsó [kPa/bar] ([psi])	első [kPa/bar] ([psi])	hátsó [kPa/bar] ([psi])
A20DTR	215/55 R17 M+S[11)], 225/55 R17, 225/50 R17 M+S[11)], 235/45 R18, 245/45 R18, 245/40 R19, 245/35 R20	230/2,3 (33)	250/2,5 (36)	270/2,7 (39)	290/2,9 (42)	240/2,4 (35)	300/3,0 (43)
	225/50 R17	230/2,3 (33)	250/2,5 (36)	300/3,0 (43)	300/3,0 (43)	240/2,4 (35)	300/3,0 (43)
	225/45 R18 M+S[11)]	260/2,6 (38)	280/2,8 (41)	270/2,7 (39)	290/2,9 (42)	260/2,6 (38)	320/3,2 (46)

Motor	Gumiabroncsok	Komfort 3 személyig		ECO 3 személyig		Teljes terhelés	
		első [kPa/bar] ([psi])	hátsó [kPa/bar] ([psi])	első [kPa/bar] ([psi])	hátsó [kPa/bar] ([psi])	első [kPa/bar] ([psi])	hátsó [kPa/bar] ([psi])
A20DTR sportfutóművel és Brembo fékkel 18"	245/40R19	230/2,3 (33)	220/2,2 (32)	270/2,7 (39)	290/2,9 (42)	260/2,6 (38)	300/3,0 (43)
	235/45R18, 245/35R20	250/2,5 (36)	250/2,5 (36)	270/2,7 (39)	290/2,9 (42)	260/2,6 (38)	320/3,2 (46)
Mind	Szükségpótkerék	420/4,2 (61)	420/4,2 (61)	–	–	420/4,2 (61)	420/4,2 (61)

11) Csak téli gumiabroncsként engedélyezett.

Country Tourer

Motor	Gumiabroncsok	Komfort 3 személyig		ECO 3 személyig		Teljes terhelés	
		első [kPa/bar] ([psi])	hátsó [kPa/bar] ([psi])	első [kPa/bar] ([psi])	hátsó [kPa/bar] ([psi])	első [kPa/bar] ([psi])	hátsó [kPa/bar] ([psi])
B16SHL	215/55 R17 M+S[11)], 215/60 R16, 225/55 R17, 225/50 R17 M+S[11)], 235/45 R18, 245/45 R18, 245/40 R19, 245/35 R20	220/2,2 (32)	240/2,4 (34)	270/2,7 (39)	290/2,9 (42)	230/2,3 (33)	300/3,0 (43)
	225/50 R17	220/2,2 (32)	240/2,4 (34)	300/3,0 (43)	300/3,0 (43)	230/2,3 (33)	300/3,0 (43)
	225/45 R18 M+S[11)]	250/2,5 (36)	270/2,7 (39)	270/2,7 (39)	290/2,9 (42)	250/2,5 (36)	320/3,2 (46)

Motor	Gumiabroncsok	Komfort 3 személyig		ECO 3 személyig		Teljes terhelés	
		első [kPa/bar] ([psi])	hátsó [kPa/bar] ([psi])	első [kPa/bar] ([psi])	hátsó [kPa/bar] ([psi])	első [kPa/bar] ([psi])	hátsó [kPa/bar] ([psi])
A20DTH, B20DTH	215/55 R17 M+S[11)], 225/55 R17, 225/50 R17 M+S[11)], 235/45 R18, 245/45 R18, 245/40 R19, 245/35 R20	230/2,3 (33)	250/2,5 (36)	270/2,7 (39)	290/2,9 (42)	230/2,3 (33)	300/3,0 (43)
	225/50 R17	230/2,3 (33)	250/2,5 (36)	300/3,0 (43)	300/3,0 (43)	230/2,3 (33)	300/3,0 (43)
	225/45 R18 M+S[11)]	250/2,5 (36)	270/2,7 (39)	270/2,7 (39)	290/2,9 (42)	250/2,5 (36)	320/3,2 (46)
Mind	Szükségpótkerék	420/4,2 (61)	420/4,2 (61)	–	–	420/4,2 (61)	420/4,2 (61)

11) Csak téli gumiabroncsként engedélyezett.

Gumiabroncs-levegőnyomás összkerékhajtású járművek esetén

5 ajtós ferdehátú/4 ajtós lépcsőshátú

Motor	Gumiabroncsok	Komfort 3 személyig		ECO 3 személyig		Teljes terhelés	
		első	hátsó	első	hátsó	első	hátsó
		[kPa/bar] ([psi])	[kPa/bar] ([psi])	[kPa/bar] ([psi])	[kPa/bar] ([psi])	[kPa/bar] ([psi])	[kPa/bar] ([psi])
B20NHT	215/55 R17 M+S[11], 225/50 R17	250/2,5 (36)	230/2,3 (33)	290/2,9 (42)	270/2,7 (39)	270/2,7 (39)	300/3,0 (43)
	225/55 R17, 225/45 R18 M+S[11], 235/45 R18, 245/45 R18, 245/40 R19	230/2,3 (33)	210/2,1 (30)	270/2,7 (39)	260/2,6 (38)	250/2,5 (36)	290/2,9 (42)
	245/35 R20	250/2,5 (36)	230/2,3 (33)	290/2,9 (42)	270/2,7 (39)	270/2,7 (39)	300/3,0 (43)
B20NHT sportfutóművel és 18-hüvelykes Brembo fékkel	245/40R19	230/2,3 (33)	220/2,2 (32)	270/2,7 (39)	290/2,9 (42)	260/2,6 (38)	300/3,0 (43)
	235/45R18, 245/35R20	250/2,5 (36)	250/2,5 (36)	270/2,7 (39)	290/2,9 (42)	260/2,6 (38)	320/3,2 (46)

Motor	Gumiabroncsok	Komfort 3 személyig		ECO 3 személyig		Teljes terhelés	
		első	hátsó	első	hátsó	első	hátsó
		[kPa/bar] ([psi])	[kPa/bar] ([psi])	[kPa/bar] ([psi])	[kPa/bar] ([psi])	[kPa/bar] ([psi])	[kPa/bar] ([psi])
A20DTH	215/55 R17 M+S[11], 225/55 R17, 225/45 R18 M+S[11], 225/50 R17, 245/45 R18, 245/40 R19 235/45 R18, 245/35 R20	240/2,4 (35)	220/2,2 (32)	270/2,7 (39)	260/2,6 (38)	250/2,5 (36)	290/2,9 (42)
B20DTH	225/55 R17	240/2,4 (35)	220/2,2 (32)	250/2,5 (36)	240/2,4 (35)	250/2,5 (36)	290/2,9 (42)
	215/55 R17 M+S[11], 225/45 R18 M+S[11], 225/50 R17, 245/45 R18, 245/40 R19, 245/35 R20	240/2,4 (35)	220/2,2 (32)	270/2,7 (39)	260/2,6 (38)	250/2,5 (36)	290/2,9 (42)

Motor	Gumiabroncsok	Komfort 3 személyig		ECO 3 személyig		Teljes terhelés	
		első	hátsó	első	hátsó	első	hátsó
		[kPa/bar] ([psi])	[kPa/bar] ([psi])	[kPa/bar] ([psi])	[kPa/bar] ([psi])	[kPa/bar] ([psi])	[kPa/bar] ([psi])
A20DTH/B20DTH sportfutóművel és 18-hüvelykes Brembo fékkel	245/40R19	230/2,3 (33)	220/2,2 (32)	270/2,7 (39)	290/2,9 (42)	260/2,6 (38)	300/3,0 (43)
	235/45R18, 245/35R20	250/2,5 (36)	250/2,5 (36)	270/2,7 (39)	290/2,9 (42)	260/2,6 (38)	320/3,2 (46)
A20DTR	215/55 R17 M+S[11], 225/50 R17, 225/45 R18 M+S[11]	250/2,5(36)	230/2,3 (33)	290/2,9 (42)	270/2,7 (39)	270/2,7 (39)	300/3,0 (43)
	225/55 R17, 245/45 R18,	230/2,3 (33)	210/2,1 (30)	270/2,7 (39)	260/2,6 (38)	240/2,4 (35)	280/2,8 (41)
	235/45 R18, 245/40 R19, 245/35 R20	250/2,5(36)	230/2,3 (33)	290/2,9 (42)	270/2,7 (39)	270/2,7 (39)	300/3,0 (43)

Motor	Gumiabroncsok	Komfort 3 személyig		ECO 3 személyig		Teljes terhelés	
		első	hátsó	első	hátsó	első	hátsó
		[kPa/bar] ([psi])	[kPa/bar] ([psi])	[kPa/bar] ([psi])	[kPa/bar] ([psi])	[kPa/bar] ([psi])	[kPa/bar] ([psi])
A20DTR sportfutóművel és Brembo fékkel 18"	245/40R19	230/2,3 (33)	220/2,2 (32)	270/2,7 (39)	290/2,9 (42)	260/2,6 (38)	300/3,0 (43)
	235/45R18, 245/35R20	250/2,5 (36)	250/2,5 (36)	270/2,7 (39)	290/2,9 (42)	260/2,6 (38)	320/3,2 (46)
A28 NER	235/45 R18, 245/40 R19 255/35 R20	270/2,7 (39)	250/2,5 (36)	310/3,1 (45)	300/3,0 (43)	280/2,8 (41)	300/3,0 (43)
Mind	Szükségpótkerék	420/4,2 (61)	420/4,2 (61)	–	–	420/4,2 (61)	420/4,2 (61)

11) Csak téli gumiabroncsként engedélyezett.

Sports Tourer

Motor	Gumiabroncsok	Komfort 3 személyig		ECO 3 személyig		Teljes terhelés	
		első [kPa/bar] ([psi])	hátsó [kPa/bar] ([psi])	első [kPa/bar] ([psi])	hátsó [kPa/bar] ([psi])	első [kPa/bar] ([psi])	hátsó [kPa/bar] ([psi])
B20NHT, A20DTH, B20DTH, A20DTR	225/55 R17, 245/45 R18 245/40 R19	220/2,2 (32)	220/2,2 (32)	270/2,7 (39)	290/2,9 (42)	230/2,3 (33)	300/3,0 (43)
	215/55 R17 M+S[11], 225/50 R17, 235/45 R18, 245/35 R20	250/2,5 (36)	250/2,5 (36)	270/2,7 (39)	290/2,9 (42)	260/2,6 (38)	320/3,2 (46)
	225/45 R18 M+S[11]	270/2,7 (39)	270/2,7 (39)	300/3,0 (43)	320/3,2 (46)	280/2,8 (41)	330/3,3 (48)
B20NHT, A20DTH, B20DTH, A20DTR sportfutóművel és Brembo fékkel 18"	245/40R19	230/2,3 (33)	220/2,2 (32)	270/2,7 (39)	290/2,9 (42)	260/2,6 (38)	300/3,0 (43)
	235/45R18, 245/35R20	250/2,5 (36)	250/2,5 (36)	270/2,7 (39)	290/2,9 (42)	260/2,6 (38)	320/3,2 (46)

Motor	Gumiabroncsok	Komfort 3 személyig		ECO 3 személyig		Teljes terhelés	
		első [kPa/bar] ([psi])	hátsó [kPa/bar] ([psi])	első [kPa/bar] ([psi])	hátsó [kPa/bar] ([psi])	első [kPa/bar] ([psi])	hátsó [kPa/bar] ([psi])
A28 NER	235/45 R18, 245/40 R19, 255/35 R20	260/2,6 (38)	230/2,3 (33)	300/3,0 (43)	320/3,2 (46)	270/2,7 (39)	320/3,2 (46)
Mind	Szükségpótkerék	420/4,2 (61)	420/4,2 (61)	–	–	420/4,2 (61)	420/4,2 (61)

11) Csak téli gumiabroncsként engedélyezett.

Country Tourer

Motor	Gumiabroncsok	Komfort 3 személyig		ECO 3 személyig		Teljes terhelés	
		első [kPa/bar] ([psi])	hátsó [kPa/bar] ([psi])	első [kPa/bar] ([psi])	hátsó [kPa/bar] ([psi])	első [kPa/bar] ([psi])	hátsó [kPa/bar] ([psi])
B20NHT, A20DTH, B20DTH, A20DTR	225/55 R17, 215/60 R17, 235/45 R18, 235/50 R18, 245/45 R19	220/2,2 (32)	220/2,2 (32)	270/2,7 (39)	290/2,9 (42)	220/2,2 (32)	290/2,9 (42)
Mind	Szükségpótkerék	420/4,2 (61)	420/4,2 (61)	–	–	420/4,2 (61)	420/4,2 (61)

Ügyfélre vonatkozó információk

Ügyfélre vonatkozó információk 337
Gépkocsi adatok rögzítése és titoktartás 339

Ügyfélre vonatkozó információk

Megfelelőségi nyilatkozat

Rádióadó rendszerek

Ez a gépjármű rendelkezik olyan rendszerekkel, amelyek az 1999/5/EK irányelv hatálya alá eső rádióhullámokat adnak ki és/vagy fogadnak. Ezek a rendszerek megfelelnek az 1999/5/EK irányelv lényeges követelményeinek és egyéb vonatkozó előírásainak. Az eredeti Megfelelőségi nyilatkozat példányai beszerezhetők a honlapunkon.

Radar rendszerek

A radar rendszerek országokra vonatkozó Megfelelőségi nyilatkozatai a következő oldalon láthatók:

European Union
EC Directive: 1999/5/EC
Manufacturer: Delphi Electronics & Safety
Model / Type Designation: L2C0051TR
Description / Intended Use: Electronically Scanned Radar version 2.5 (ESR2.5), object detection radar utilized for vehicular safety and convenience applications
Applied RF Exposure Standard: EN 62311
Applied RF Emissions Standard: EN 301 091
Applied EMC Standard: EN 301 489: 2011-09
Applied Safety Standard: IEC 60950-1: 2005/A1:2009 (2nd Edition) and/or EN 60950-1:2006/A1:2010

Hereby, Delphi Electronics & Safety declares that the product referenced above is in compliance with the essential requirements of Directive 1999/5/EC, on the approximation of the laws of the member states relating to Directive 1999/5/EC.

Brazil

Este equipamento opera em caráter secundário, isto é, não tem direito a proteção contra interferência prejudicial, mesmo de estações do mesmo tipo, e não pode causar interferência a sistemas operando em caráter primário

Indonesia
27260/SDPPI/2012
1982

Jordan
Type Approval No.: TRC/LPD/2012/191
Equipment Type: Low Power Device (LPD)

Malaysia

Approval #: E 008693

Morocco
AGREE PAR L'ANRT MAROC
Numéro d'agrément : MR 7677 ANRT 2012
Date d'agrément : 28/11/2012

Singapore
Complies with IDA Standards DA105753

South Africa

TA-2012/1278
APPROVED

South Korea

Taiwan
CCAB13LP0080T2

UAE
TRA
REGISTERED No: ER0099791/12
DEALER No: DA0047809/10

United States of America and Canada

Model / FCC ID: L2C0051TR IC: 3432A-0051TR

This device complies with Part 15 of the FCC Rules and with Industry Canada license-exempt RSS standard(s). Operation is subject to the following two conditions: (1) This device may not cause harmful interference, and (2) This device must accept any interference received, including interference that may cause undesired operation.

Le présent appareil est conforme aux CNR d'Industrie Canada applicables aux appareils radio exempts de licence. L'exploitation est autorisée aux deux conditions suivantes: (1) l'appareil ne doit pas produire de brouillage, et (2) l'utilisateur de l'appareil doit accepter tout brouillage radioélectrique subi, même si le brouillage est susceptible d'en compromettre le fonctionnement.

Note: Changes or modifications not expressively approved by the party responsible for compliance could void the user's authority to operate the equipment. The term "IC:" before the radio certification number only signifies that Industry Canada technical specifications were met.

Note: This equipment complies with radiation exposure limits set forth for an uncontrolled environment. This equipment should be installed and operated with minimum distance of 20 cm between the radiator and your body.

Emelő

Az eredeti megfelelőségi nyilatkozat fordítása

Megfelelőségi nyilatkozat a 2006/42/EK EK irányelv szerint

Kijelentjük, hogy a termék:

Termék megnevezése: Emelő

Típus/GM alkatrész szám: 13348505, 13504504

megfelel a 2006/42/EK irányelv előírásainak.

Alkalmazott műszaki szabványok:

GMN9737	=	emelés
GM 14337	=	szabvány felszerelésű emelő - berendezés tesztek
GMN5127	=	gépjármű integritás - emelő és szervizállomás emelés
GMW15005	=	szabvány felszerelésű emelő és pótkerék, gépjármű teszt
ISO TS 16949	=	minőségbiztosítási rendszerek

Az aláíró jogosult a műszaki dokumentáció szerkesztésére.

Rüsselsheim, 2014. január 31.

Aláíró

Hans-Peter Metzger

Mérnökségi csoportvezető Alváz és szerkezet

Adam Opel AG

D-65423 Rüsselsheim

Gépkocsi adatok rögzítése és titoktartás

Fedélzeti adatrögzítők

Adattároló modulok a gépjárműben

A gépjármű számos elektronikus alkatrésze tartalmaz adattároló modulokat, melyek ideiglenesen vagy tartósan tárolják a gépjármű, események és hibák körülményeire vonatkozó műszaki adatokat. Általában ez a műszaki információ dokumentálja az alkatrészek, modulok, rendszerek vagy a környezet körülményeit.

- rendszer összetevők működési feltételei (pl. feltöltési szintek)
- a gépjármű és az egyes alkatrészek állapotüzenetei (pl. kerék fordulatszám / forgási sebesség, lassulás, oldalirányú gyorsulás)
- fontos rendszerösszetevők működési zavarai és hibái

- gépjármű reakciói egyes vezetési szituációkban (pl. légzsák felfúvódása, stabilitás szabályzó rendszer működésbe lépése)
- környezeti feltételek (pl. hőmérséklet)

Ezek az adatok kizárólag műszaki jellegűek, és segítenek a hibák beazonosításában és kijavításában, valamint a gépjármű funkcióinak optimalizálásában.

Ezekkel az adatokkal a levezetett útvonalat jelző mozgás profilokat nem lehet létrehozni.

Szerviz igénybevétele esetén (pl. javítási munkák, szerviz műveletek, garanciaesetek, minőség biztosítás) a szerviz hálózat dolgozói (beleértve a gyártót is), speciális diagnosztikai eszközökkel ki tudják olvasni ezt a műszaki információt az esemény- és hibaadat tároló modulokból. Szükség esetén bővebb információt kaphat ezekben a szervizekben. Egy hiba kijavítása után, a hiba törlésre kerül a hiba tároló modulból, vagy tartósan felülíródik.

A gépjármű használata során, előfordulhatnak olyan helyzetek, amikor ezek a más információra (baleseti jelentés, gépjármű sérülése, tanúvallomások stb.) vonatkozó műszaki adatok speciális személyekhez kapcsolhatók - esetleg, egy szakember segítségével

További funkciók, az ügyféllel történő szerződésszerű megállapodás alapján (pl. gépjármű helyzete vészhelyzetben) engedélyezik bizonyos gépjármű adatok továbbítását a gépjárműből.

Rádiófrekvencia azonosítás (RFID)

Egyes járművekben bizonyos funkciókhoz, például a gumiabroncs nyomás figyeléséhez és a gyújtásrendszer védelemhez, RFID technológia használatos. A kényelmi működtetéssel, például ajtó nyitás/zárás és indítás távvezérlésével, kapcsolatosan és járműbe épített adókhoz, például garázsajtó nyitókhoz is használatos. Az Opel gépjárművekben lévő RFID technológia nem használ és nem jegyez fel személyes információt, és nincs kapcsolatban semmilyen egyéb, személyes információt tartalmazó Opel rendszerrel.

Tárgymutató

A

Ablakmosó folyadék 245
Ablakok..... 43
Ablaktörlő/-mosó 92
Ablaktörlő lapát csere 248
Adaptív első világítás 115, 137
Adaptív sebességtartó automatika..... 115, 193
AdBlue..... 113, 172
A fejtámla beállítása 8
A gépkocsiadatok rögzítése és a személyes adatok védelme..... 339
A gépkocsi ellenőrzése..... 240
A gépkocsi irányítása 162
A gépkocsi kinyitása 6
A gépkocsi személyre szabása . 129
Ajtók..... 31
Akadály-felismerő rendszerek.... 208
A kezelési útmutató használata 3
Akkumulátorfeszültség 128
Akkumulátorvédelem 144
A kormánykerék beállítása 10, 90
Aktív fejtámla..... 50
Aktív vészfékezés..... 206
Alacsony üzemanyagszint 114
A légkondicionáló rendszeres működtetése 161
Alvázszám 296
A motor indítása 165
A műszerfal áttekintése 11
A műszerfal-világítás fényerejének beállítása 141
Automata sebességváltó 175
Automata sebességváltó folyadék..... 243
Automatikusan elsötétülő 41, 42
Automatikus fényszóróvezérlés . 134
Automatikus leállítás..... 115
Automatikus légkondicionáló rendszer 149
Automatikus zárás 29
A visszapillantó tükrök beállítása . . 9
Az elektromos ellátás megszakadása 179
Az elektromos rögzítőfék meghibásodása..... 111
Az életciklusuk végéhez ért gépkocsik újrahasznosítása ... 240
Azonosító tábla 296
Az ülések beállítása 6, 51

Á

Állítható szellőzőnyílások 159
Általános információk 234
Átvizsgálás 161

B

Behajtható tükrök 40
Belső ápolás 291

Belső világítás..... 141, 142, 259
Belső visszapillantó tükör..... 42
Benzinüzemű motorok üzemanyagai 226
Bevezetés 3
Bikázás 282
Biztonsági gyermekülések 68
Biztonsági gyermekülések beszerelési helyei 70
Biztonsági háló 84
Biztonsági öv 9
Biztonsági övek 58
Biztonsági öv emlékeztető 108
Biztosítékok 260
Blokkolásgátló fékrendszer 182
Blokkolásgátló fékrendszer (ABS) 111
BlueInjection..... 172

C

Car Pass 22

CS

Csomagrendező készlet 81
Csomagtér 31, 76
Csomagtérfedél 78
Csomagtéri biztosítékdoboz 265

D

DEF..... 172
Defekt..... 277
Dísztárcsák 273
Dízel kipufogó-folyadék..... 172
Dízel részecskeszűrő..... 113, 171
Dízel üzemanyag rendszer légtelenítő 248

E

Elakadásjelző háromszög 86
Elektromos ablakemelők 43
Elektromos állítás 40
Elektromos rendszer..... 260
Elektromos rögzítőfék..... 111, 182
Elektromos ülésállítás..... 53
Elektronikus kulcs..... 24
Elektronikus menetstabilizáló rendszer..... 186
Elektronikus menetstabilizáló rendszer és kipörgésgátló rendszer..... 113
Elektronikus menetstabilizáló rendszer kikapcsolva..... 113
Elektronikus vezetési programok 178
Elindulás 19
Ellenőrzőlámpák..... 108
Elöl haladó jármű észlelve..... 116
Első irányjelző lámpa..... 249
Első ködlámpa 115
Első ködlámpák 140
Első légzsákrendszer 65
Elsősegély..... 87
Elsősegélykészlet 87
Első ülések..... 51
Első ütközés riasztó..... 201
Eltárolt beállítások..... 25
Elülső tárolórekesz..... 75

F

Fedélzeti adatrögzítők..... 339
Fejtámlák 49
Fékasszisztens 184
Fékberendezés 245
Fék- és tengelykapcsoló folyadék..... 293
Fékfolyadék 245
Fékrendszer 181
Fékrendszer és tengelykapcsoló 110
Feltöltési mennyiségek 314
Fenntartott tápellátás..... 165
Fénykürt 135
Fényszórók..... 133
Fényszórók használata külföldön 136
Fényszórómagasság-állítás 136
Figyelmeztető hangjelzések 128
Figyelmeztető jelzőfények..... 104
Fokozatválasztó kar 176

Fokozatváltás..... 112
Fordulatszámmérő 105
Futófelület mélység 272
Függönylégzsákrendszer 66
Fűtés 57
Fűthető tükrök 41
Fűtött kormánykerék 91

G
Gépjármű tárolása..... 239
Gépjármű vontatása 285
Gépkocsi adatok..... 298
Gépkocsiápolás..... 289
Gépkocsijának adatai 3
Gépkocsi méretek 312
Gépkocsivédelem..... 36
Gumiabroncs és kerék méretének megváltoztatása … 272
Gumiabroncs javító készlet 274
Gumiabroncs-levegőnyomás 268, 315
Gumiabroncs-levegőnyomás ellenőrző rendszer 113, 270
Gumiabroncs megjelölések 268

GY
Gyermekbiztonsági zárak 30
Gyermekülések..... 68
Gyújtáskapcsoló állásai 163

H
Halogén fényszórók 249
Hamutartók 98
Hárompontos biztonsági övek 59
Hátsó ablakfűtés 45
Hátsó ablaktörlő/-mosó 94
Hátsó keresztforgalom-figyelő.... 219
Hátsó ködlámpa 115, 140
Hátsó lámpák 255
Hátsó padlórekesz-fedél 80
Hátsó ülések..... 58
Helyzetjelző lámpák..... 133, 141
Hőmérséklet-szabályozás … 16, 146
Hűtőfolyadék és fagyásgátló..... 293
Hűtőfolyadék-hőmérséklet kijelző 106

I
Indításgátló 39, 115
Információs kijelzők..... 116
Interaktív vezetési rendszer..... 187
Irányjelző lámpa 108
ISOFIX gyermekülések 73
Izzítás 113
Izzócsere 249

J
Javasolt folyadékok és kenőanyagok..... 298
Javasolt üzemeltetési folyadékok és kenőanyagok … 293
Járműakkumulátor 246
Járműemelő..... 267

K
Kanyarodás és sávváltás jelzése 140
Kanyarvilágítás..... 137
Kartámasz..... 57, 58
Katalizátor 172
Kárpitozás..... 291
Kerékcsere 277
Kerekek és gumiabroncsok 268
Kerékláncok 273
Kesztyűtartó 74
Kettős automatikus légkondicionáló rendszer..... 153
Kettős reteszelésű zárrendszer … 36
Kezelőszervek..... 90
Kézi ablakemelő 43
Kézifék..... 181, 182
Kézi sebességváltó 180
Kézi üzemmód 177
Kézzel elsötétíthető 42
Kiegészítő fűtés..... 159
Kijelzők..... 104

Kilépő világítás 144
Kilométer-számláló 104
Kipörgésgátló rendszer 185
Kipörgésgátló rendszer kikapcsolva..... 113
Kipufogó 171
Konvex kialakítás 40
Kormánykerék kapcsolók 90
Kormányzás..... 162
Ködlámpák 254
Köszöntő világítás 143
Követési távolság..... 112
Középkonzol-világítás 143
Közlekedési jelzőtábla-felismerés..... 116
Központi zár 25
Kulcsok 22
Kulcsok, zárás..... 22
Kulcs, tárolt beállítások..... 25
Külső ápolás 289
Külső hőmérséklet 94
Külső világítás 13, 115, 133
Külső visszapillantó tükrök..... 40
Kürt 15, 91

L

Lámpák a napellenzőben 143
Légkondicionáló rendszer 146
Légzsák címke..... 62
Légzsák és övfeszítők 109
Légzsák kikapcsolása 67
Légzsákok kikapcsolása 110
Légzsákrendszer 62
Lerobbanás..... 285
Levegő belépőnyílások 160

M

Másik gépjármű vontatása 287
Megfelelőségi nyilatkozat..... 337
Meghibásodás 179
Meghibásodás-jelző lámpa 110
Menetdinamikai rendszerek..... 185
Menettulajdonságok és vontatási tanácsok 235
Mérőműszerek..... 104
Mosó és törlő rendszerek 15
Motoradatok 301
Motor azonosítás..... 297
Motorfék 167
Motorházi biztosítékdoboz 262
Motorháztető 241
Motor hűtőfolyadék 243
Motorolaj 241, 293, 298
Motorolajnyomás 114
Munka elvégzése 240
Működtesse a pedált..... 111
Műszeregység 99
Műszerfali biztosítékdoboz 264
Műszerfal-világítás 260

N

Napellenzők 45
Napfénytető 46
Napi kilométer-számláló 104
Nappali menetlámpa 137

NY

Nyitott ajtó 116

O

Okostelefon vezérlő..... 126
Olaj, motor-..... 293, 298
Oldallégzsákrendszer 66
Oldalsó irányjelzők 258
Oldalsó vakfolt riasztó..... 214
Olvasólámpák 142
Óra..... 95

Ö

Összkerékhajtás 181
Övek..... 58

P

Parkolás 20, 170
Parkolássegítő rendszer 42, 208
Párás lámpaburák 141
Pohártartók 74
Pollenszűrő 161
Pótkerék 280

Q
Quickheat..... 159

R
Rakodási tanácsok 88
Rádiófrekvencia azonosítás (RFID)..... 340
Rádiófrekvenciás távirányító 23
Rendszámtábla világítás 259
Riasztóberendezés 37
Rögzített szellőzőnyílások 160
Rögzítőfék 182
Rögzítőszemek 81

S
Sávelhagyás-figyelmeztetés..... 215
Sávelhagyásra figyelmeztető rendszer..... 112, 225
Sebességkorlátozó..... 116, 192
Sebességmérő 104
Sebességtartó automatika . 115, 190
Sebességváltó 17
Sebességváltó-kijelző 175
Sötétítőrolók 46
Stop-start rendszer..... 167

SZ
Szelektív katalitikus redukció..... 172
Szellőzés..... 57, 146
Szellőzőnyílások..... 159
Szélvédő..... 43
Szerszámkészlet..... 267
Szerszámok 267
Szerviz..... 292
Szerviz információ 292
Szervizkijelző 107
Szerviz üzemmód..... 124
Szervokormány folyadék..... 244
Szimbólumok 4
Színes információs kijelző..... 124

T
Tankolás 229
Tartozékcsatlakozók 96
Tartozékok és a gépkocsi átalakítása 239
Tájékoztató üzenetek 127
Tárolás..... 74
Tárolóhelyek..... 74
Tárolórekesz a kartámaszban 76
Távolsági fényszóró 115, 134
Távolsági fényszóró asszisztens..... 115, 134
Távolság jelző előre..... 205
Téli gumiabroncsok 268
Teljesítmény 303
Teljesítmény gomb..... 164
Tető..... 46
Tetőcsomagtartó 87
Tető terhelés..... 88
Tolatólámpa 141
Top-tether rögzítőszemek 73
Töltésrendszer 110
Tömegadatok 307

U
Ultrahangos parkolóradar .. 112, 208
Utánfutó felkapcsolása..... 234
Utánfutó-stabilizáló rendszer 237
Utánfutó vontatás 235

Ú
Új gépkocsi bejáratása 163
Útjelzés felismerő..... 221

Ü
Üléshelyzet 51
Üzemanyag..... 226
Üzemanyag dízelüzemű motorokhoz 226
Üzemanyag-fogyasztás - CO_2-kibocsátás 234
Üzemanyag folyékony gáz üzemmódhoz..... 227
Üzemanyagszint-jelző 105
Üzemanyag választó 106
Üzembevétel és indítás..... 163

V

Váltás magasabb sebességfokozatba..... 112
Változó erősségű kormányrásegítés..... 112
Veszély, Figyelmeztetések és Figyelemfelhívások 4
Vészvillogó 139
Vezetési tanácsok..... 162
Vezető Információs Központ..... 116
Vezetőt segítő rendszerek..... 190
Világítás funkciók..... 143
Világításkapcsoló 133
Visszagurulás-gátló 184
Visszapillantó kamera 217
Vonóhorog 236
Vontatás..... 234, 285
Vontatórúd..... 234

X

Xenon fényszórók 252

www.opel.com

Copyright by ADAM OPEL AG, Rüsselsheim, Germany.

A jelen kiadványban szereplő információ az alább megadott dátumtól hatályos. Az Adam Opel AG fenntartja a gépjárművek műszaki jellemzőinek, adatainak és kivitelezésének jelen kiadványban szereplő információira vonatkozó változtatásának, valamint a kiadvány változtatásának jogát.

Kiadás: január 2015, ADAM OPEL AG, Rüsselsheim.

Klórmentesen fehérített papírra nyomtatva.

KTA-2675/14-hu 01/2015